LogMax 7000XT TS

HEADS ABOVE THE COMPETITION

Reservdelskatalog

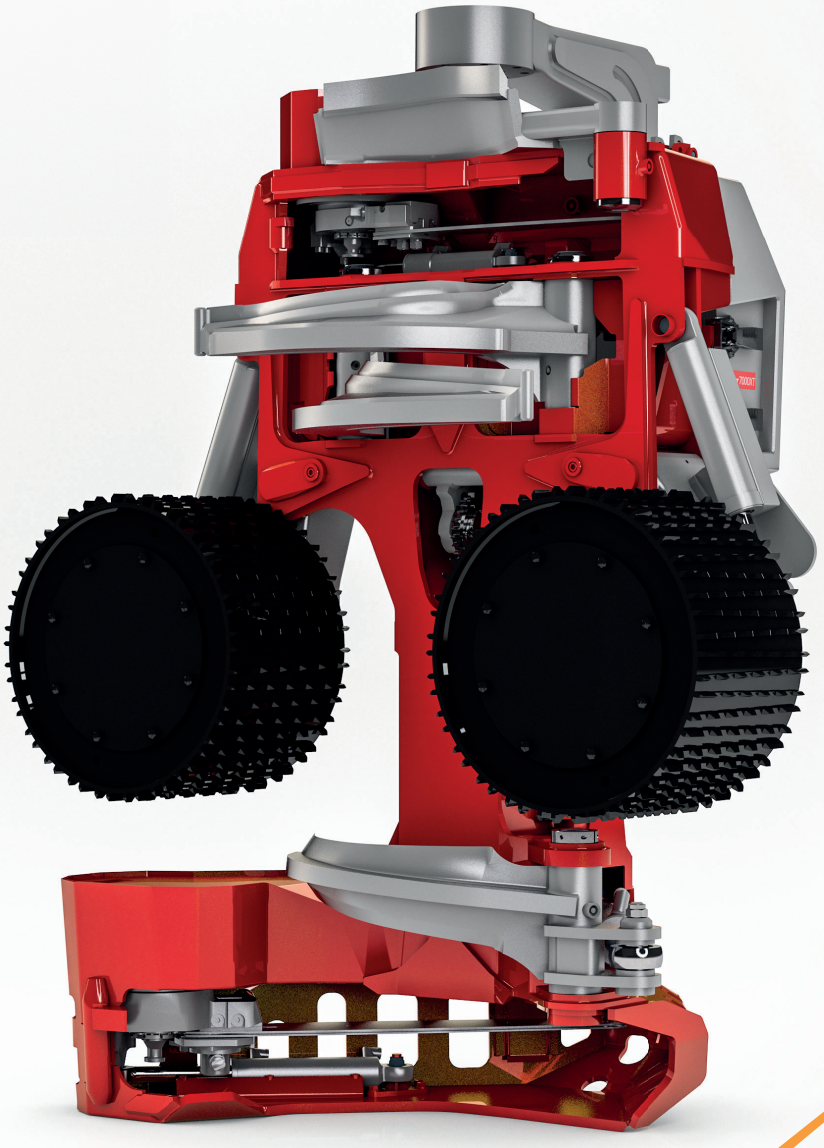

www.logmax.com

Ver. 1.0

Stationsvägen 12 - 77013 Grangärde - SWEDEN
Phone: +46 240 59 11 00
info@logmax.com www.logmax.com

Innehåll

Ram och skydd 11
Ram med skyddshuv 13
Ram 15
Skyddshuv 17
Tanklock 19
Kvistningsenhet 21
Övre kvistkniv, sammanställning 23
Övre kvistkniv 27
Övre kvistknivsgivare 29
Hydraulcylinder 31
Ventilblock 33
Riktningsventil 35
Vänster och höger kvistkniv, sammanställning 37
Vänster kvistkniv 41
Vänster kvistkniv. Utbytbart knivskär 43
Höger kvistkniv 45
Höger kvistkniv. Utbytbart knivskär 47
Hydraulcylinder 49
Nedre kvistkniv, sammanställning 51
Nedre kvistkniv 53
Hydraulcylinder 55
Matningsenhet 57
Matningsenhet, sammanställning 59
Hydraulcylinder 63
Matarhjulsarmar V12, sammanställning 65
Höger matarhjulsarm V12 69
Vänster matarhjulsarm V12 71
Matarhjul V-stål S, V12 73
Matarhjul V-stål S, V12 75
Matarhjul V-stål E, V12 77
Matarhjul V-stål E, V12 79
Matarhjul Eukalyptus, V12 81
Matarhjul Eukalyptus, V12 83
Matarhjulsarmar MS11, sammanställning 85
Höger matarhjulsarm, MS11 87
Vänster matarhjulsarm, MS11 89
Matarhjulsmotor 1259 ccm 91
Matarhjul V-stål S, MS11 93
Matarhjul V-stål S, MS11 95
Matarhjul V-stål E, MS11 97
Matarhjul V-stål E, MS11 99
Mätning 101
Diametermätningsenhet 103
Pulsgivare 105
Längdmätningsenhet, sammanställning 107

Hydraulcylinder 111
Längdmätningsarm 113
Mäthjulsarm 115
Lock 117
Distanskit hjulbanor 119
Fällenhet 121
Fällänk, sammanställning 123
Fällänk 127
Hydraulcylinder 129
Kedjehållare 131
Slanghållare, sammanställning 133
Slanghållare 135
Slanghållare, stubbehandling 137
Sågenhet 139
Sågenhet 611, sammanställning 141
Sågenhet 611 145
Sågmotor F12-60, sammanställning 147
Sågmotor F12-60 149
Svärdfäste 611 151
Svärdfäste 611 153
Cylinderfäste 155
Toppsågsenhet 318 F12-30, sammanställning 157
Sågenhet 318 F12-30 161
Sågenhet 318 163
Svärdfäste -04 165
Svärdhållare -04 167
Sågmotor F12-30 169
Lagringsenhet 171
Ventilblock 173
Tryckreduceringsventil 175
Sågkedjesmörjning, Super Greasy 177
Extrautrustning 179
Färgmärkning, sammanställning 181
Färgpump, sammanställning 183
Färgpump 185
Riktningsventil 187
Riktningsventil 189
Färgmärkningsblock, sammanställning 191
Färgblock 193
Färgtankar, sammanställning 195
Tanklock, röd 197
Tanklock, blå 199
Stubbehandling såg 611 201
Find End kit 203
Find End 205
Styrsystem 207
Log Mate 510 209
Log Mate 510 kabellista 211

Hydraulsystem 213
Hydraulik, sammanställning 215
Högerblock, sammanställning 219
Del 1 221
Del 2 223
Inloppsblock 225
Matningssektion 227
Matningssektion 229
Inloppsblock 231
Dragstångskit 233
Dragstångskit 235
Nedre kvistknivssektion 237
Kvistknivssektion 239
Reduceringsventil 241
Kompensatorkit 243
Kompensatorkit 245
Kompensatorkit 247
Kompensatorkit 249
Chockventil 210 bar 251
Chockventil 125 bar 253
Chockventil 350 bar 255
Chockventil 330 bar 257
Chockventil 300 bar 259
Matarreducerare 261
Servokåpa EC/A036 263
Servokåpa EC/PC 265
Servokåpa PC/B 267
Servokåpa EC/B 269
Magnetventil 271
Vänster ventilblock 273
Riktningsventil 275
Riktningsventil 277
Riktningsventil 279
Backventil 281
Tryckbegränsningsventil 283
Ventilblock 285
Tryckreduceringsventil 287
Tryckreduceringsventil 289
Tryckbegränsningsventil 291
Tryckbegränsningsventil 210 bar 293
Slangsatser 295

= kräver särskilda instruktioner från Log Max AB

Ram och skydd

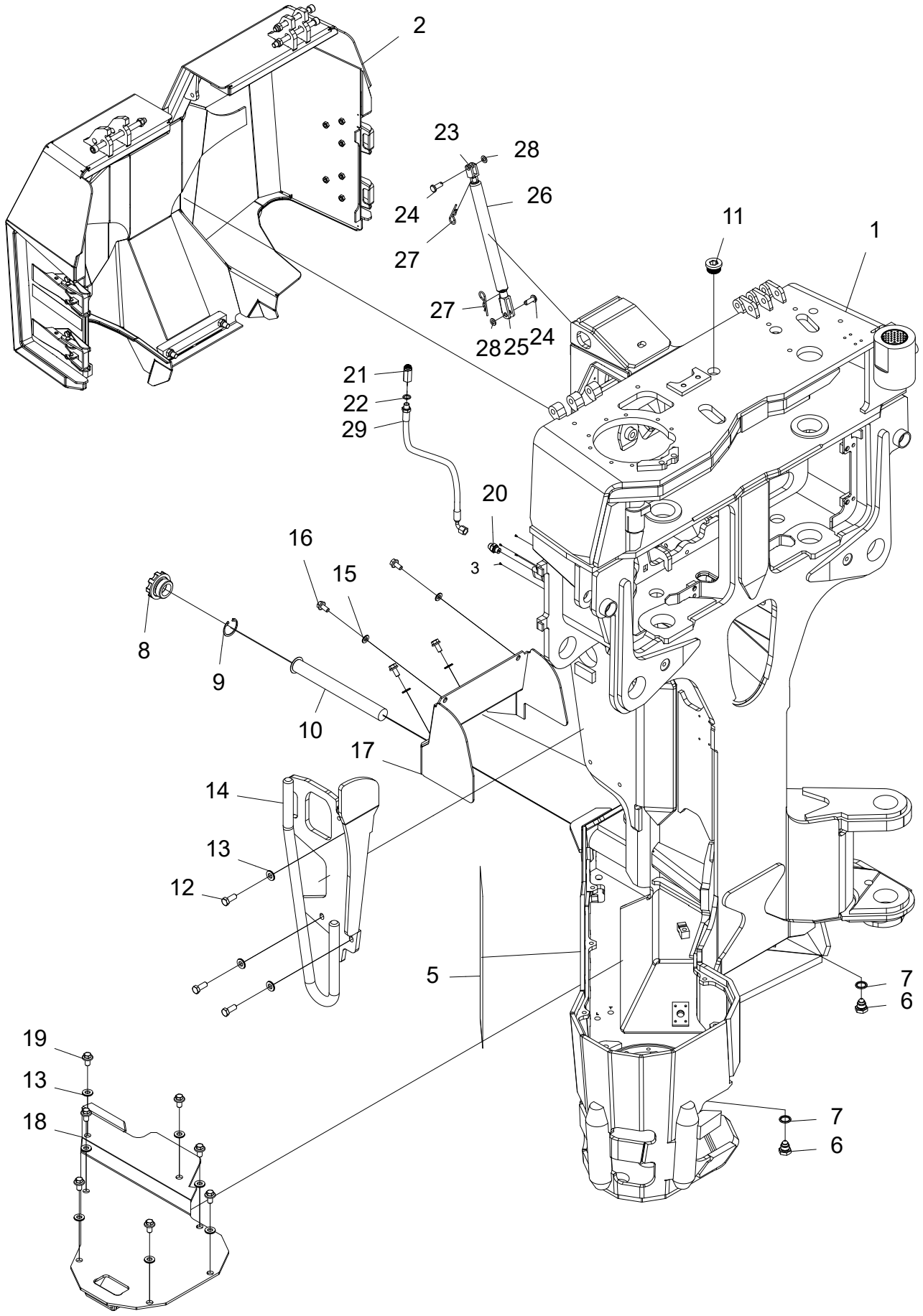
2
23
28
26
24
27
11
1
27
28
25
24
21
22
29
20
3
16
15
8
9
10
17
14
13
12
5
7
6
19
13
18
7
6

Ram med skyddshuv

Struktur 047204				
Pos.	Art nr.	Kvantitet	Beskrivning	Specifikation
1	047200	1	Ram	
2	047206	1	Skyddshuv	
3	500651	4	Skruv	2,2x4,5
4	601006	2	Insexplugg	1 1/4”
5	519157	1	Dekal	
6	015642	2	Magnetplugg	1/2”
7	601103	2	Tredobricka	1/2”
8	013969	1	Tanklock	
9	517238	1	Låsring	45
10	015351	1	Filter	
11	601005	1	Insexplugg	1”
12	500091	3	Skruv	M12x30 8.8 FZB
13	503076	10	Bricka	M12 NL sp
14	015499	1	Slangbåge	
15	503075	4	Bricka	M10 NL sp
16	505083	4	Skruv	M10x20 10.9
17	018650	1	Skydd	
18	018649	1	Skydd	
19	505088	7	Skruv	M12x20 10.9
20	601750	1	Adapter	BSP 1/4”-9/16” ORFS
21	015037	1	Avluftningsventil	
22	601200	1	Kopparbricka	13x19x1,5
23	510123	1	Gaffellänk	
24	505089	2	Bult	10x28 FZB
25	510124	1	Gaffellänk	
26	526040	1	Gasfjäder	
27	521005	2	Låssprint	LSA 3
28	503007	2	Bricka	10x18x2 FZB
29	648430	1	Avluftningsslang	

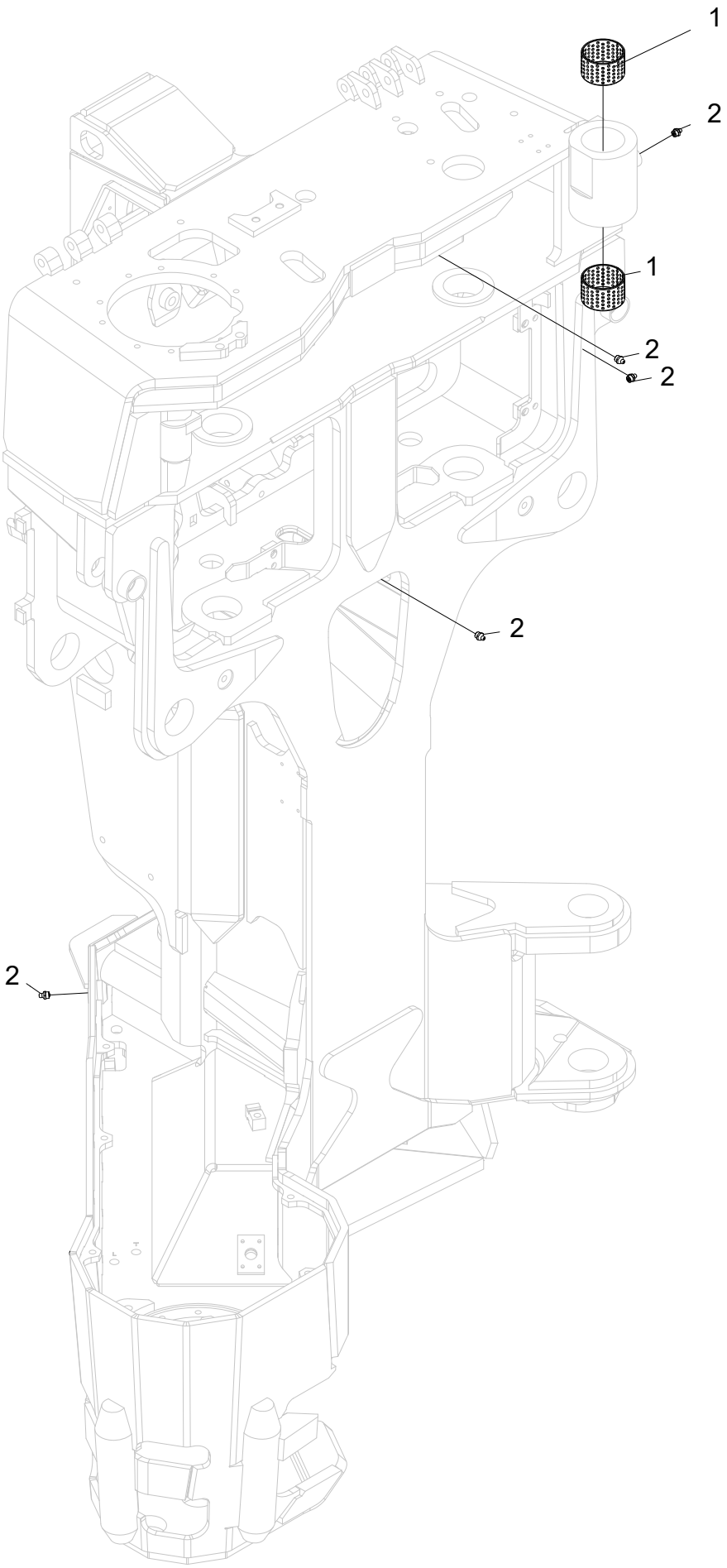
1
2
1
2
2
2
2

Ram

Struktur 047200				
Pos.	Art nr.	Kvantitet	Beskrivning	Specifikation
1	512028	2	Bussning	60x40
2	625000	6	Smörjnippel	1/8”

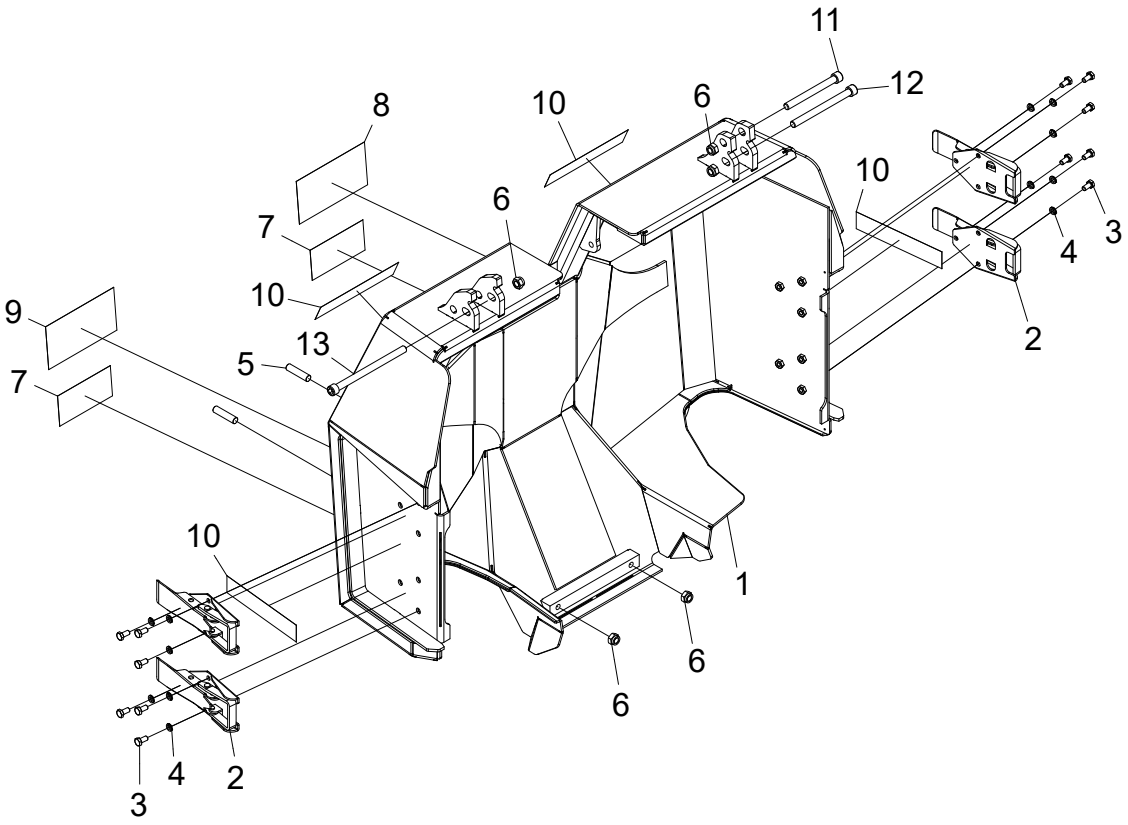
11
12
8
10
6
10
6
7
4
3
10
9
13
5
2
7
10
1
6
6
4
2
3

Skyddshuv

Struktur 047206				
Pos.	Art nr.	Kvantitet	Beskrivning	Specifikation
1	047205	1	Skyddshuv	
2	519085	4	Flaklås	
3	500042	12	Skruv	M8x16 8.8 FZB
4	503055	12	Bricka	M8 NL
5	513042	2	Skruv	M12x50
6	502056	5	Mutter	M12
7	519110	2	Dekal	
8	519140	1	Dekal	
9	519141	1	Dekal	
10	519156	4	Dekal	
11	501121	1	Skruv	M12x120 12.9
12	501123	1	Skruv	M12x140 12.9
13	501126	1	Skruv	M12x170 12.9

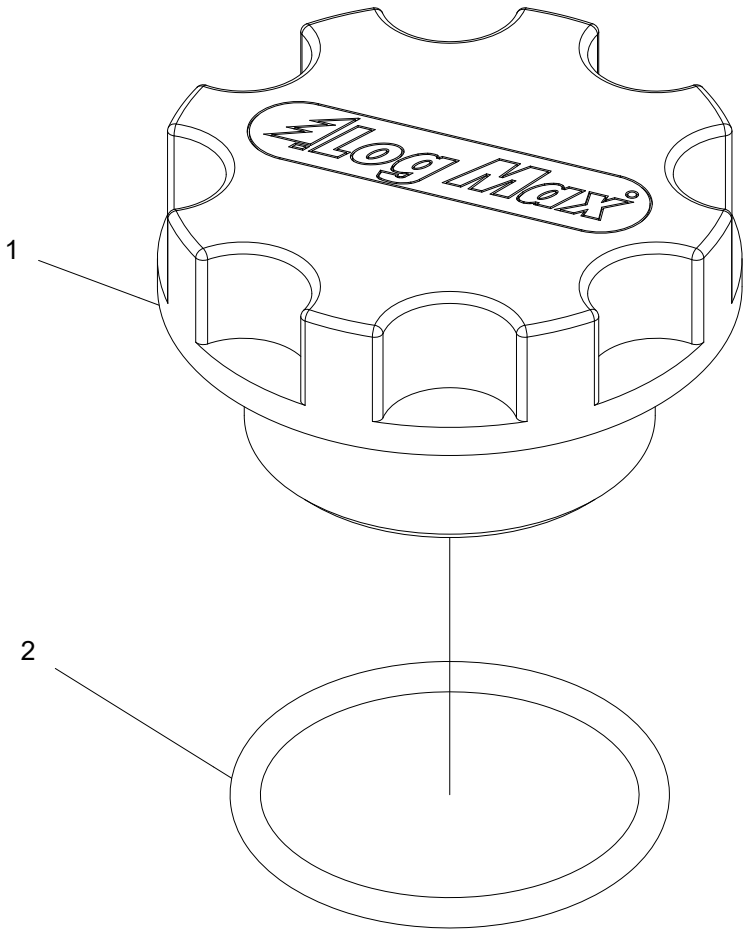
1
2
Log Max

Tanklock

Struktur 013969				
Pos.	Art nr.	Kvantitet	Beskrivning	Specifikation
1	014369	1	Tanklock	
2	543028	1	O-ring	44,04x3,53

Kvistningsenhet

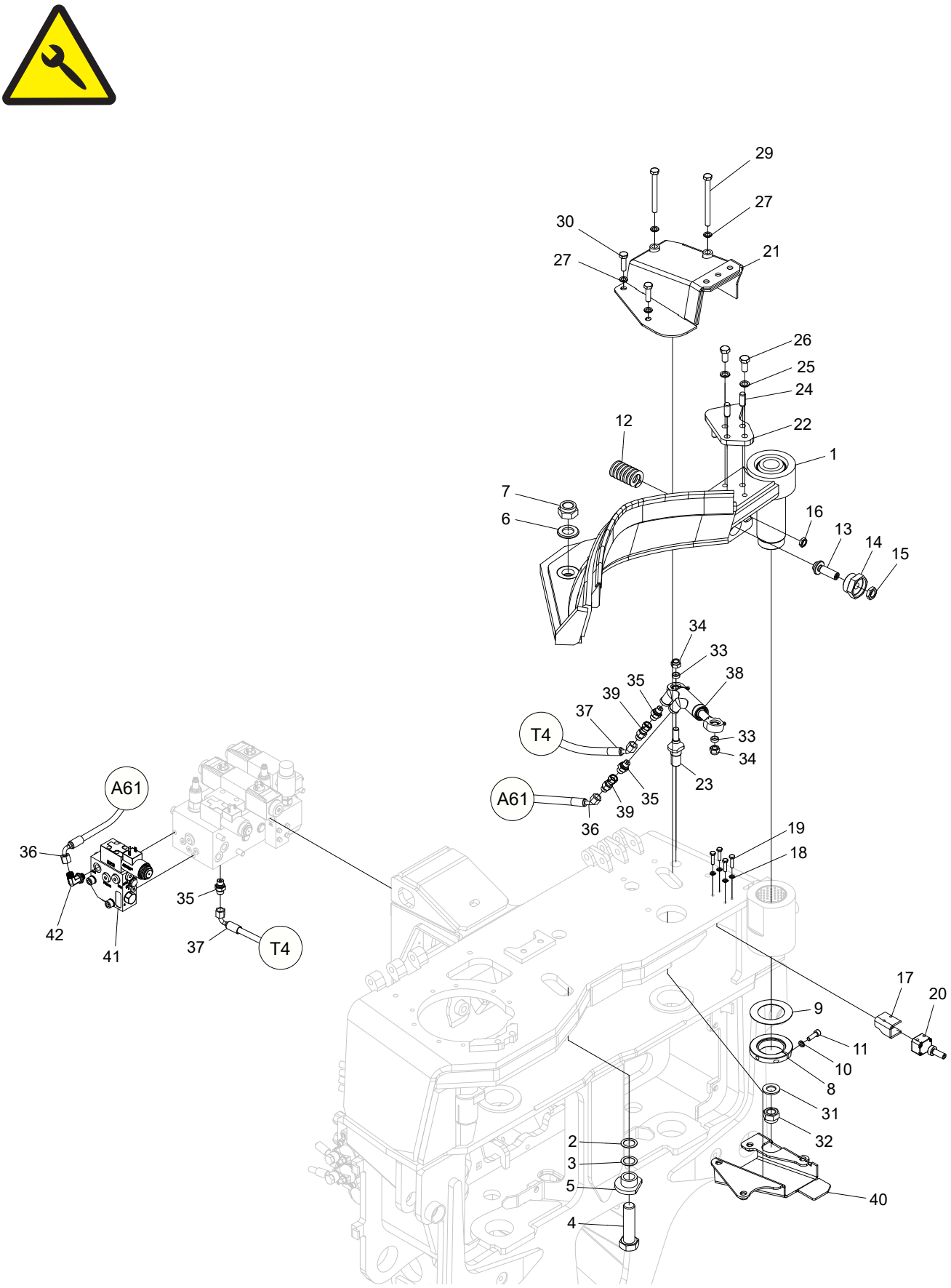
29
27
30
27
21
26
25
24
22
12
1
7
6
16
13
14
15
34
33
38
35
39
37
T4
33
34
23
A61
35
39
36
19
18
A61
36
42
41
35
37
T4
17
20
9
11
10
8
31
32
2
3
5
4
40

Övre kvistkniv, sammanställning

Struktur 047240				
Pos.	Art nr.	Kvantitet	Beskrivning	Specifikation
1	049029	1	Övre kvistkniv	
2	015481	1	Shims	1,0
3	015480	1	Shims	0,5
4	505091	1	Skruv	M24x90 10.9
5	016592	1	Bricka	
6	503018	1	Bricka	25x45x4 FZB
7	502062	1	Mutter	M24
8	016712	1	Axelmutter	M55
9	507017	1	Shims	56x89x1
10	503055	1	Bricka	M8 NL
11	501070	1	Skruv	M8x25 12.9
12	526031	1	Fjäder	
13	017282	1	Skruv	M16
14	017281	1	Plugg	1 1/4”
15	502706	1	Mutter	M16 FZB
16	502701	1	Mutter	M12x1,25
17	018395	1	Skydd	
18	503065	4	Bricka	M6 NL
19	500025	4	Skruv	M6x25 8.8 FZB
20	401289	1	Övre kvistknivsgivare	
21	016627	1	Skydd	
22	013431	1	Fäste	
23	013433	1	Cylindertapp	
24	515011	2	Cylindrisk pinne	12x30
25	503060	2	Bricka	M12 NL
26	500090	2	Skruv	M12x25 8.8 FZB
27	503057	4	Bricka	M10 NL
28	500081	1	Skruv	M10x100 8.8 FZB
29	500083	1	Skruv	M10x120 8.8 FZB
30	500070	2	Skruv	M10x35 8.8 FZB
31	503014	1	Bricka	20x36x3 FZB
32	502060	1	Mutter	M20
33	010170	2	Distans	

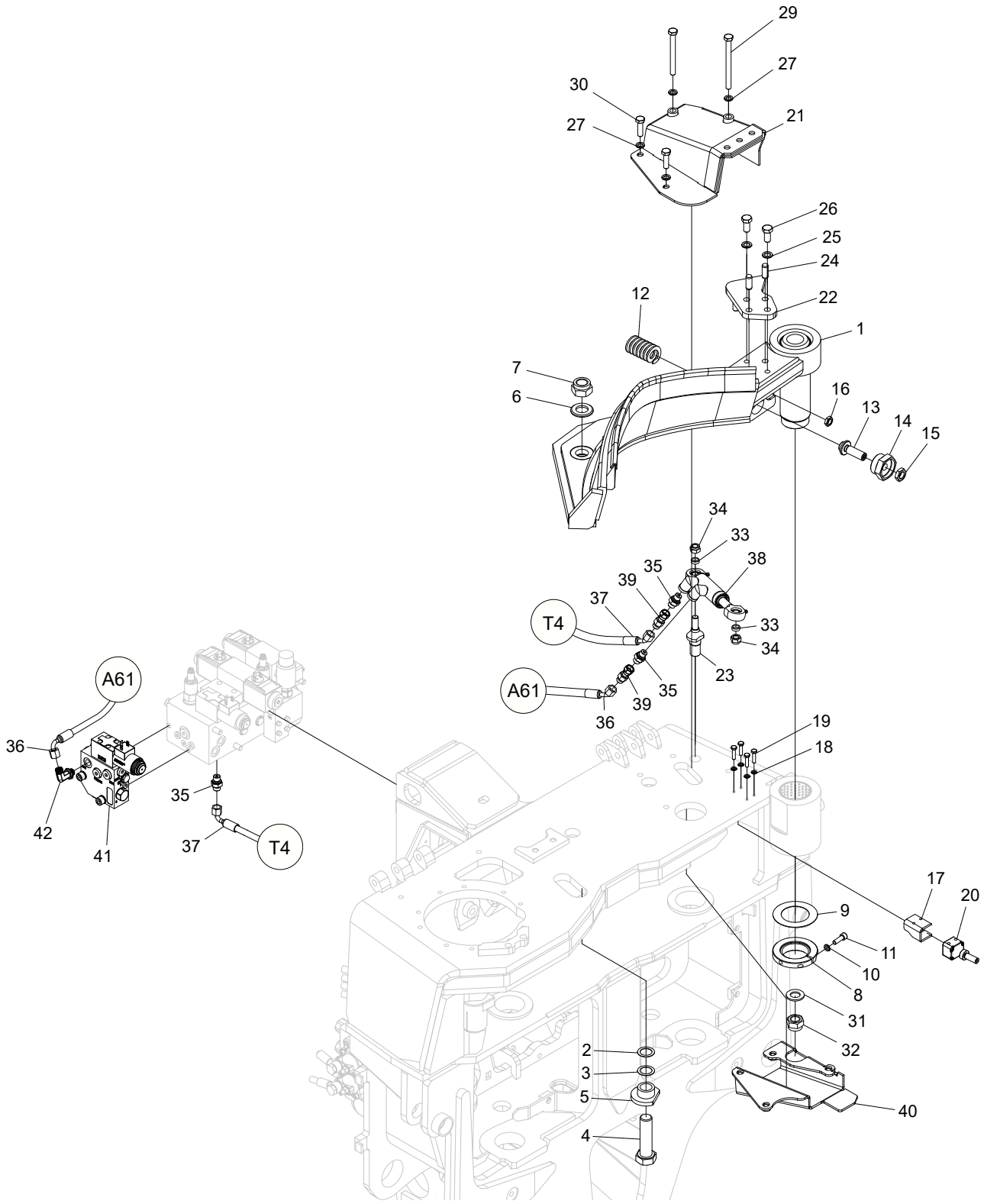
29
27
30
27
21
26
25
24
22
12
1
7
6
16
13
14
15
34
33
38
35
39
37
T4
33
34
23
A61
35
39
36
19
18
A61
36
42
41
35
37
T4
17
20
9
11
10
8
31
32
2
3
5
4
40

Struktur 047240				
Pos.	Art nr.	Kvantitet	Beskrivning	Specifikation
34	502056	2	Mutter	M12
35	601750	4	Adapter	BSP 1/4”-9/16” ORFS
36	648445	1	Hydraulslang	
37	648444	1	Hydraulslang	
38	018360	1	Hydraulcylinder	
39	601772	2	Adapter	ORFS-04
40	018922	1	Skydd	
41	018912	1	Ventilblock	
42	601725	1	Adapter	90 1/4” - 9/16” ORFS

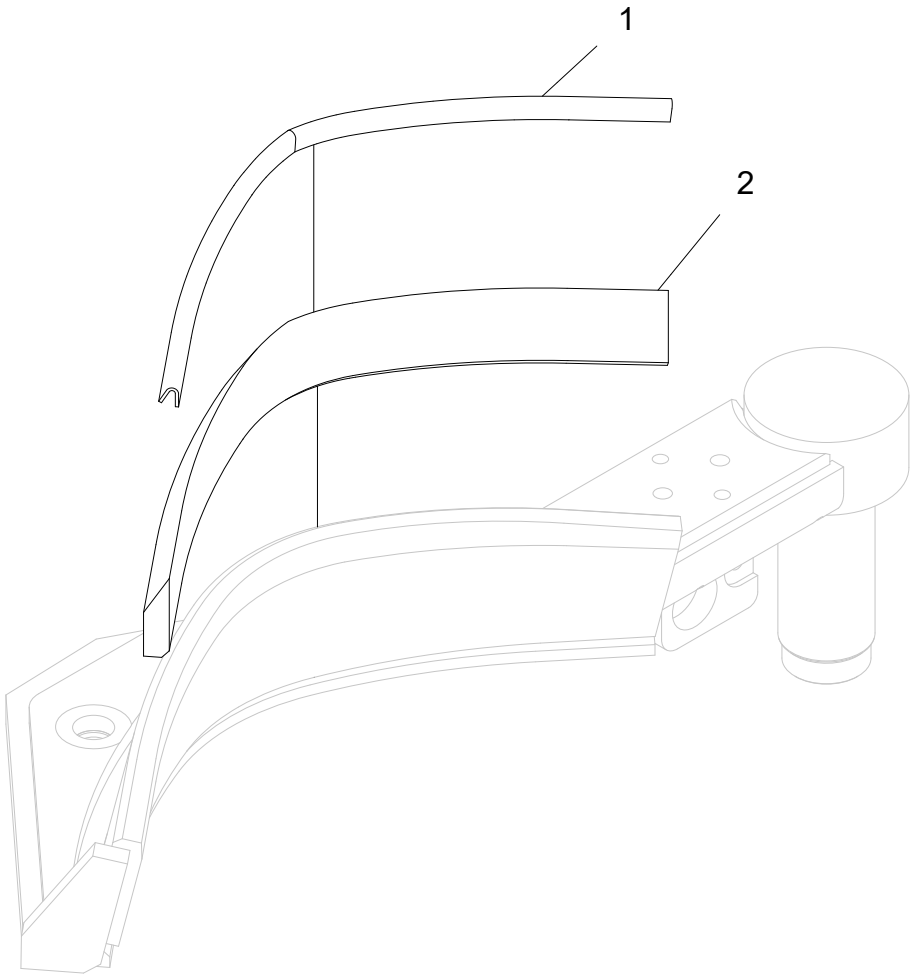
1
2

Övre kvistkniv

Struktur 049029				
Pos.	Art nr.	Kvantitet	Beskrivning	Specifikation
1	519010	1	Eggskydd	
2	017280	1	Knivskär	

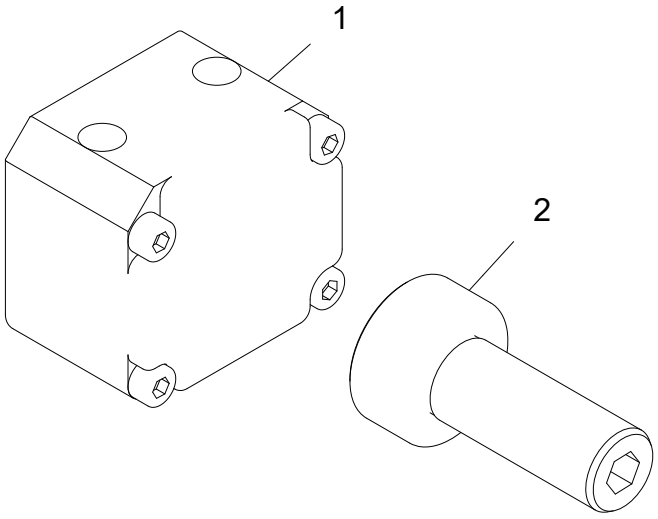
1
2

Övre kvistknivsgivare

Struktur 401289				
Pos.	Art nr.	Kvantitet	Beskrivning	Specifikation
1	401288	1	Kvistknivsgivare	
2	514054	1	Skruv	

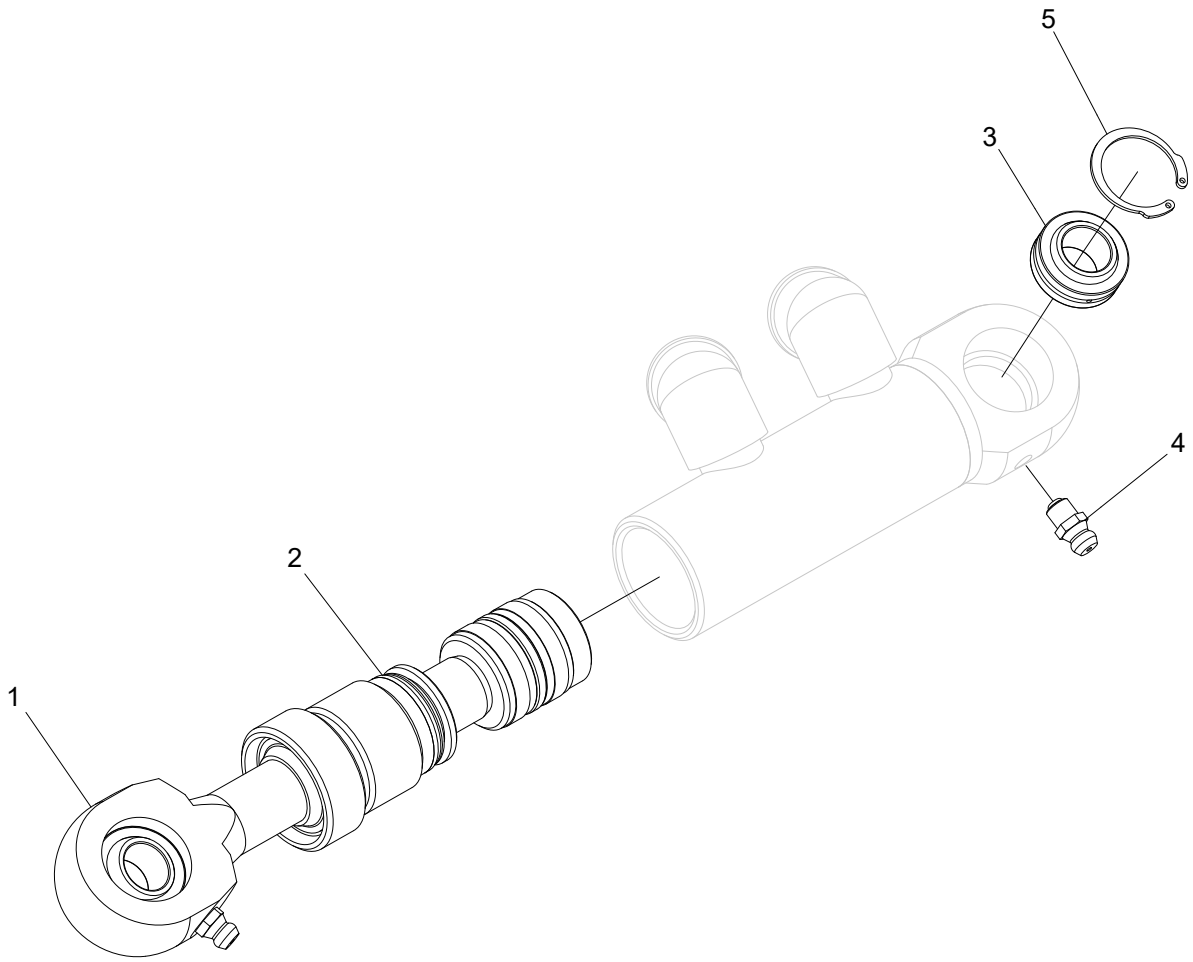
5
3
4
2
1

Hydraulcylinder

Struktur 018360				
Pos.	Art nr.	Kvantitet	Beskrivning	Specifikation
1	018360-KIT	1	Kolvstångskit	
2	620003	1	Packningssats	
3	015220	1	Ledlager	
4	625004	1	Smörjnippel	M6
5	517214	1	Låsring	JV 22

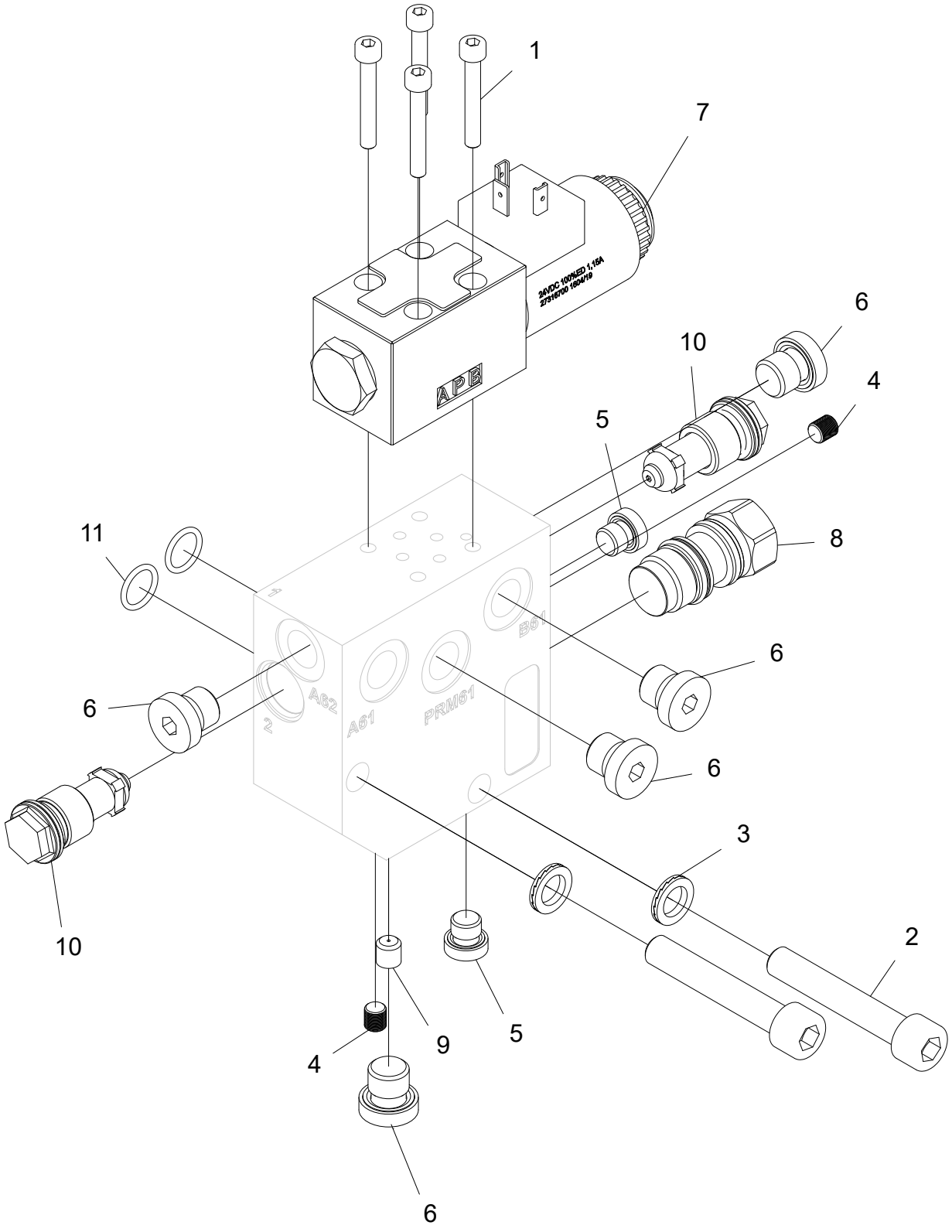
1
7
24VDC 100%ED 1,15A
27316700 1604/19
APB
6
10
4
5
8
11
B61
6
6
A62
A61
PRM61
6
3
10
2
9
5
4
6

Ventilblock

Struktur 018912				
Pos.	Art nr.	Kvantitet	Beskrivning	Specifikation
1	501032	4	Skruv	M5x35 12.9
2	501096	2	Skruv	M10x60 12.9
3	503057	2	Bricka	M10 NL
4	519055	2	Plugg	
5	601000	2	Insexplugg	
6	601001	5	Insexplugg	
7	612057	1	Riktningsventil	
8	612105	1	Plugg	
9	613024	1	Strypskruv	M8x1
10	617032	2	Chockventil	
11	619057	2	O-ring	12,42x1,78

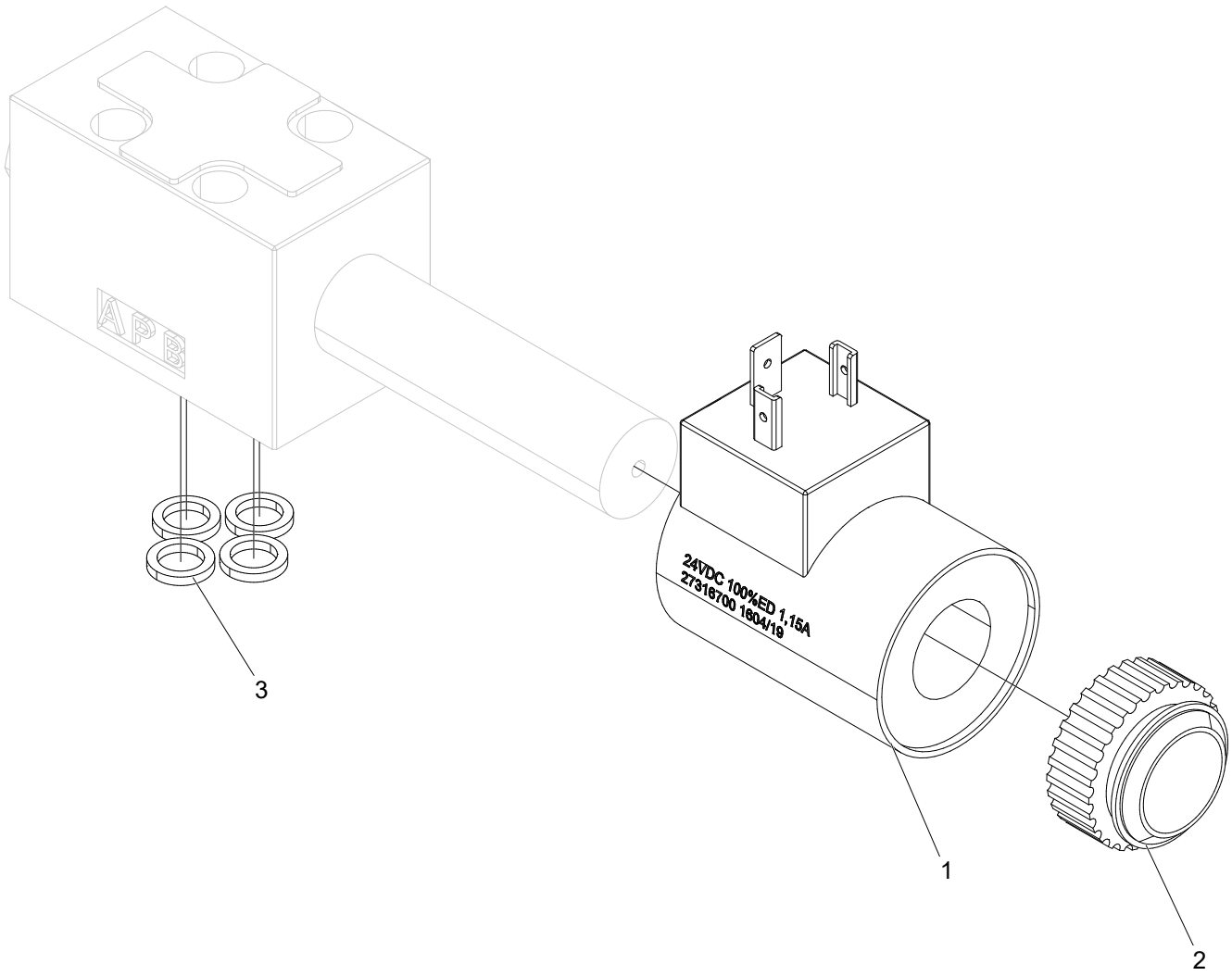
APB
24VDC 100%ED 1,15A
27316700 1604/19
3
1
2

Riktningsventil

Struktur 612057				
Pos.	Art nr.	Kvantitet	Beskrivning	Specifikation
1	613069	1	Solenoid	
2	613105	1	Plastmutter	
3	540037	4	O-ring	7,65x1,68

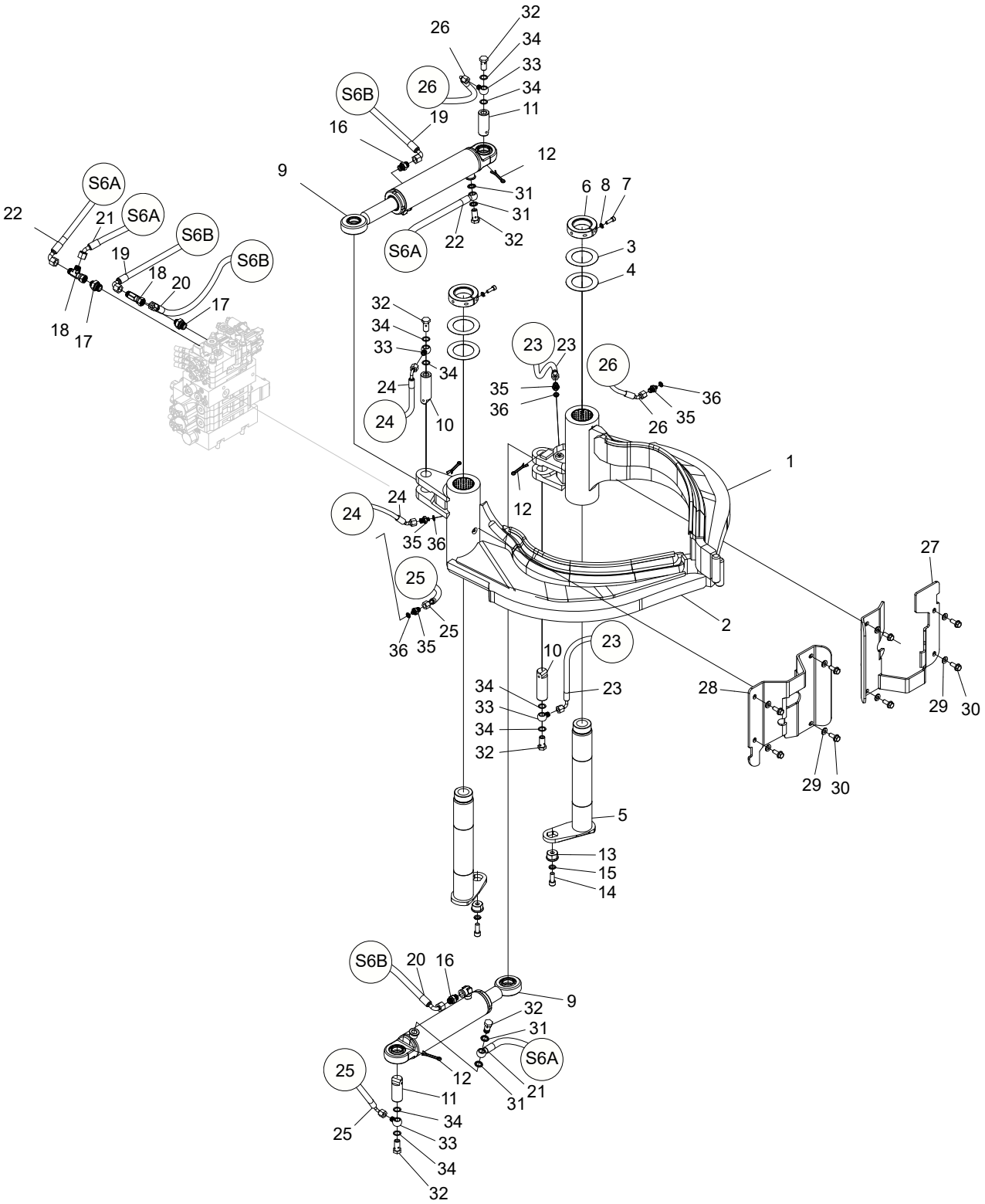
32
26
34
33
26
34
S6B
11
19
16
12
9
31
6 8 7
S6A
22
21
S6A
31
S6B
22
32
3
19
S6B
18
20
4
17
18
17
32
34
33
23
23
26
34
35
36
24
36
24
10
35
26
1
24
12
24
35 36
27
25
2
25
36 35
23
10
34
23
28
33
29 30
34
32
29 30
5
13
15
14
S6B
20 16
9
32
31
S6A
25
12
21
11
31
34
25
33
34
32

Vänster och höger kvistkniv, sammanställning

Struktur 047241				
Pos.	Art nr.	Kvantitet	Beskrivning	Specifikation
1	047214	1	Vänster kvistkniv	
2	047215	1	Höger kvistskniv	
3	507011	2	Shims	63x98x0,5
4	507012	2	Shims	63x98x1
5	018585	2	Axel	Ø60
6	016069	2	Axelmutter	
7	501070	2	Skruv	M8x25 12.9
8	503055	2	Bricka	M8 NL
9	013203	2	Hydraulcylinder	
10	010604	2	Axel	Ø32
11	010605	2	Axel	Ø32
12	516002	4	Saxpinne	6,3x50
13	018589	2	Låshylsa	
14	501109	2	Skruv	M12x30 12.9
15	503060	2	Bricka	M12 NL
16	601754	2	Adapter	BSP 3/8”-11/16” ORFS
17	601757	2	Adapter	BSP -08 - ORFS -06
18	601736	2	T-adapter	11/16” ORFS
19	648449	1	Hydraulslang	
20	648450	1	Hydraulslang	
21	648451	1	Hydraulslang	
22	648452	1	Hydraulslang	
23	648456	1	Smörjslang	
24	648455	1	Smörjslang	
25	648454	1	Smörjslang	
26	648453	1	Smörjslang	
27	018645	1	Skydd	
28	018646	1	Skydd	
29	503075	8	Bricka	M10 NL sp
30	505084	8	Skruv	M10x25 10.9
31	601102	4	Tredobricka	3/8”
32	601061	6	Banjoskruv	3/8”
33	602019	4	Adapter	3/8”

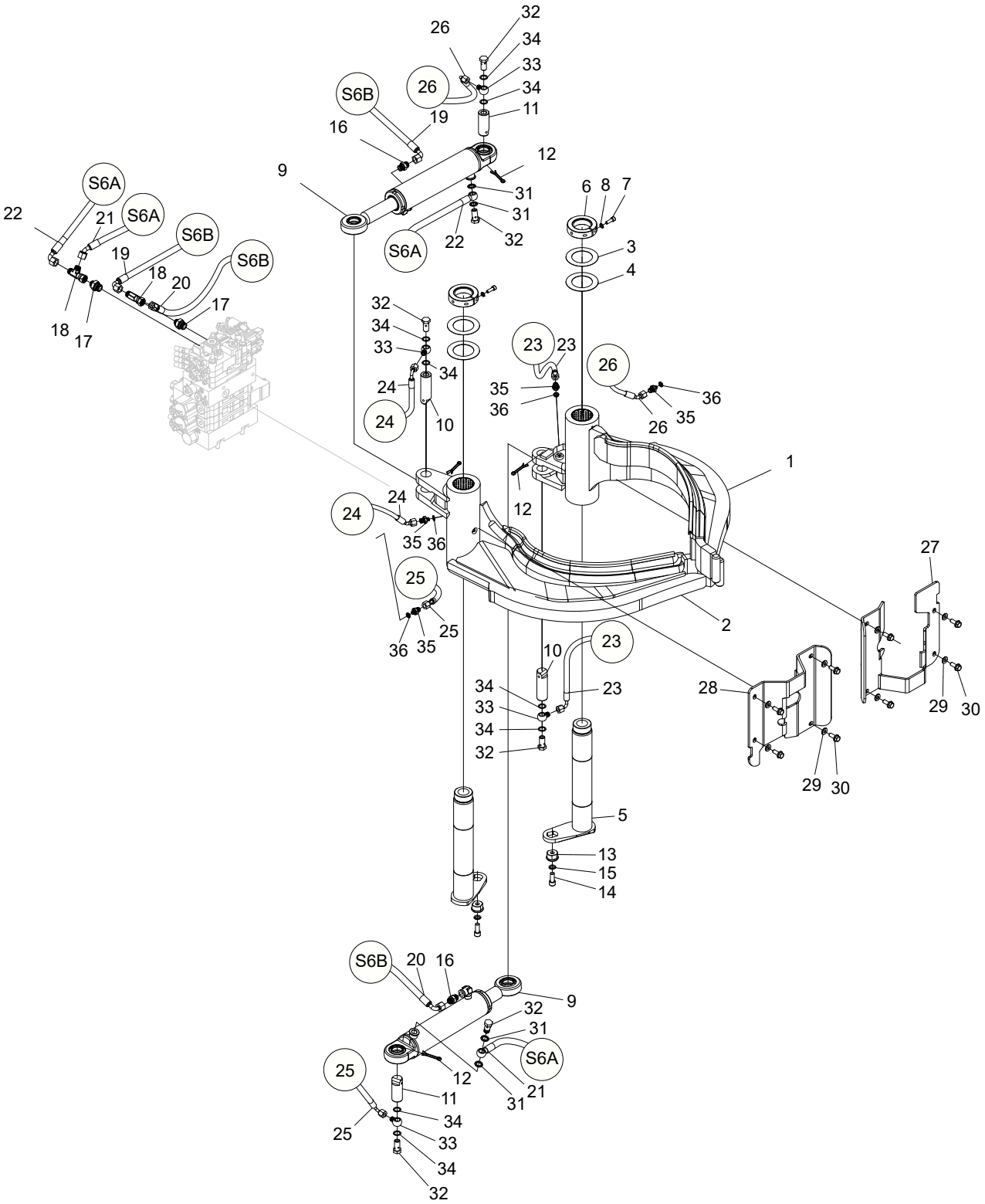
32
26
34
33
26
34
S6B
11
19
16
12
9
31
6 8 7
S6A
22
21
S6A
31
S6B
22
32
3
19
S6B
18
20
4
17
18
17
32
34
33
23
23
26
34
35
36
24
36
24
10
35
26
1
24
12
24
35 36
27
25
2
25
36 35
23
10
34
23
28
33
29 30
34
32
29 30
5
13
15
14
S6B
20 16
9
32
31
S6A
25
12
21
11
31
34
25
33
34
32

Struktur 047241				
Pos.	Art nr.	Kvantitet	Beskrivning	Specifikation
34	601208	8	Kopparbricka	17x23x1,5
35	601026	4	Adapter	1/8”-1/4”
36	601100	4	Tredobricka	1/8”

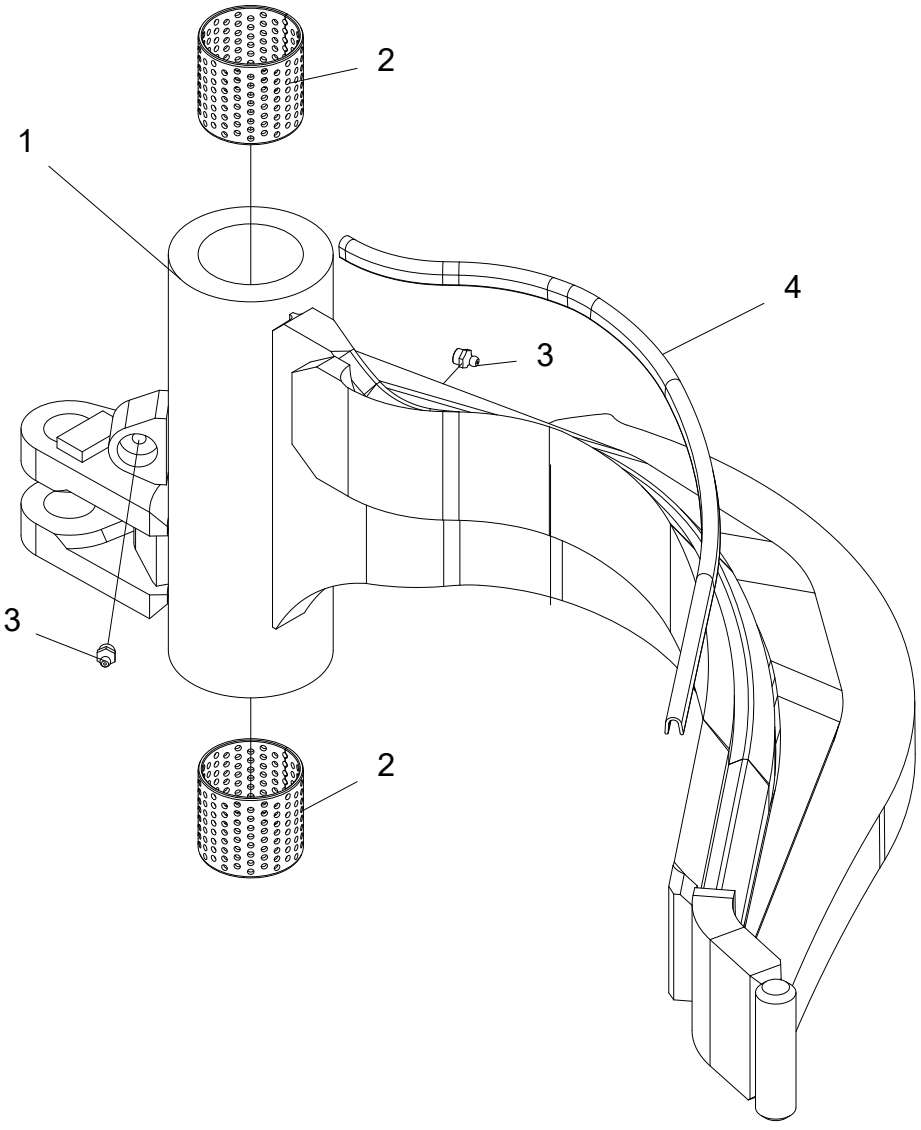
2
1
4
3
3
2

Vänster kvistkniv

Struktur 047214				
Pos.	Art nr.	Kvantitet	Beskrivning	Specifikation
1	018697	1	Kvistkniv	
2	512029	2	Bussning	60x60
3	625000	2	Smörjnippel	1/8”
4	519010	1	Eggskydd	0,59m

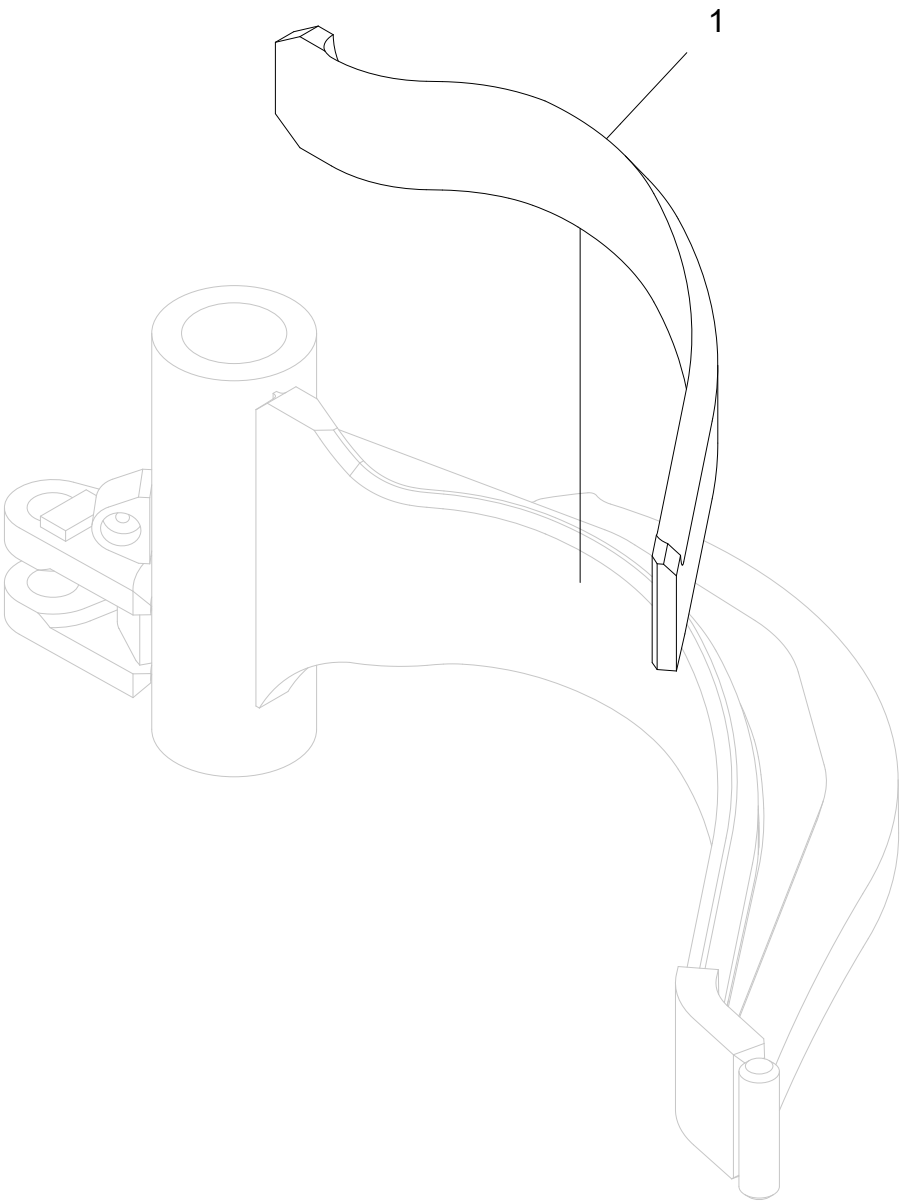
1

Vänster kvistkniv. Utbytbart knivskär

Struktur 018697				
Pos.	Art nr.	Kvantitet	Beskrivning	Specifikation
1	018691	1	Knivskär	

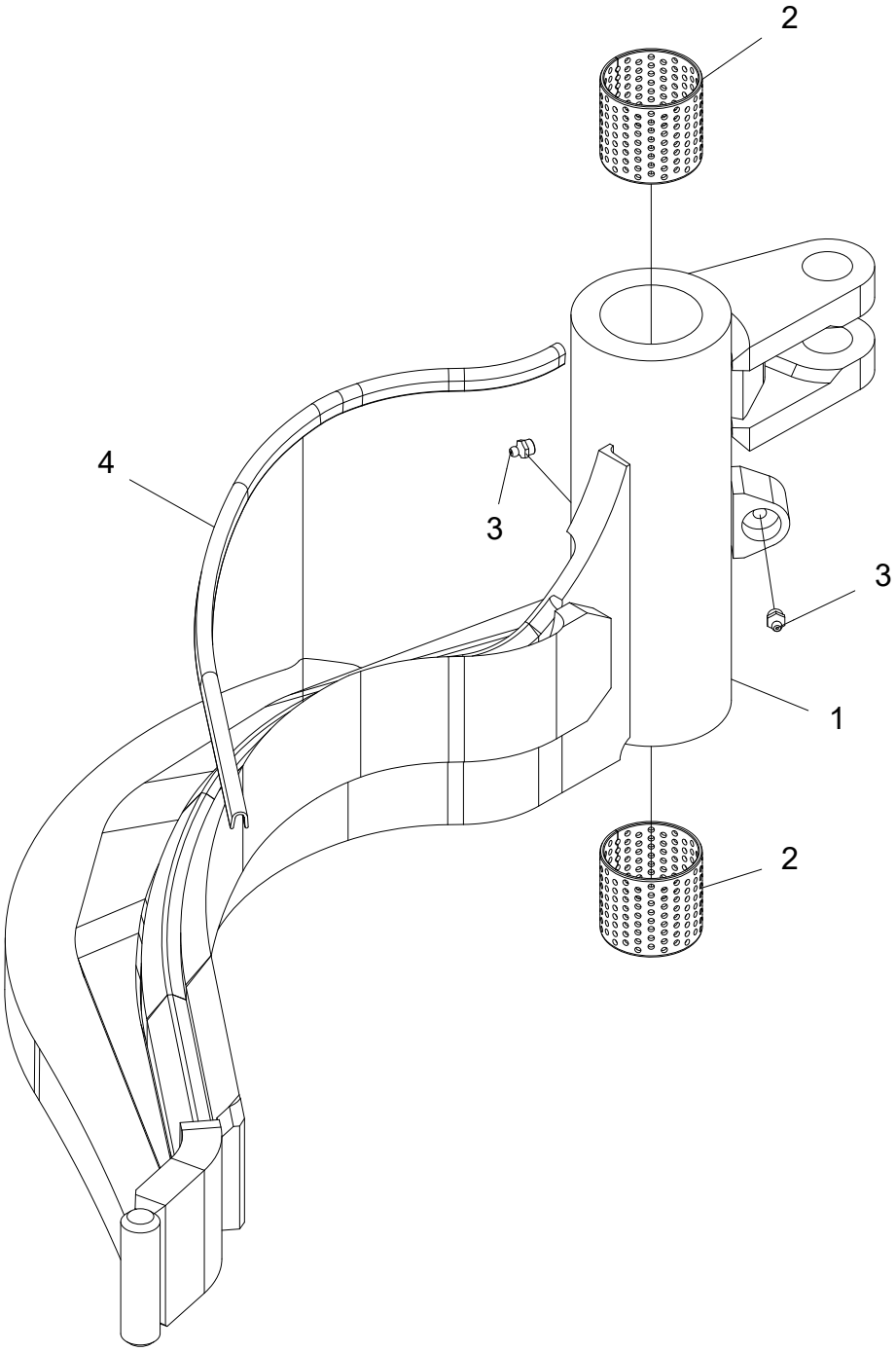
2
4
3
3
1
2

Höger kvistkniv

Struktur 047215				
Pos.	Art nr.	Kvantitet	Beskrivning	Specifikation
1	018698	1	Kvistkniv	
2	512029	2	Bussning	60x60
3	625000	2	Smörjnippel	1/8”
4	519010	1	Eggskydd	0,59m

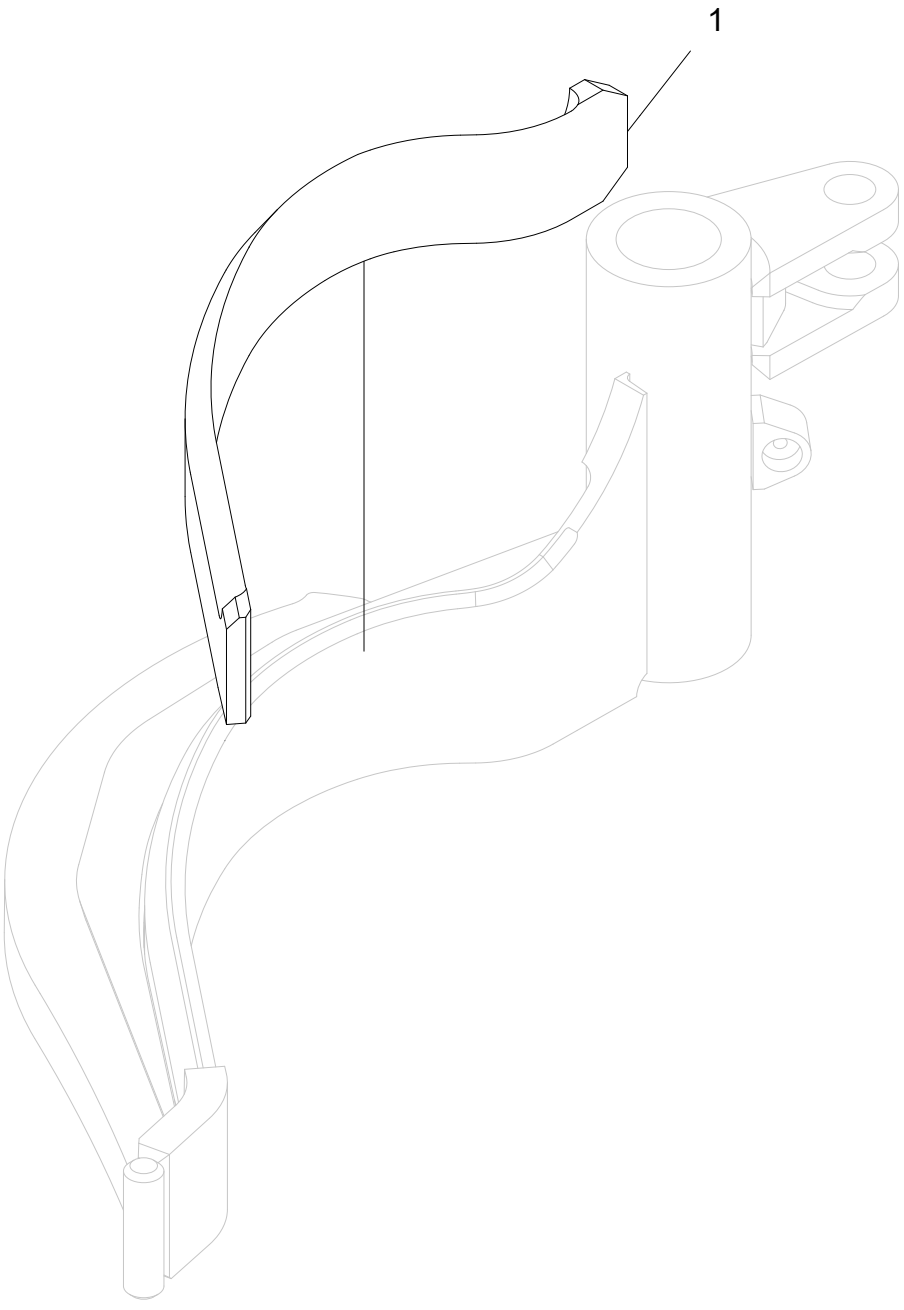
1

Höger kvistkniv. Utbytbart knivskär

Struktur 018698				
Pos.	Art nr.	Kvantitet	Beskrivning	Specifikation
1	018692	1	Knivskär	

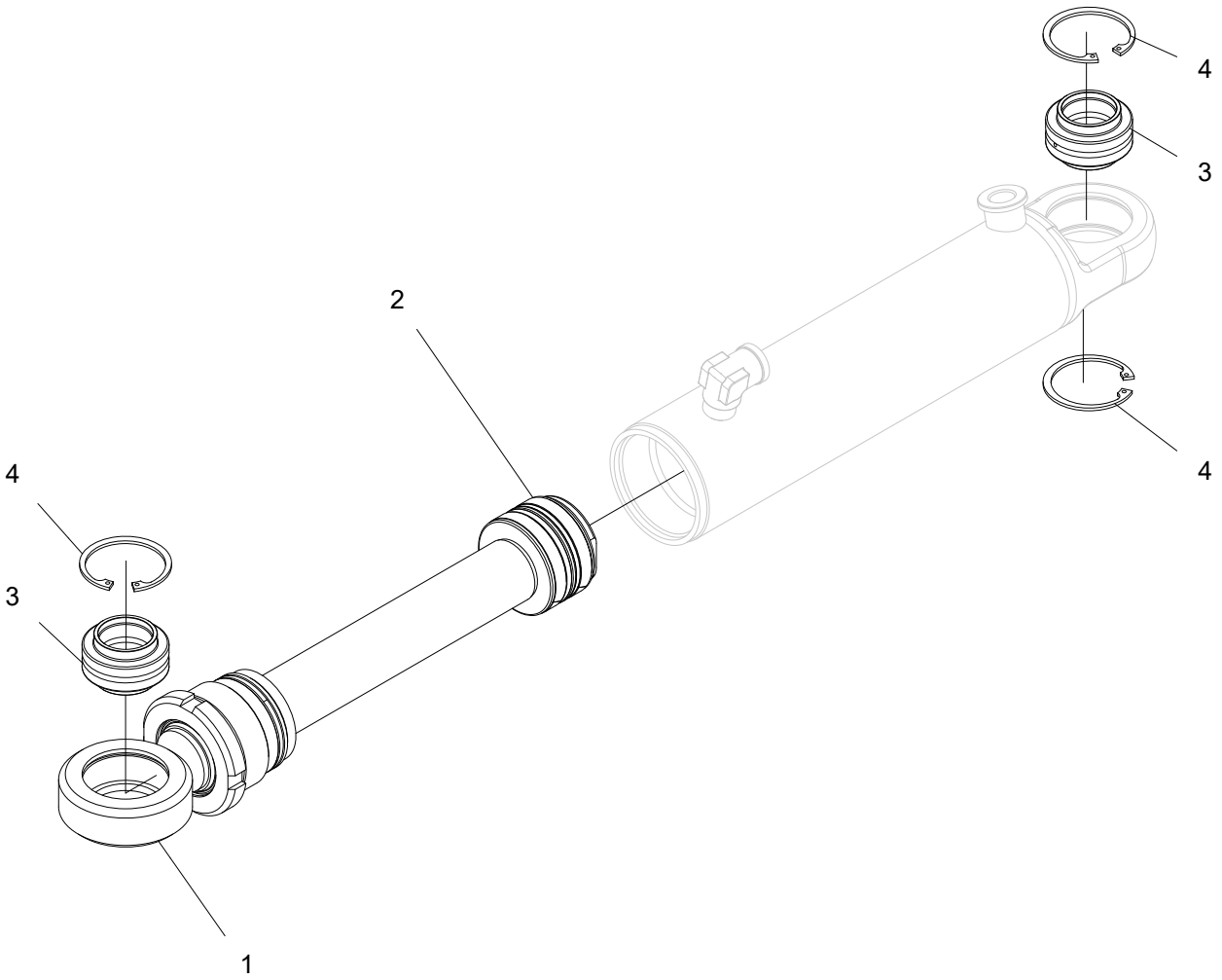
4
3
2
4
4
3
1

Hydraulcylinder

Struktur 013203				
Pos.	Art nr.	Kvantitet	Beskrivning	Specifikation
1	013510-KIT	1	Kolvstångskit	
2	620085	1	Packningssats	
3	510050	2	Ledlager	
4	517245	3	Låsring	SGH 45

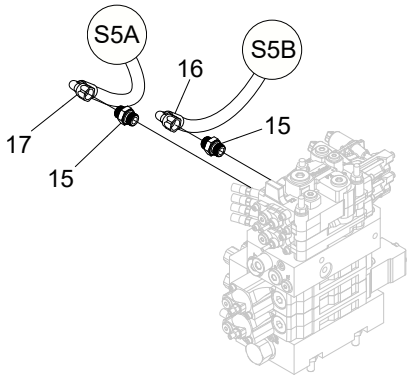
S5A
S5B
16
17
15
15

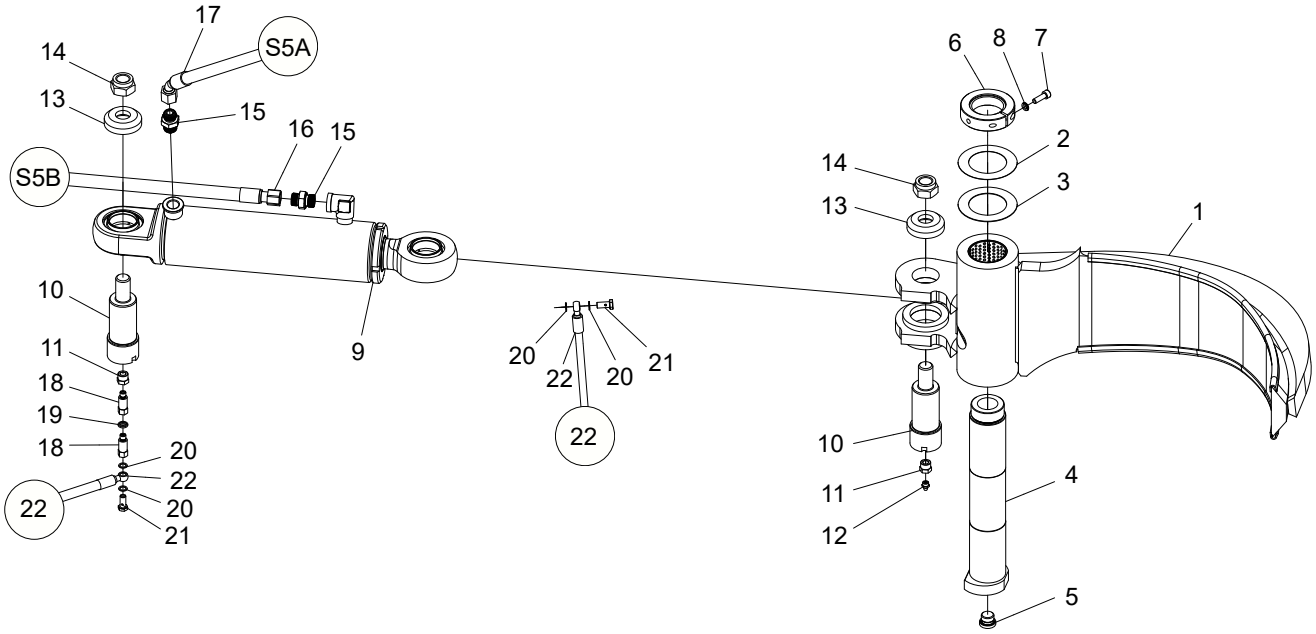
17
14
S5A
13
15
16
15
S5B
10
11
18
19
18
20
22
22
20
21
9
20
22
20
21
22
6
8
7
2
14
3
13
1
10
4
11
12
5

Nedre kvistkniv, sammanställning

Struktur 047242				
Pos.	Art nr.	Kvantitet	Beskrivning	Specifikation
1	047213	1	Nedre kvistkniv	
2	507011	1	Shims	63x98x0,5
3	507012	1	Shims	63x98x1
4	018588	1	Axel	Ø60
5	601003	1	Insexplugg	
6	016069	1	Axelmutter	
7	501070	1	Skruv	M8x25 12.9
8	503055	1	Bricka	M8 NL
9	018299	1	Hydraulcylinder	
10	010341	2	Axel	Ø52
11	602030	2	Bussning	1/8”-3/8”
12	625000	1	Smörjnippel	1/8”
13	010342	2	Bricka	
14	502062	2	Mutter	M24
15	601758	4	Adapter	BSP 1/2”-13/16” ORFS
16	648447	1	Hydraulslang	
17	648448	1	Hydraulslang	
18	018060	2	Adapter	1/8”
19	601100	2	Tredobricka	1/8”
20	601203	4	Kopparbricka	
21	601701	2	Banjoskruv	1/8”
22	648446	1	Smörjslang	

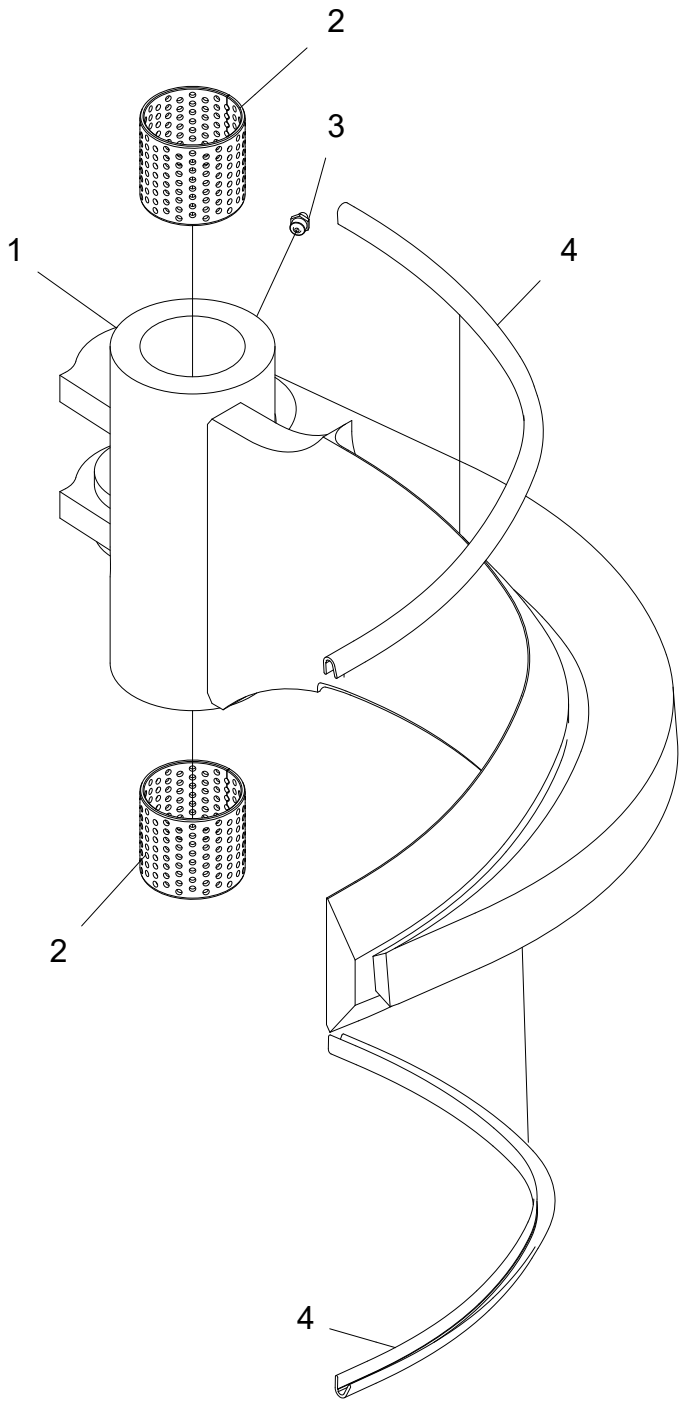
2
3
1
4
2
4

Nedre kvistkniv

Struktur 047213				
Pos.	Art nr.	Kvantitet	Beskrivning	Specifikation
1	018702	1	Kvistkniv	
2	512029	2	Bussning	60x60
3	625000	1	Smörjnippel	1/8”
4	519010	2	Eggskydd	0,55m

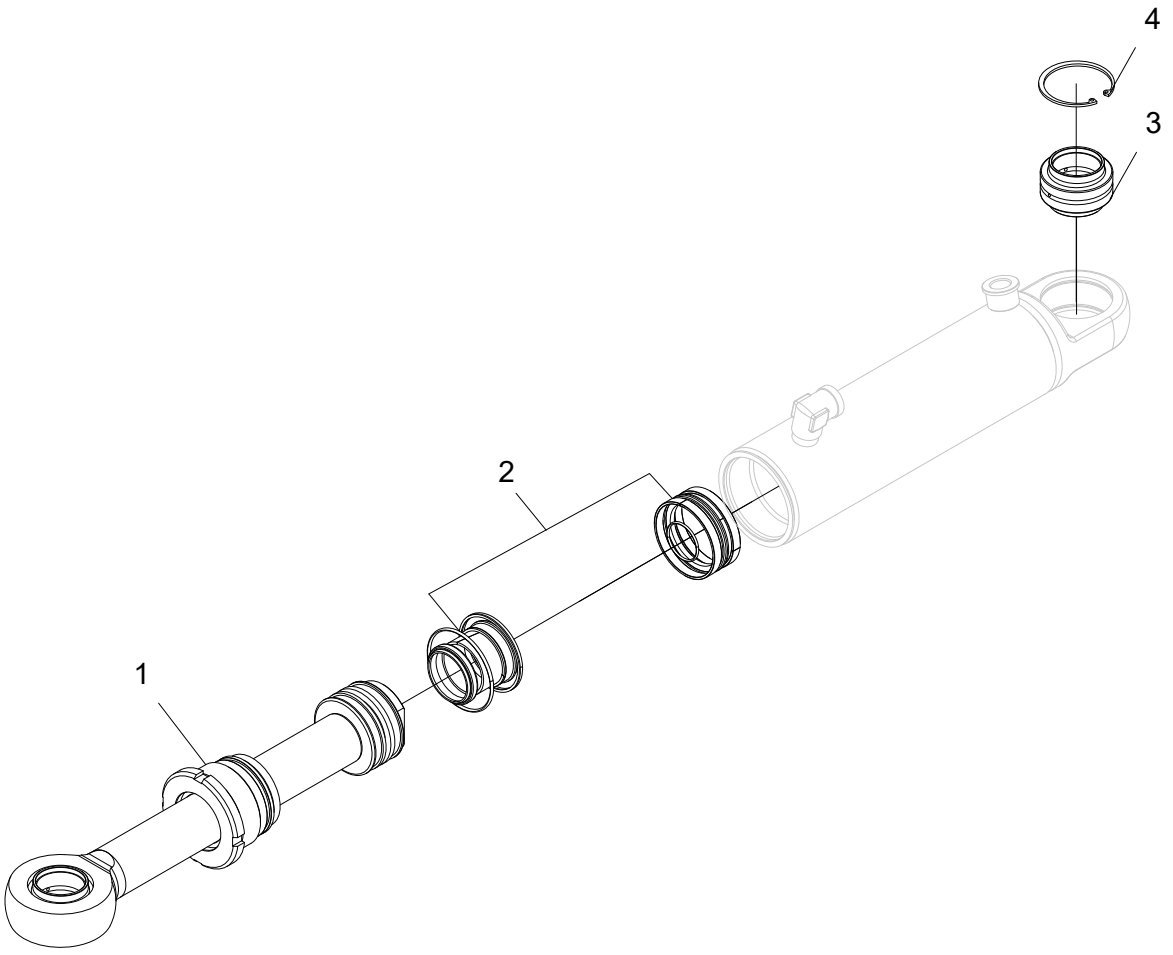
4
3
2
1

Hydraulcylinder

Struktur 018299				
Pos.	Art nr.	Kvantitet	Beskrivning	Specifikation
1	620759-KIT	1	Kolvstångskit	
2	620103	1	Packningssats	
3	510051	1	Ledlager	
4	517253	1	Låsring	SGH 68

Matningsenhet

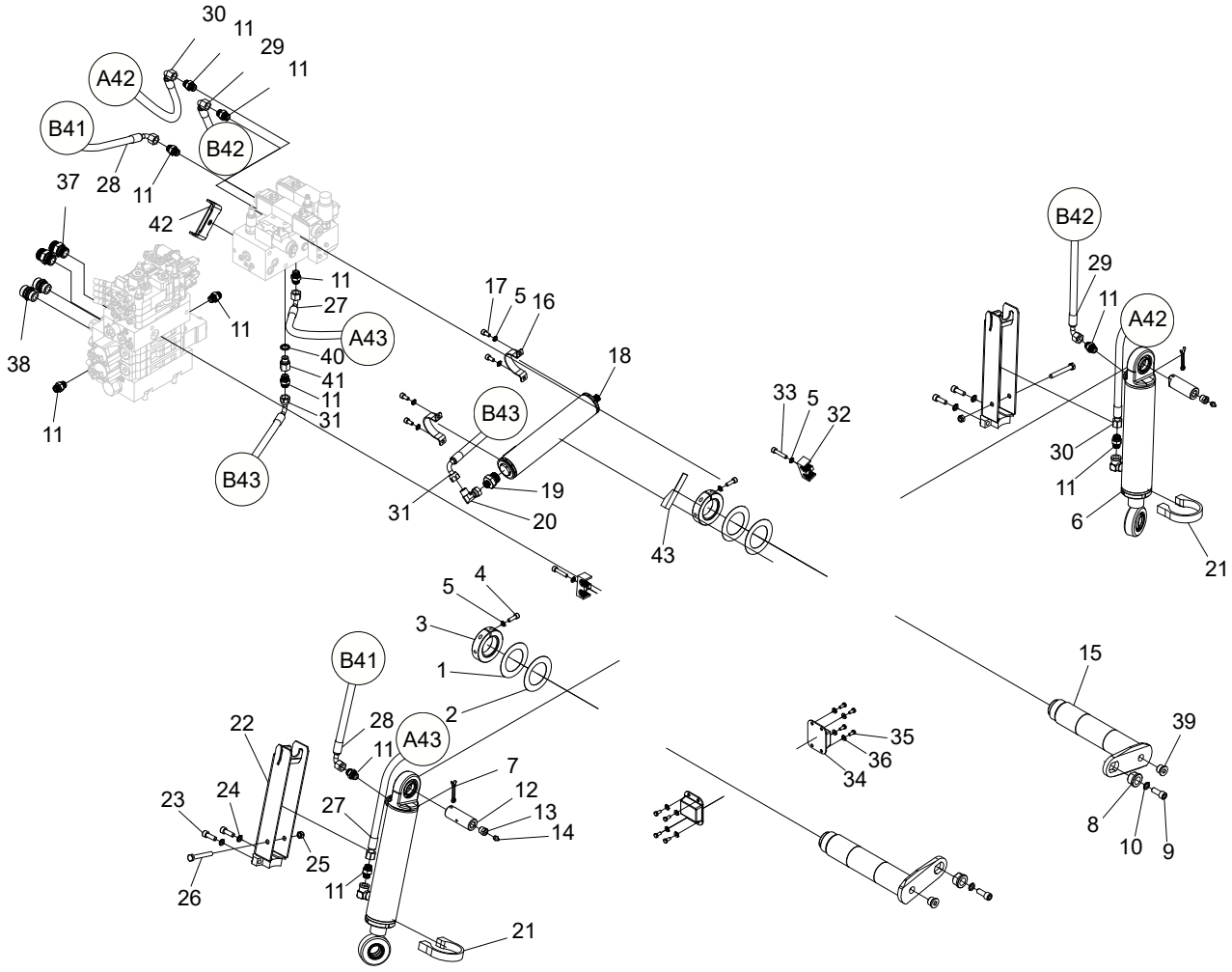
30
11
29
11
A42
B41
B42
37
28
11
42
11
27
A43
40
41
11
31
B43
38
11
11
17
5
16
18
B43
19
31
20
43
33
5
32
B42
29
11
A42
30
11
6
21
4
5
3
1
2
B41
28
A43
11
7
12
13
14
22
24
23
27
25
26
11
21
15
39
35
36
34
8
10
9

Matningsenhet, sammanställning

Struktur 047243				
Pos.	Art nr.	Kvantitet	Beskrivning	Specifikation
1	507011	2	Shims	63x98x0,5
2	507012	2	Shims	63x98x1,0
3	016069	2	Axelmutter	
4	501070	2	Skruv	M8x25 12.9
5	503055	8	Bricka	NL8
6	013203	2	Hydraulcylinder	
7	516002	2	Saxpinne	6,3x50
8	018589	2	Låshylsa	
9	501109	2	Skruv	M12x30 12.9
10	503060	2	Bricka	NL12
11	601754	11	Adapter	BSP 3/8” - 11/16” ORFS
12	012586	2	Axel	Ø32 - 86
13	602030	2	Bussning	1/8” - 3/8”
14	625000	2	Smörjnippel	1/8”
15	018587	2	Axel	Ø60 - 303
16	018389	2	Klamma	Ø61
17	501067	4	Skruv	M8x16 12.9
18	610221	1	Ackumulator	
19	601768	1	Adapter	ORFS -06
20	601726	1	Adapter	90 11/16” - 11/16” -16 ORFS
21	016253	2	Klamma	
22	016257	2	Cylinderskydd	
23	501090	4	Skruv	M10x30 12.9
24	503057	4	Bricka	NL10
25	502055	2	Mutter	M10
26	500078	2	Skruv	M10x75 8.8 FZB
27	648461	1	Hydraulslang	
28	648460	1	Hydraulslang	
29	648459	1	Hydraulslang	
30	648458	1	Hydraulslang	
31	648457	1	Hydraulslang	
32	016878	2	Klamma	3/8”
33	501073	2	Skruv	M8x40 12.9

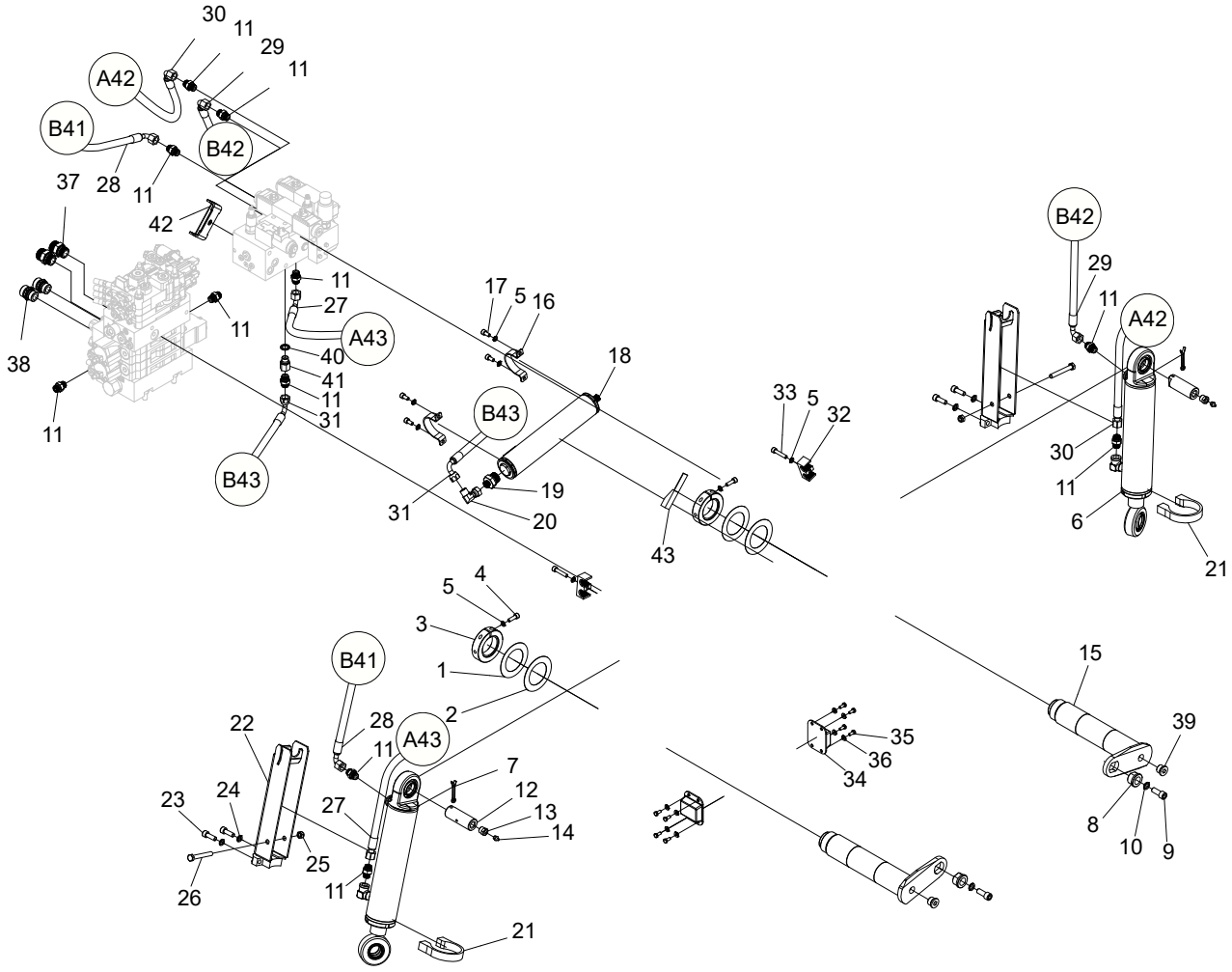
30
11
29
11
A42
B41
B42
37
28
11
42
11
27
A43
40
41
11
31
B43
38
11
11
17
5
16
18
B43
19
31
20
43
33
5
32
B42
29
11
A42
30
11
6
21
4
5
3
1
2
B41
28
A43
11
7
12
13
14
22
24
23
27
25
26
11
21
15
39
35
36
34
8
10
9

Struktur 047243				
Pos.	Art nr.	Kvantitet	Beskrivning	Specifikation
34	014377	2	Anslagsbuffert	
35	500022	8	Skruv	M6x14 8.8 FZB
36	503073	8	Bricka	NL6 sp
37	601762	2	Adapter	BSP 3/4” - 1.3/16” ORFS
38	601763	2	Adapter	ORFS -12
39	601003	2	Insexplugg	1/2”
40	601102	1	Tredobricka	3/8”
41	602051	1	Adapter	3/8”
42	012991	1	Slangfäste	
43	626001	1	Spännrem	

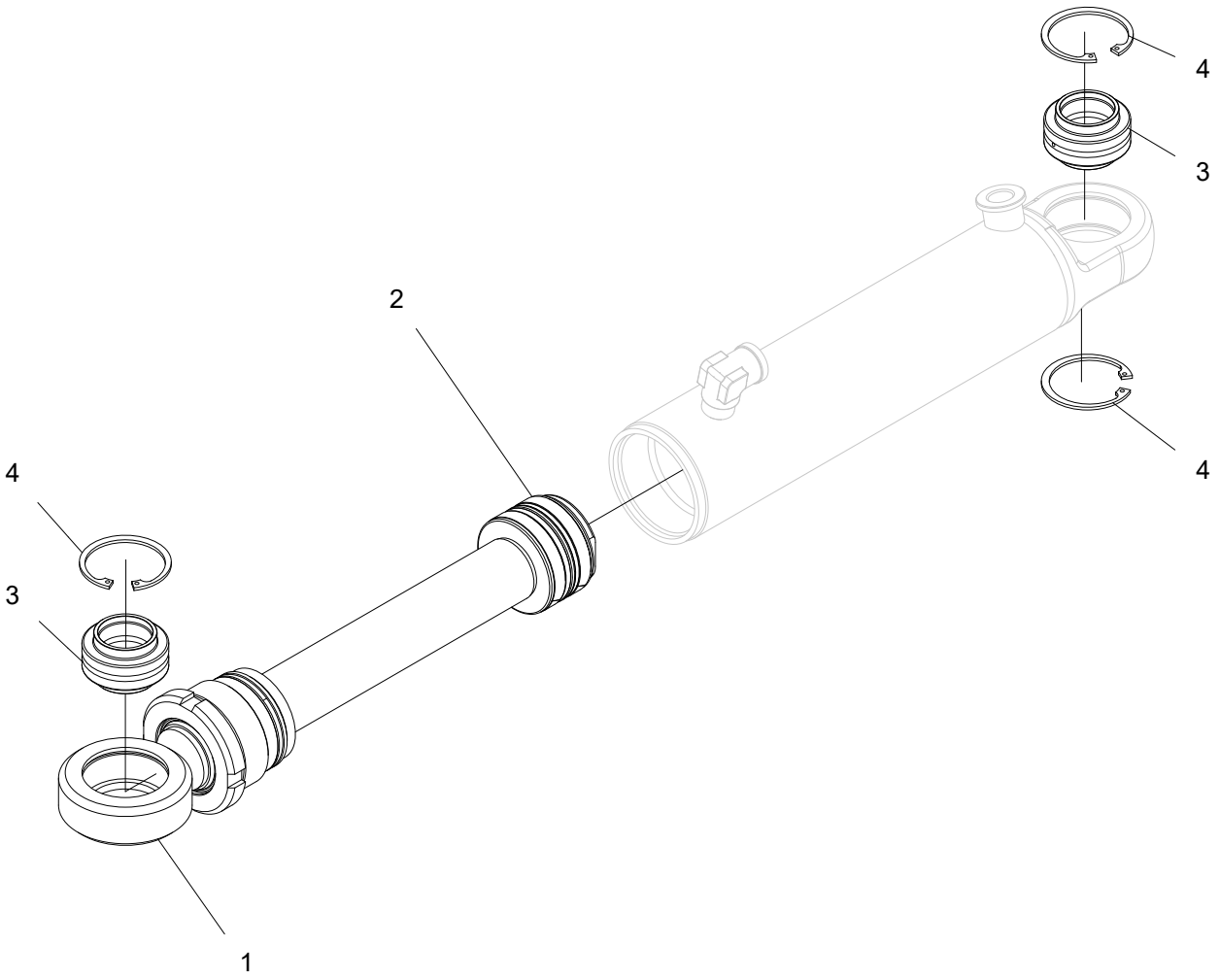
4
3
2
4
4
3
1

Hydraulcylinder

Struktur 013203				
Pos.	Art nr.	Kvantitet	Beskrivning	Specifikation
1	013510-KIT	1	Kolvstångskit	
2	620085	1	Packningssats	
3	510050	2	Ledlager	
4	517245	3	Låsring	SGH 52

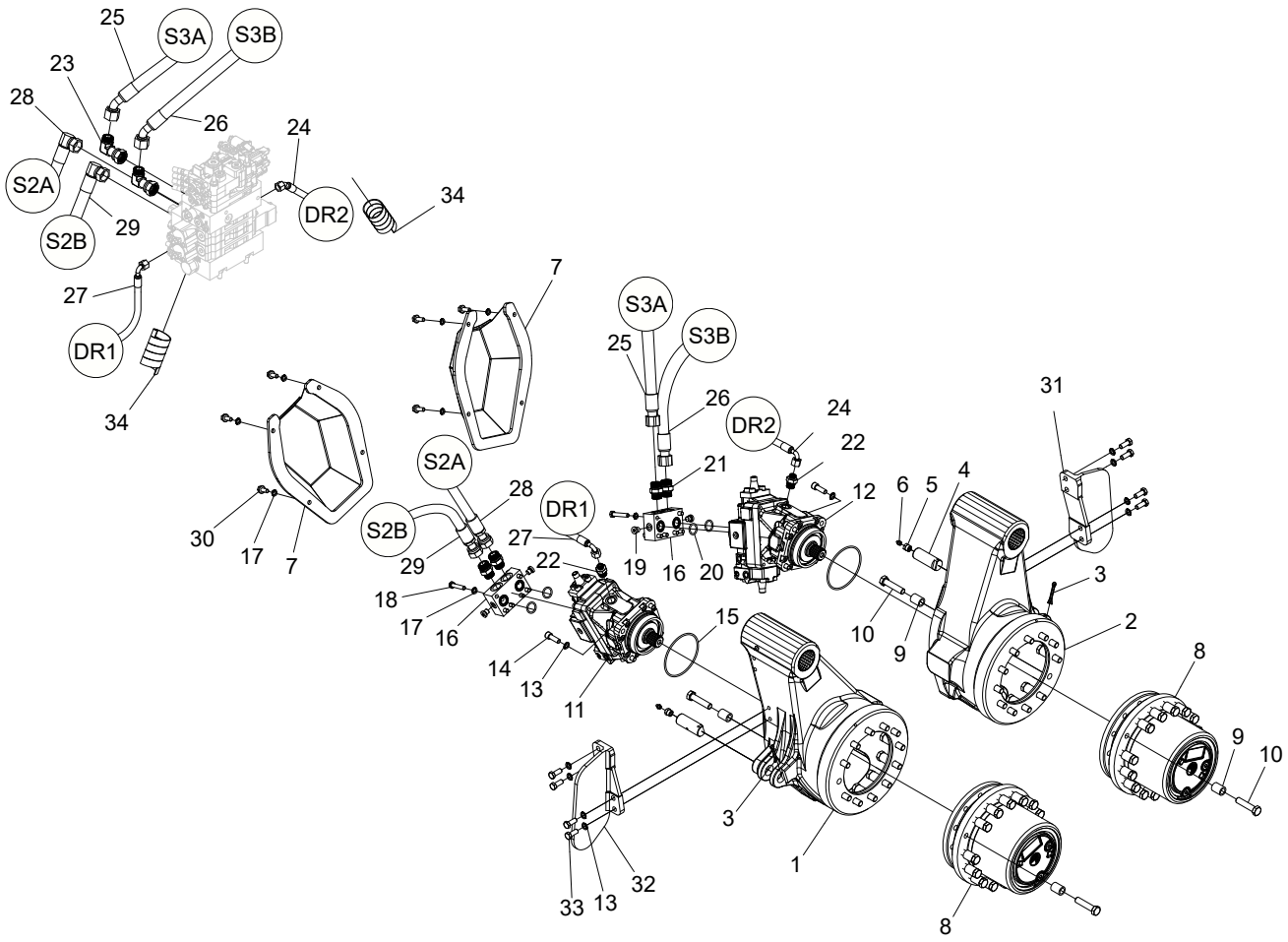
25
S3A
S3B
23
28
26
24
S2A
DR2
34
S2B
29
27
DR1
34
7
S3A
S3B
25
26
DR2
24
22
31
S2A
21
28
DR1
12
6
5
4
30
17
7
S2B
27
29
22
19
16
20
3
18
17
16
15
10
9
2
14
13
11
8
9
10
3
1
32
33
13
8

Matarhjulsarmar V12, sammanställning

Struktur 047244				
Pos.	Art nr.	Kvantitet	Beskrivning	Specifikation
1	047221	1	Höger matarhjulsarm	
2	047220	1	Vänster matarhjulsarm	
3	516002	2	Saxpinne	6,3x50
4	012586	2	Axel	Ø32
5	602030	2	Bussning	1/8”-3/8”
6	625000	2	Smörjnippel	1/8”
7	013572	2	Skydd	
8	609060	2	Hjulväxel	
9	010676	56	Distans	
10	500137	56	Skruv	M16x70 8.8 FZB
11	609132	1	Höger matarhjulsmotor	
12	609133	1	Vänster matarhjulsmotor	
13	503060	16	Bricka	M12 NL
14	501110	8	Skruv	M16x35 12.9
15	543164	2	O-ring	125x4
16	016527	2	Ventilblock	V12
17	503057	20	Bricka	M10 NL
18	500074	12	Skruv	M10x55 8.8 FZB
19	601001	4	Insexplugg	1/4”
20	540154	4	O-ring	24,99x3,53
21	601762	4	Adapter	BSP 3/4”-1 3/16” ORFS
22	601755	2	Adapter	ORFS -06
23	601730	2	Adapter	1 3/16”-1 3/16” ORFS
24	648467	1	Hydraulslang	
25	648466	1	Hydraulslang	
26	648465	1	Hydraulslang	
27	648464	1	Hydraulslang	
28	648463	1	Hydraulslang	
29	648462	1	Hydraulslang	
30	505084	8	Skruv	M10x25 10.9
31	015695	1	Skydd	
32	015696	1	Skydd	
33	500091	8	Skruv	M12x30 8.8 FZB

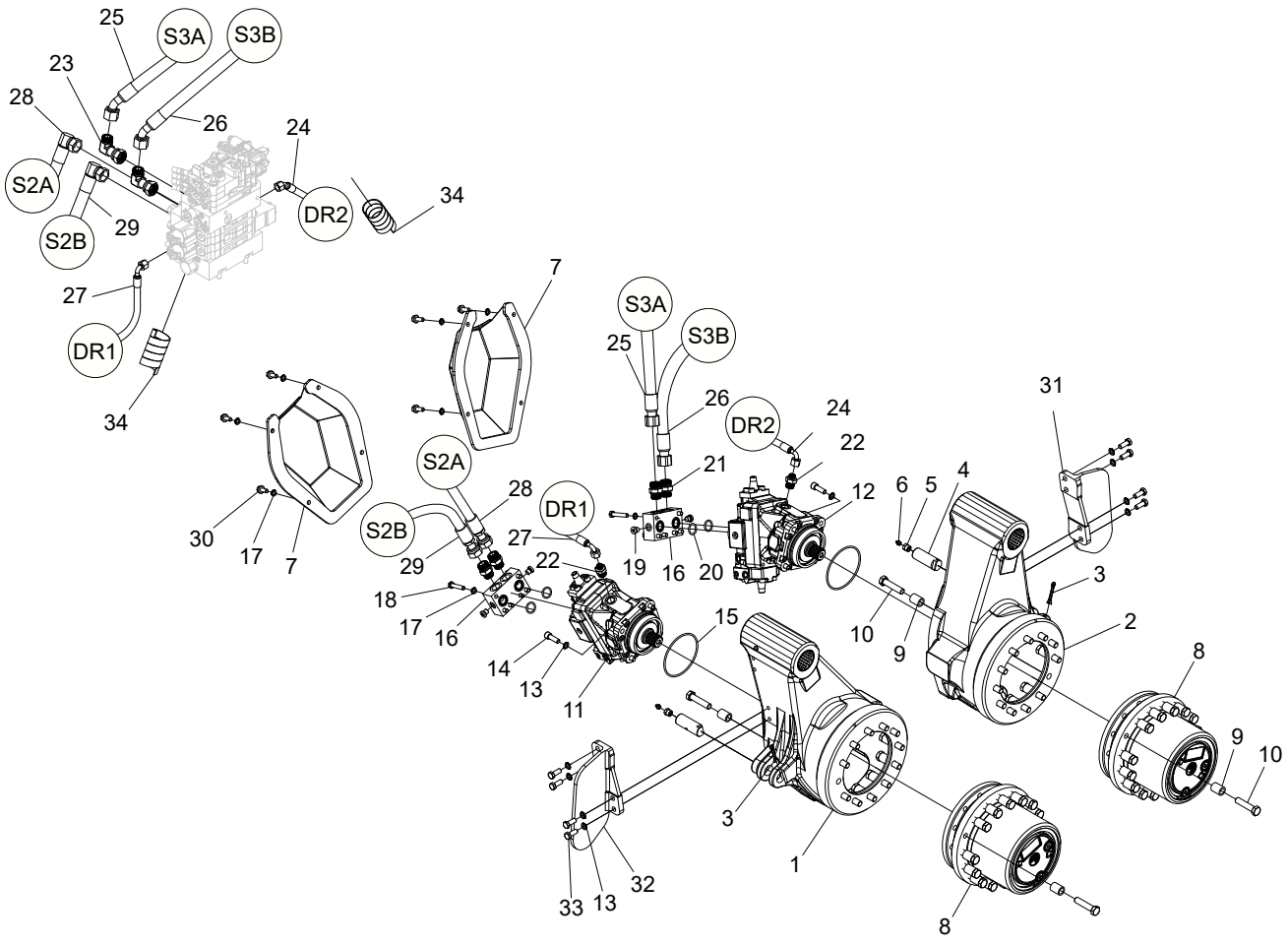
25
S3A
S3B
23
28
26
24
S2A
DR2
34
S2B
29
27
DR1
34
7
S3A
25
S3B
26
DR2
24
22
S2A
21
28
DR1
12
6
5
4
31
30
17
7
S2B
27
29
22
19
16
20
3
18
17
16
15
10
9
2
14
13
11
8
9
10
3
1
33
13
32
8

Struktur 047244				
Pos.	Art nr.	Kvantitet	Beskrivning	Specifikation
34	615051	2	Slangskydd	2”

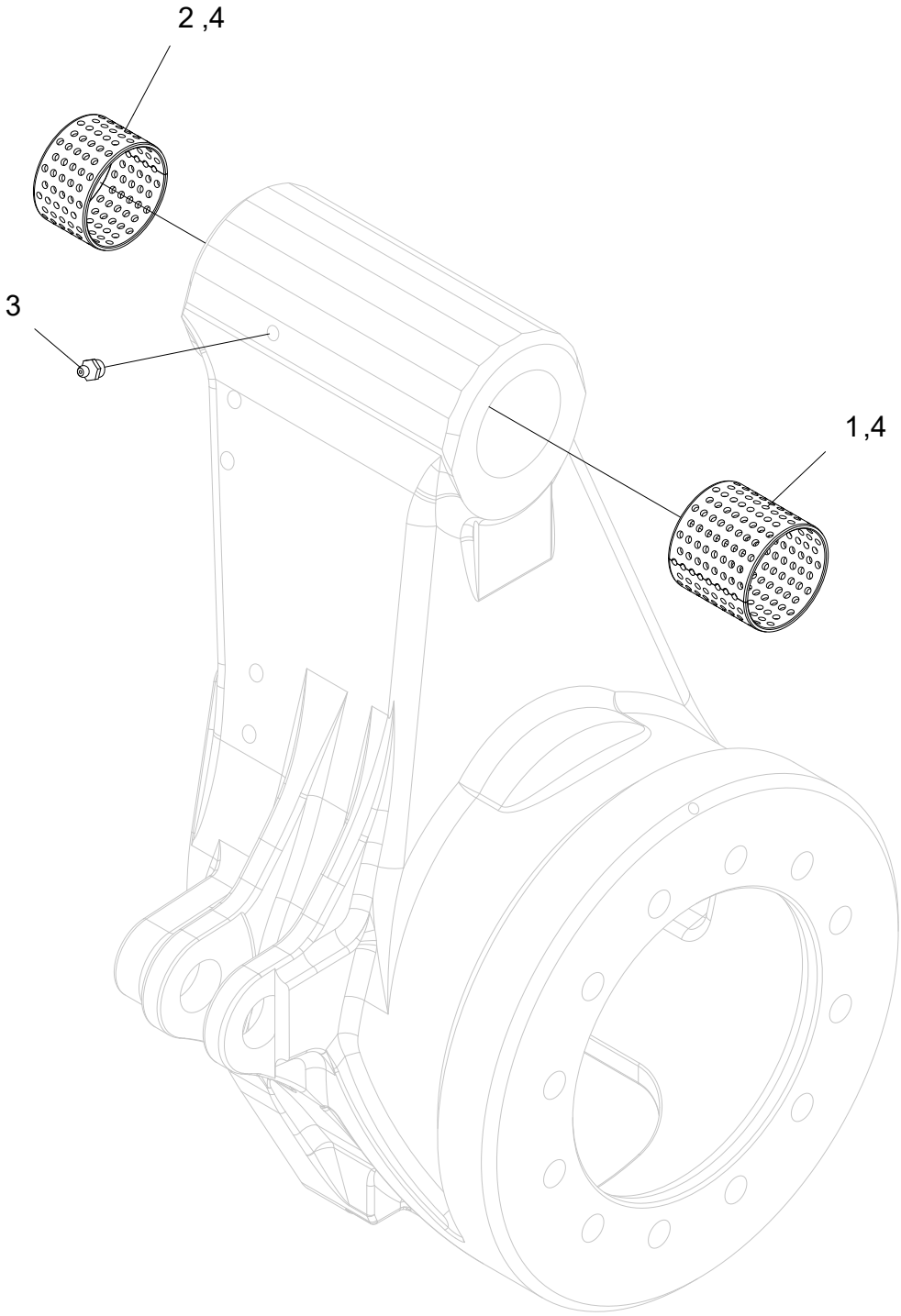
2 ,4
3
1,4

Höger matarhjulsarm V12

Struktur 047221				
Pos.	Art nr.	Kvantitet	Beskrivning	Specifikation
1	512029	1	Bussning	60x60
2	512028	1	Bussning	60x40
3	625000	1	Smörjnippel	1/8”
4			Loctite	603

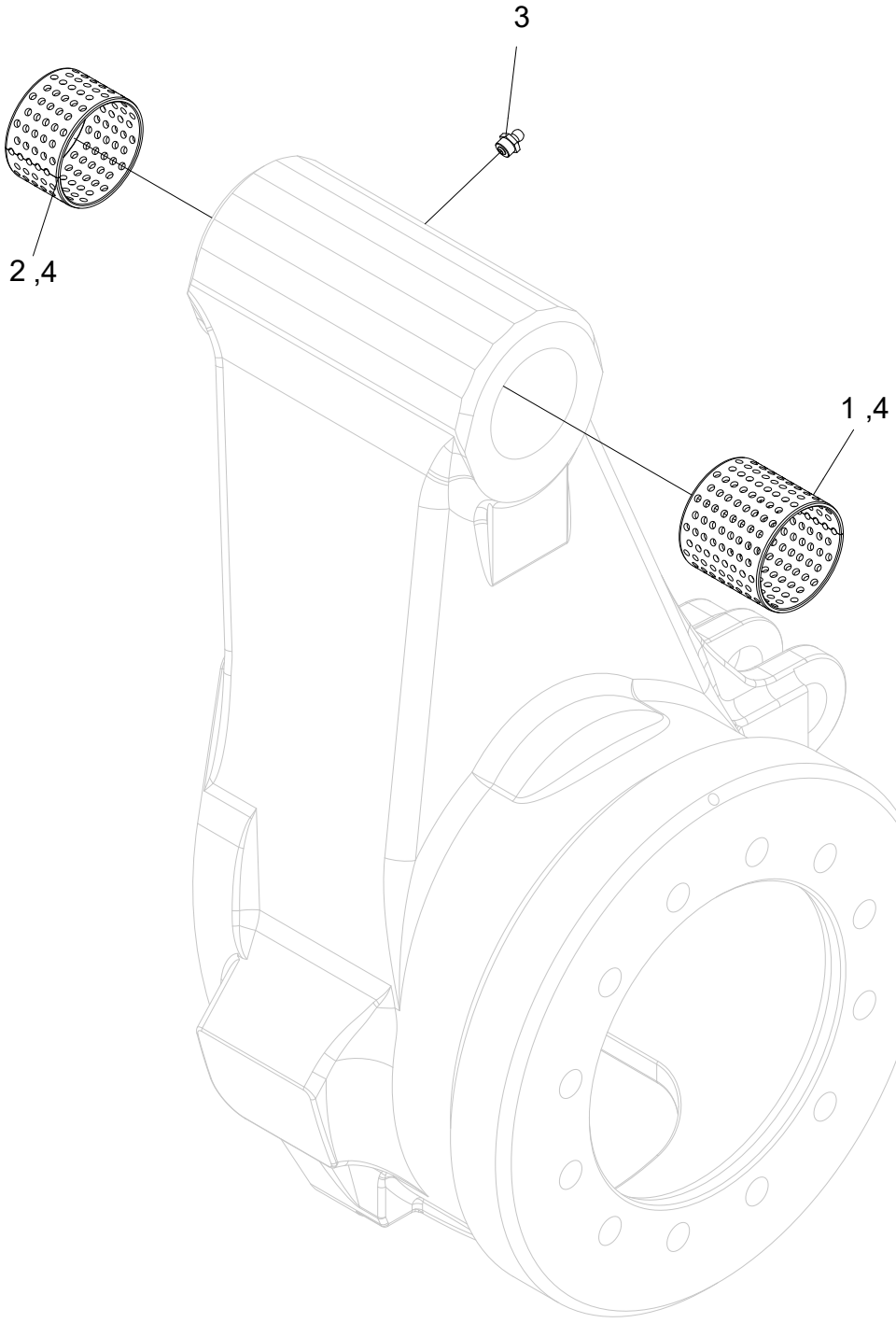
3
2 ,4
1 ,4

Vänster matarhjulsarm V12

Struktur 047220				
Pos.	Art nr.	Kvantitet	Beskrivning	Specifikation
1	512029	1	Bussning	60x60
2	512028	1	Bussning	60x40
3	625000	1	Smörjnippel	1/8”
4			Loctite	603

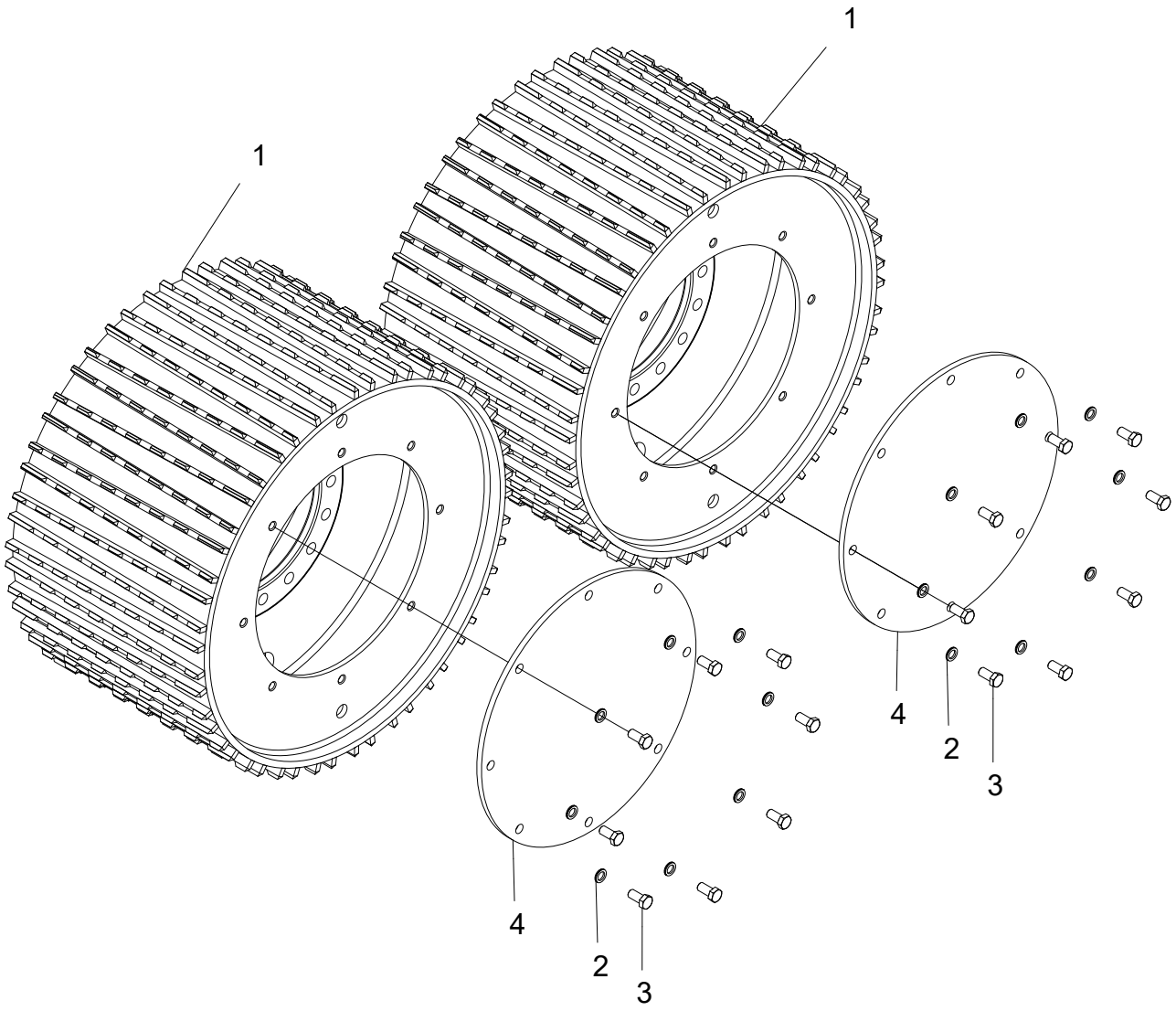
1
1
4
2
3
4
2
3

Matarhjul V-stål S, V12

Struktur 033764				
Pos.	Art nr.	Kvantitet	Beskrivning	Specifikation
1	034094	2	Matarhjul	
2	503060	16	Bricka	M12 NL
3	500090	16	Skruv	N12x25 8.8 FZB
4	015778	2	Lock	

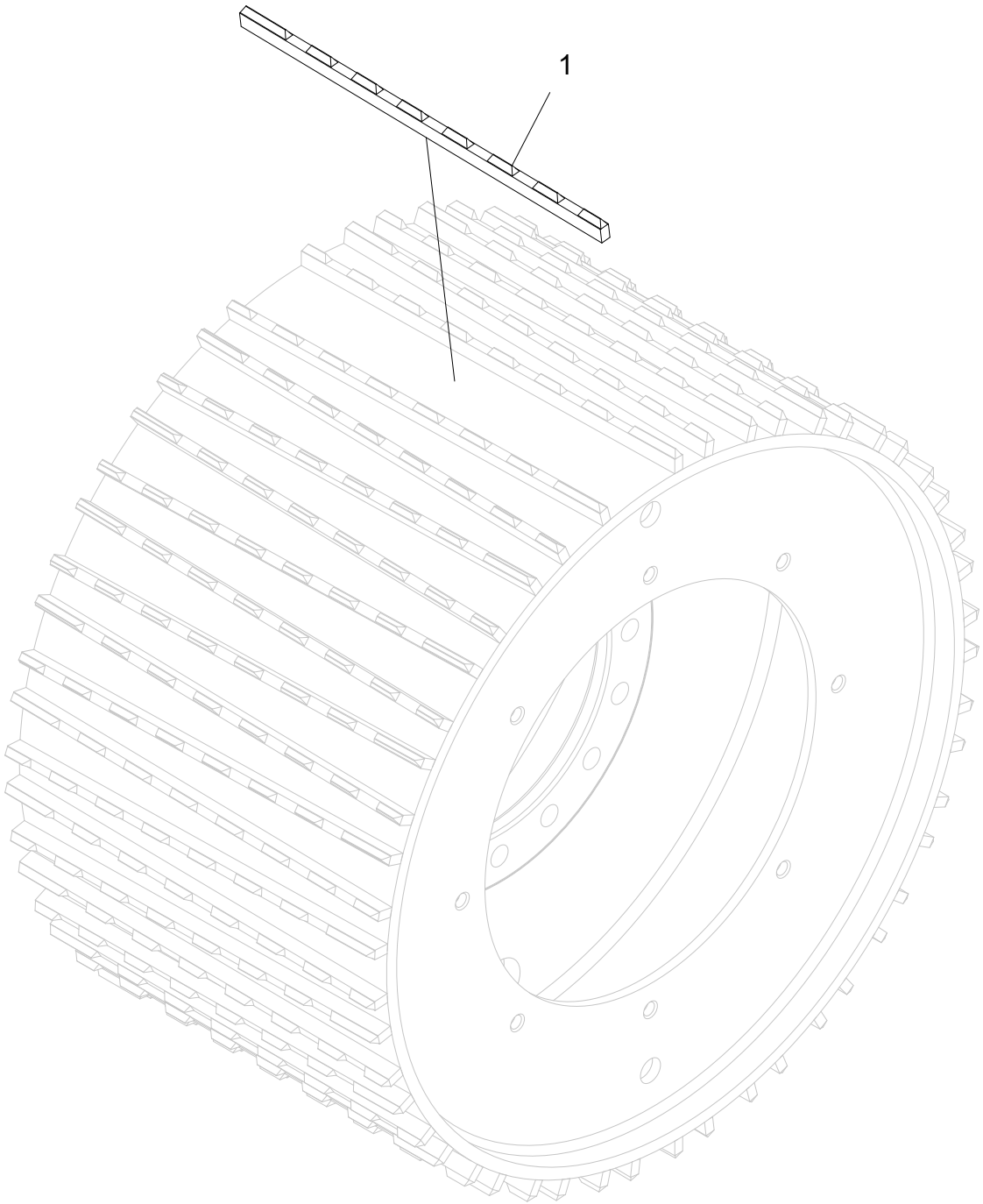
1

Matarhjul V-stål S, V12

Struktur 034094				
Pos.	Art nr.	Kvantitet	Beskrivning	Specifikation
1	016640	50	Ribba	

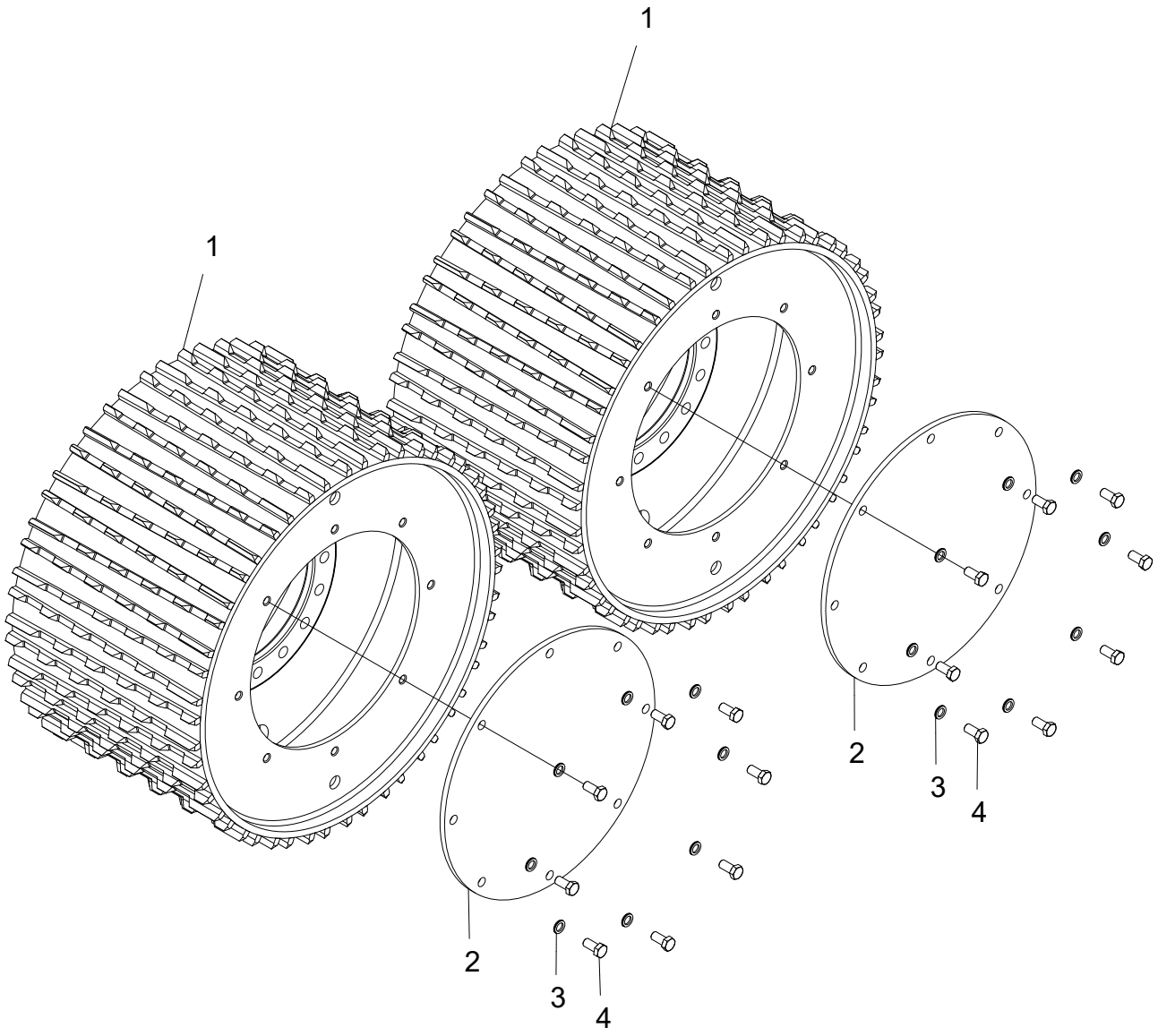
1
1
2
3
4
2
3
4

Matarhjul V-stål E, V12

Structure 033713				
Pos.	Part no.	Quantity	Description	Specification
1	034095	2	Matarhjul	
2	015778	2	Lock	
3	503060	16	Bricka	M12 NL
4	500090	16	Skruv	M12x25 8.8 FZB

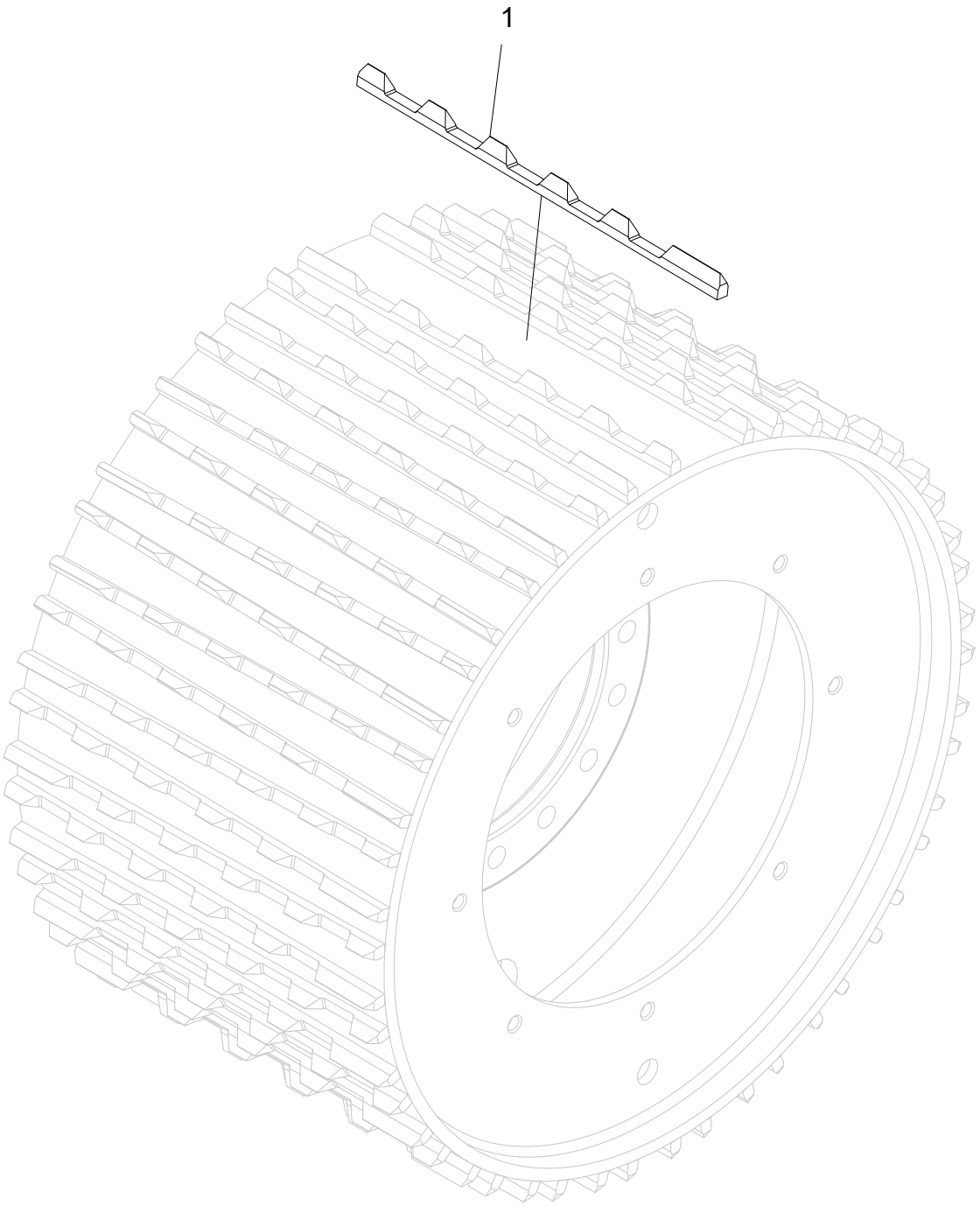
1

Matarhjul V-stål E, V12

Struktur 034095				
Pos.	Art nr.	Kvantitet	Beskrivning	Specifikation
1	016732	50	Ribba	

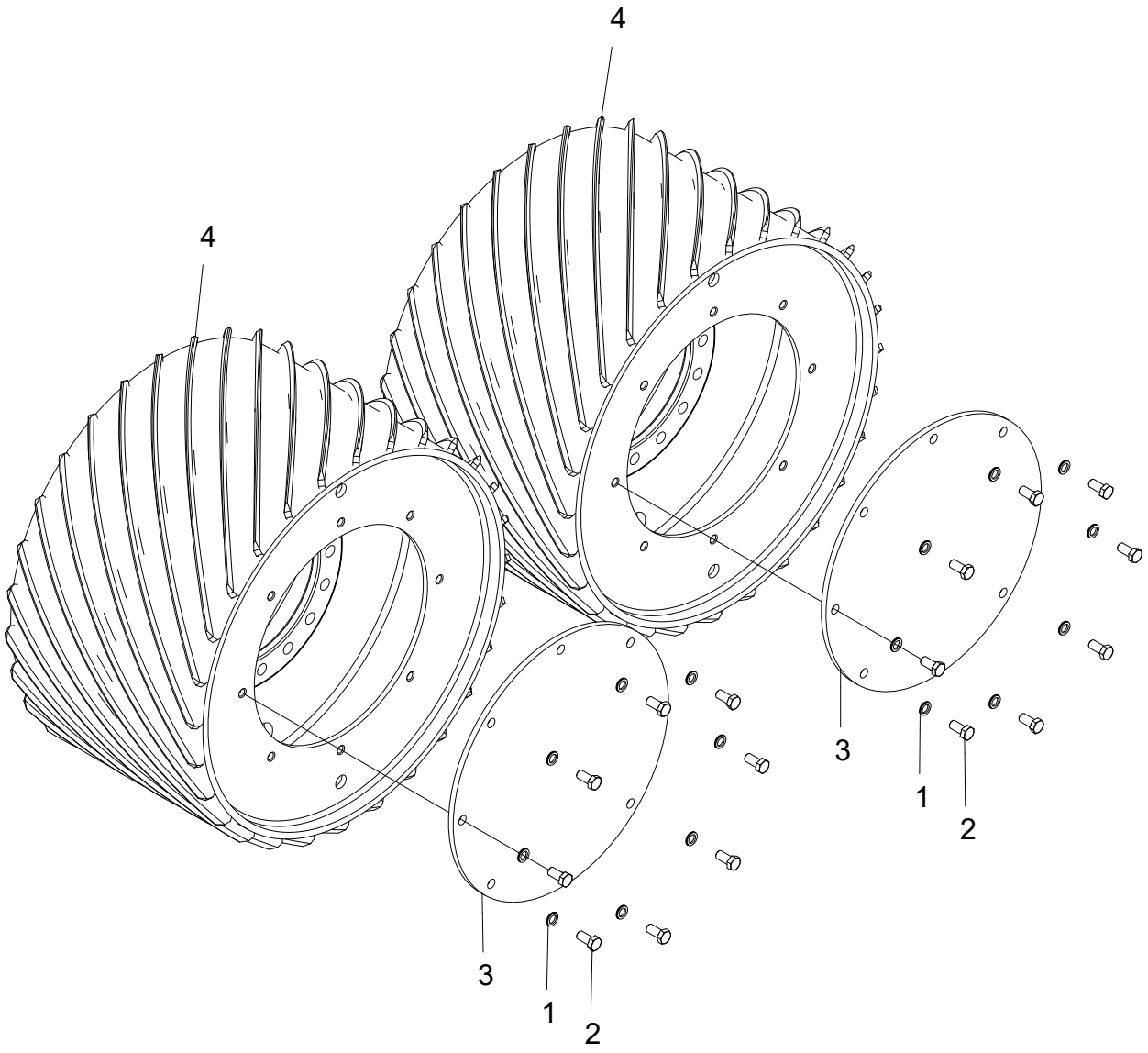
4
4
3
1
2
3
1
2

Matarhjul Eukalyptus, V12

Struktur 033734				
Pos.	Art nr.	Kvantitet	Beskrivning	Specifikation
1	503060	16	Bricka	M12 NL
2	500090	16	Skruv	M12x25 8.8 FZB
3	015778	2	Lock	
4	039045	2	Matarhjul	

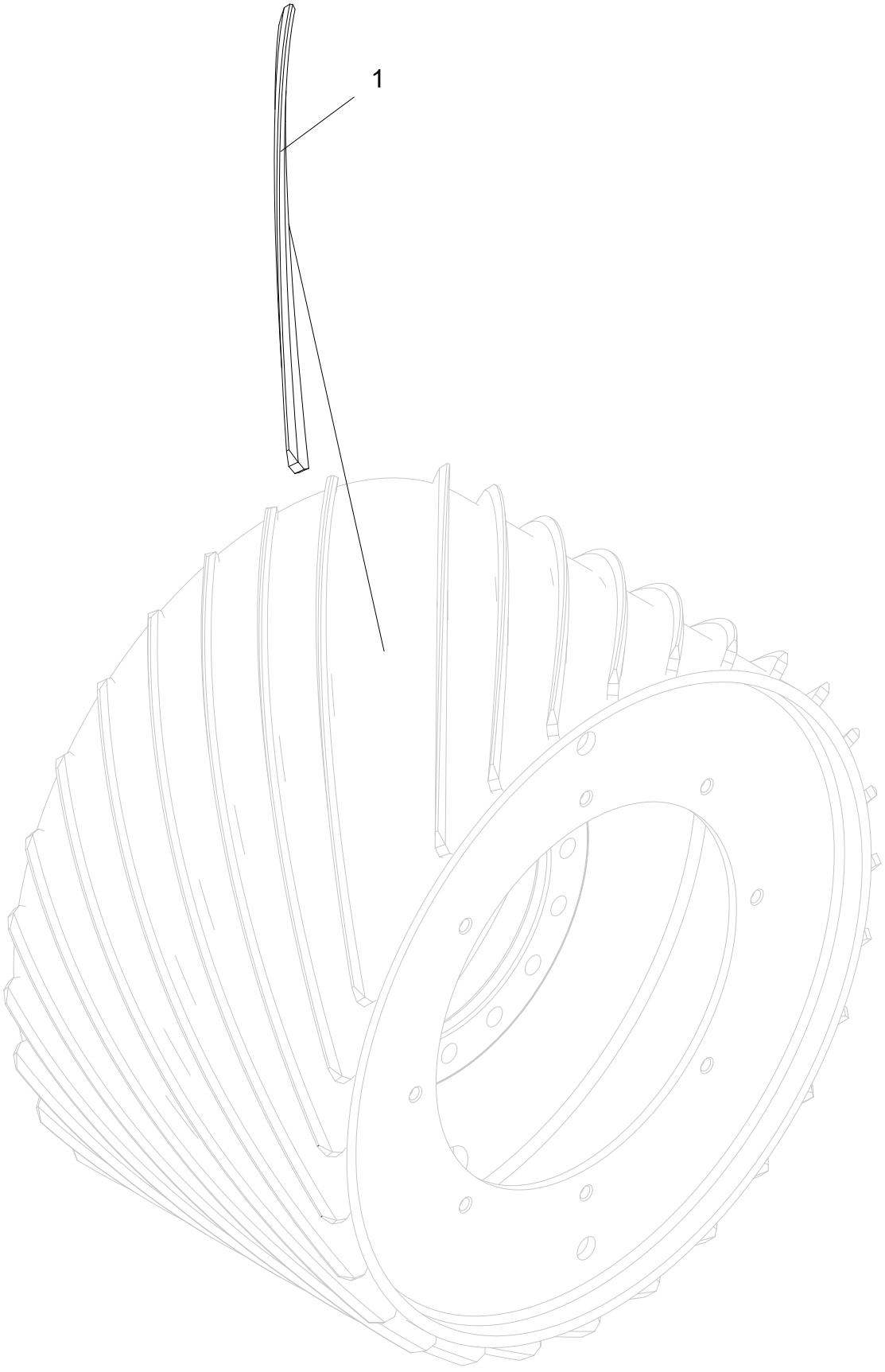
1

Matarhjul Eukalyptus, V12

Struktur 039045				
Pos.	Art nr.	Kvantitet	Beskrivning	Specifikation
1	015938	28	Ribba	

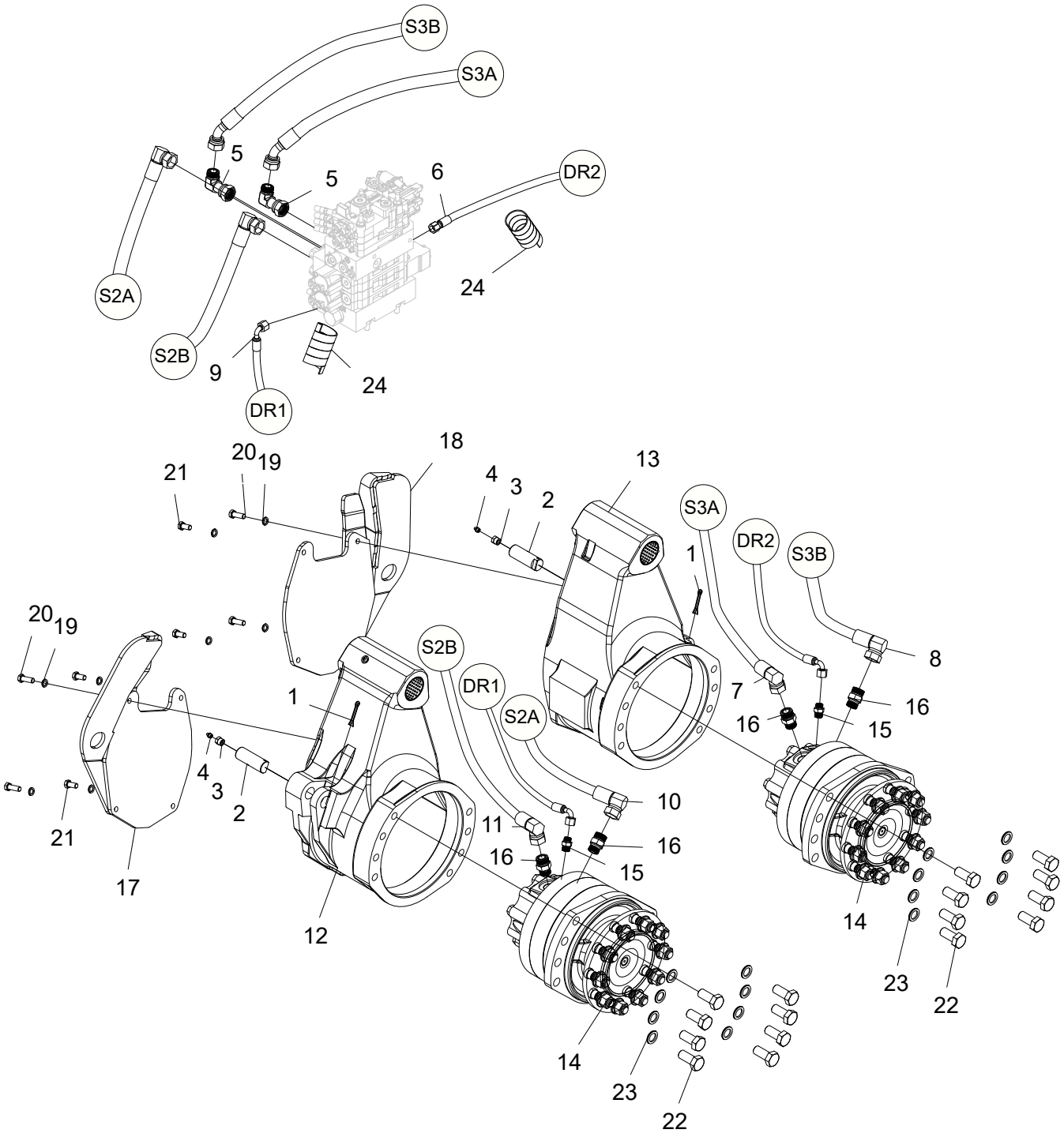
S3B
S3A
5
5
6
DR2
24
S2A
S2B
9
24
DR1
18
20
19
21
4
3
2
13
S3A
1
DR2
S3B
8
20
19
S2B
DR1
S2A
1
7
16
16
15
4
3
2
21
10
11
16
16
15
17
12
14
23
22
14
23
22

Matarhjulsarmar MS11, sammanställning

Struktur 047245				
Pos.	Art nr.	Kvantitet	Beskrivning	Specifikation
1	516002	2	Saxpinne	6,3x50
2	013729	2	Axel	Ø32
3	602030	2	Bussning	1/8”-3/8”
4	625000	2	Smörjnippel	1/8”
5	601730	2	Adapter	1 3/16” ORFS
6	648473	1	Hydraulslang	
7	648472	1	Hydraulslang	
8	648471	1	Hydraulslang	
9	648470	1	Hydraulslang	
10	648469	1	Hydraulslang	
11	648468	1	Hydraulslang	
12	047223	1	Höger matarhjulsarm	
13	047222	1	Vänster matahjulsarm	
14	609097	2	Matarhjulsmotor	
15	601764	2	Adapter	ORFS-06/SAEO-08
16	602320	4	Adapter	ORFS-12/SAEO-12
17	016267	1	Skydd	
18	016266	1	Skydd	
19	503060	8	Bricka	M12 NL
20	500092	4	Skruv	M12x35 8.8 FZB
21	500090	4	Skruv	M12x25 8.8 FZB
22	500153	16	Skruv	M22x50 8.8 FZB
23	503071	16	Bricka	M22 NL
24	615051	2	Slangskydd	2”

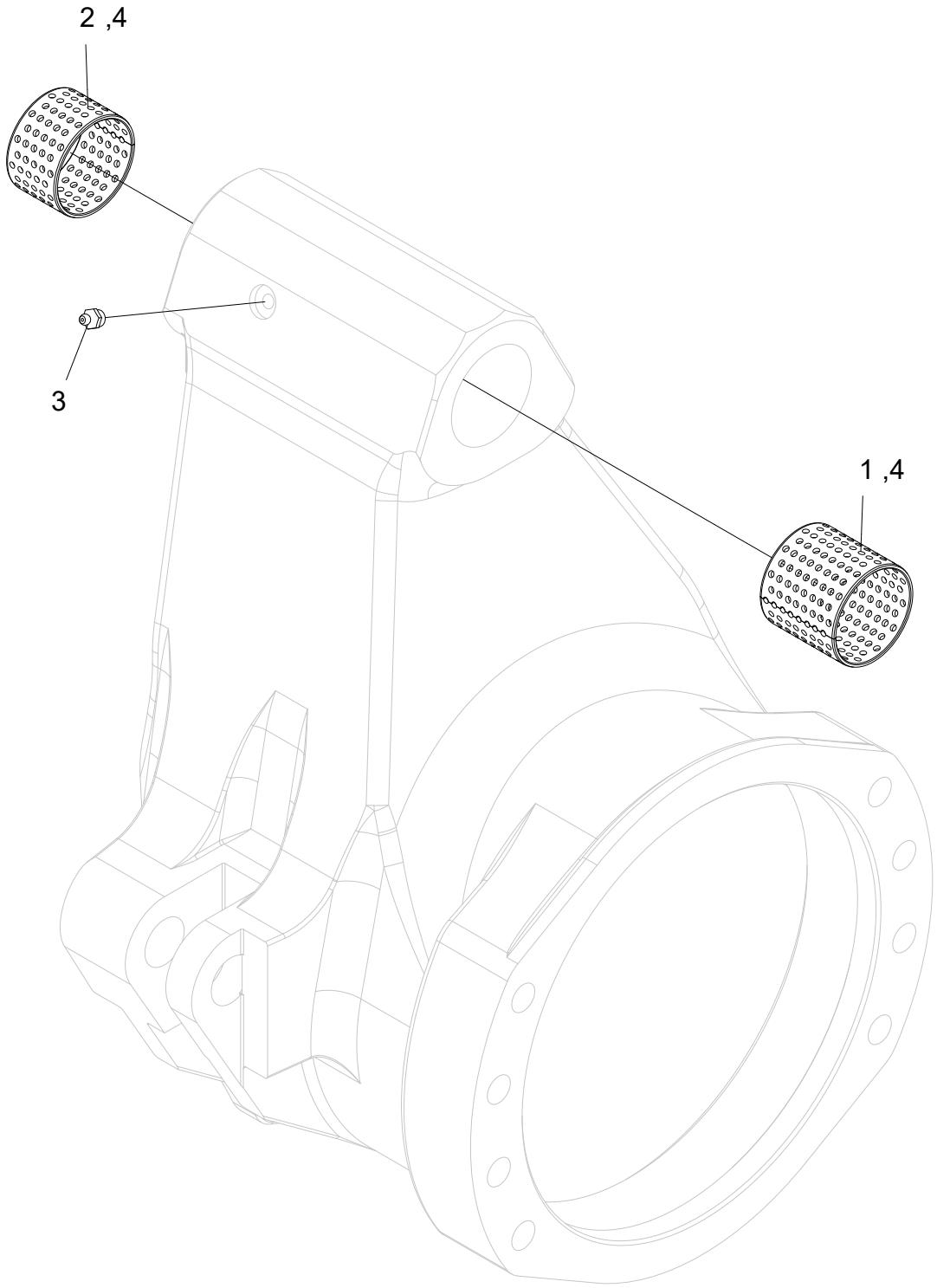
2 ,4
3
1 ,4

Höger matarhjulsarm, MS11

Struktur 047223				
Pos.	Art nr.	Kvantitet	Beskrivning	Specifikation
1	512029	1	Bussning	60x60
2	512028	1	Bussning	60x40
3	625000	1	Smörjnippel	1/8”
4			Loctite	603

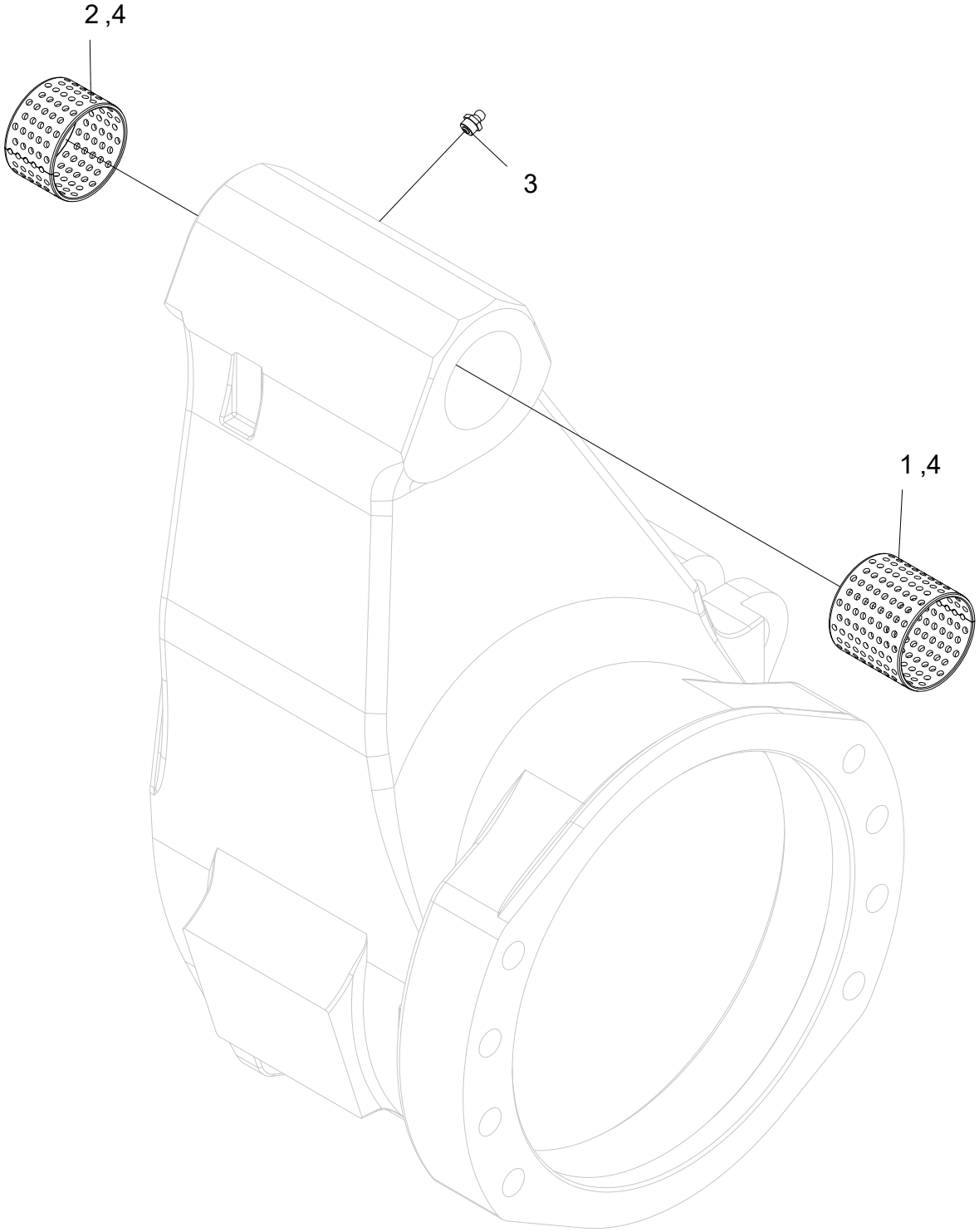
2 ,4
3
1 ,4

Vänster matarhjulsarm, MS11

Struktur 047222				
Pos.	Art nr.	Kvantitet	Beskrivning	Specifikation
1	512029	1	Bussning	60x60
2	512028	1	Bussning	60x40
3	625000	1	Smörjnippel	1/8”
4			Loctite	603

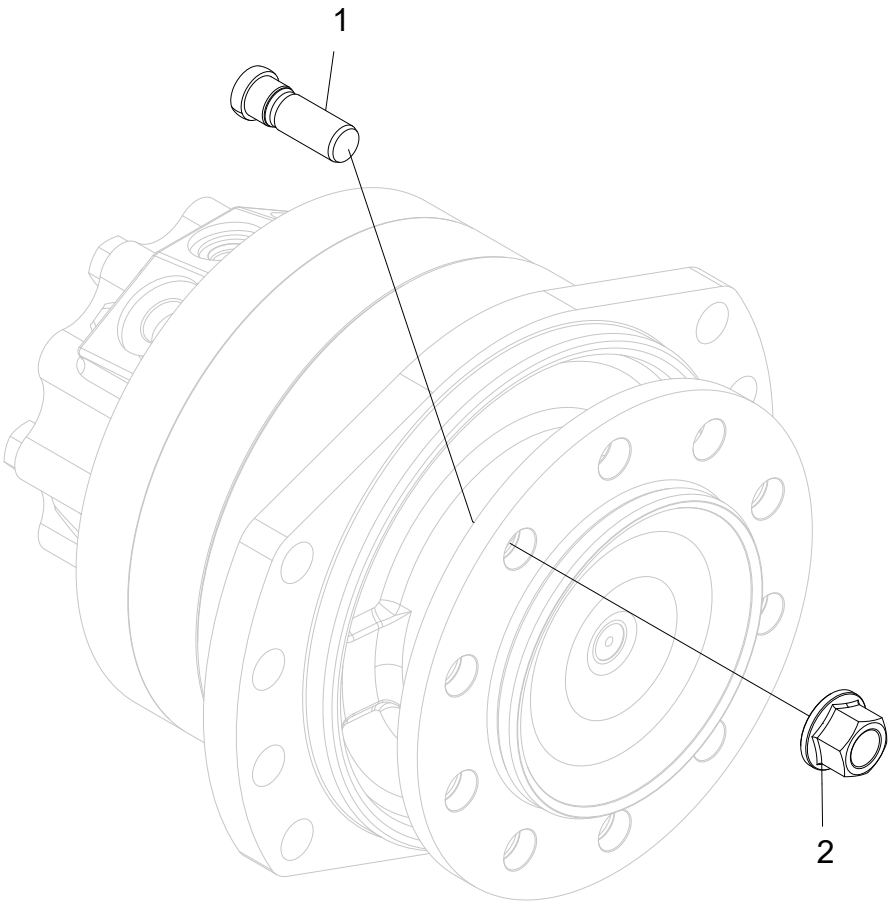
1
2

Matarhjulsmotor 1259 ccm

Struktur 609097				
Pos.	Art nr.	Kvantitet	Beskrivning	Specifikation
1	635142	10	Hjulskruv	
2	635144	10	Hjulmutter	

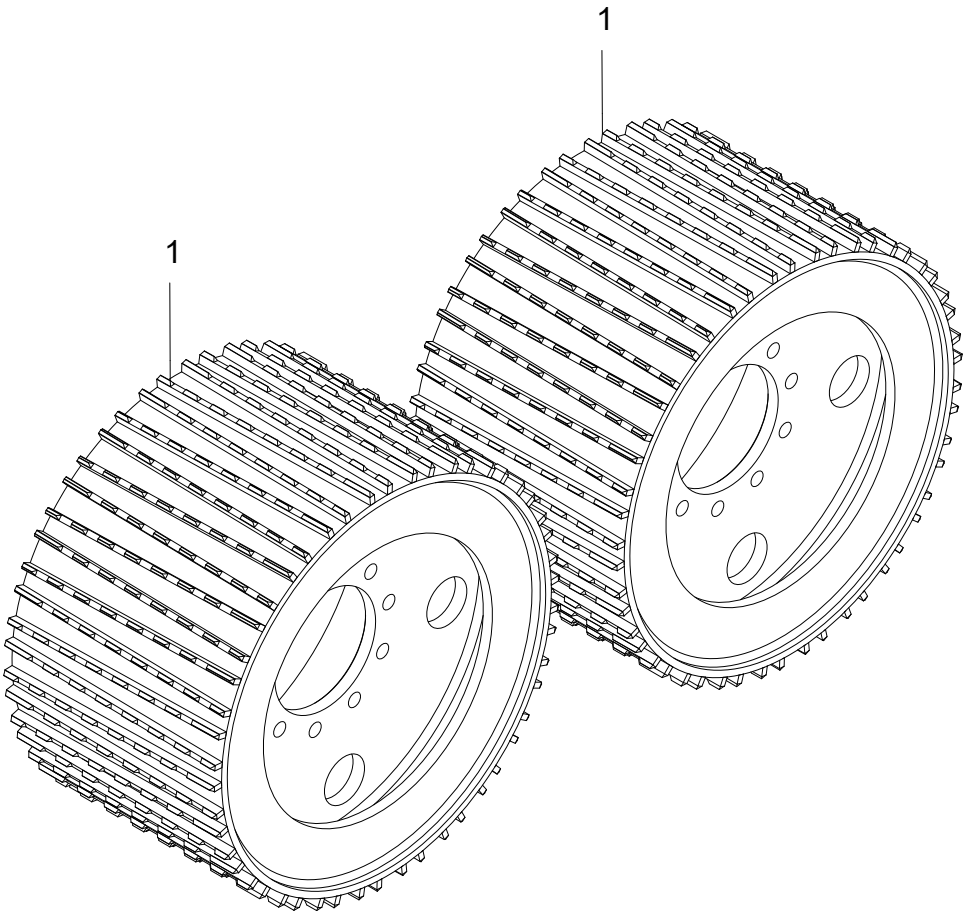
1
1

Matarhjul V-stål S, MS11

Struktur 033763				
Pos.	Art nr.	Kvantitet	Beskrivning	Specifikation
1	034093	2	Matarhjul	

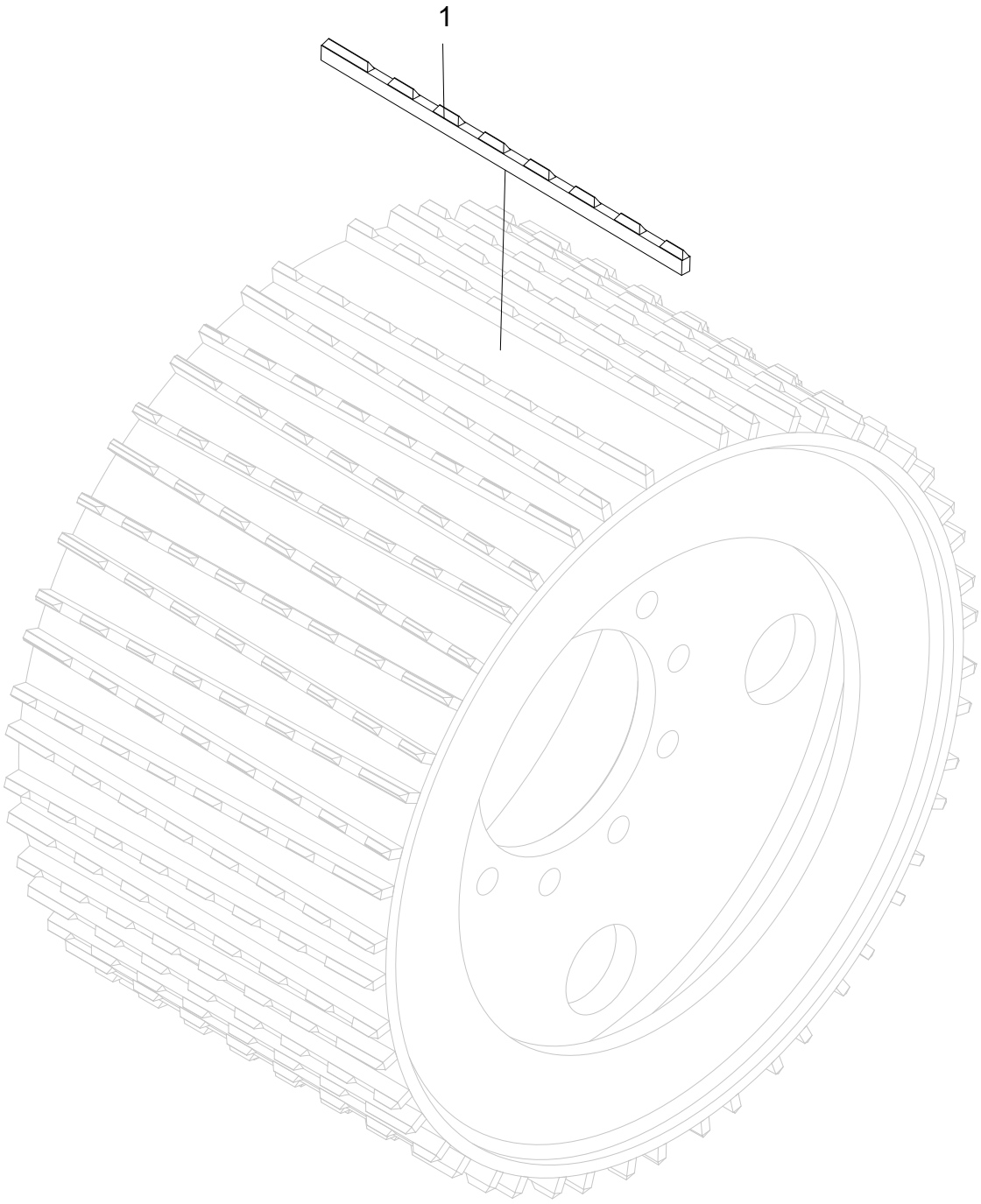
1

Matarhjul V-stål S, MS11

Struktur 034093				
Pos.	Art nr.	Kvantitet	Beskrivning	Specifikation
1	016640	50	Ribba	

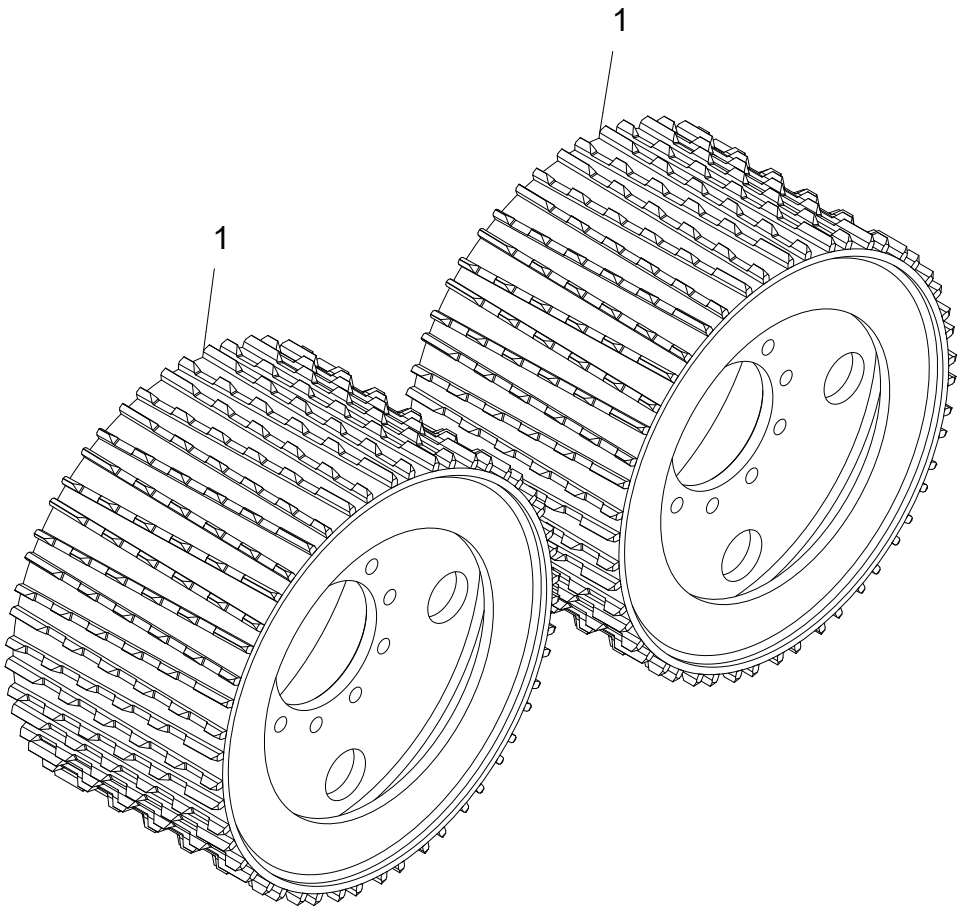
1
1

Matarhjul V-stål E, MS11

Struktur 033714				
Pos.	Art nr.	Kvantitet	Beskrivning	Specifikation
1	034096	2	Matarhjul	

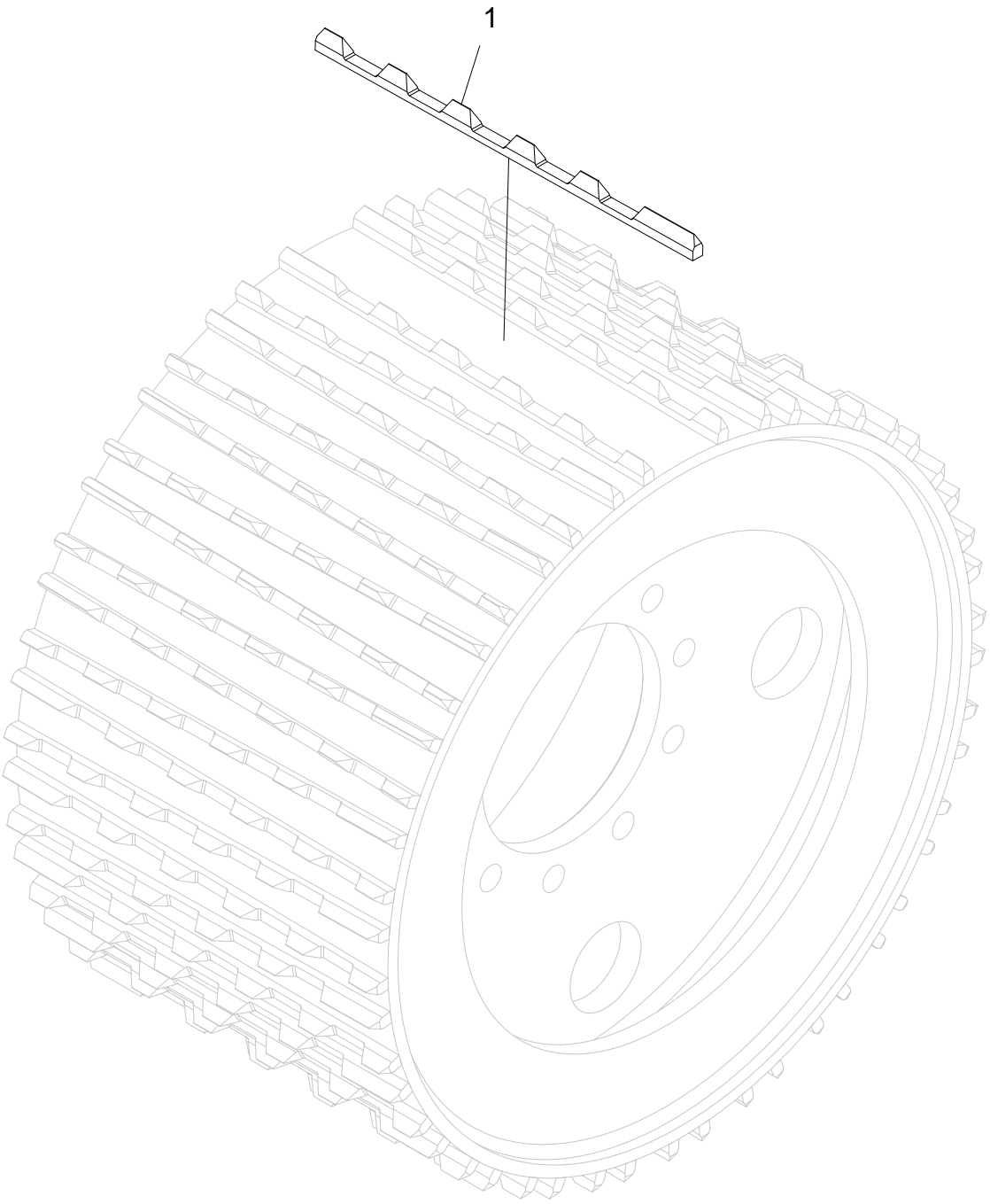
1

Matarhjul V-stål E, MS11

Struktur 034096				
Pos.	Art nr.	Kvantitet	Beskrivning	Specifikation
1	016732	50	Ribba	

Mätning

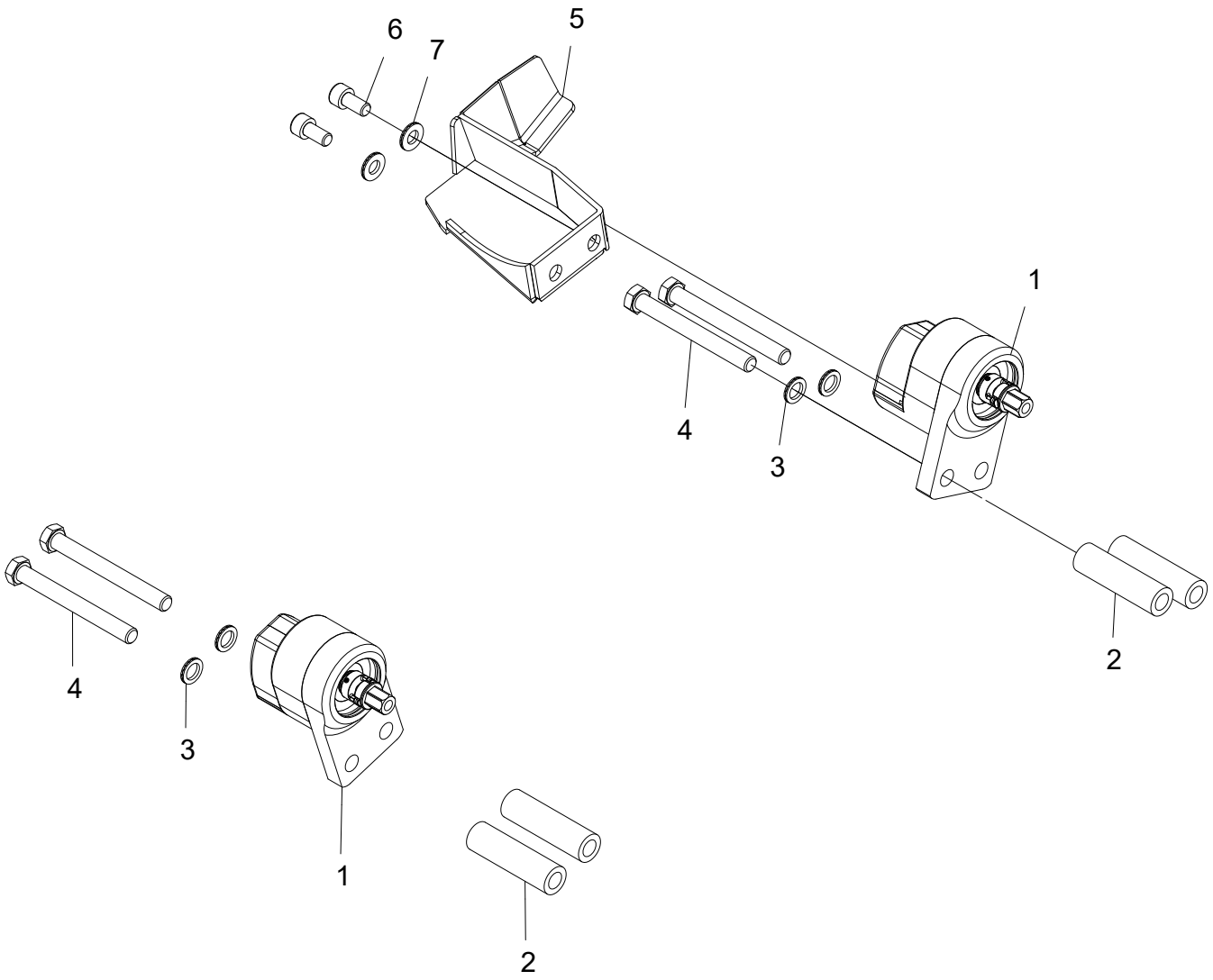
6
7
5
1
4
3
2
4
3
1
2

Diametermätningsenhet

Struktur 047257				
Pos.	Art nr.	Kvantitet	Beskrivning	Specifikation
1	401267	2	Pulsgivare	600 PPR
2	018590	4	Distans	
3	503060	4	Bricka	M12 NL
4	500104	4	Skruv	M12x110 8.8 FZB
5	016077	1	Skydd	
6	501087	2	Skruv	M10x20 12.9
7	503075	2	Bricka	M10 NL sp

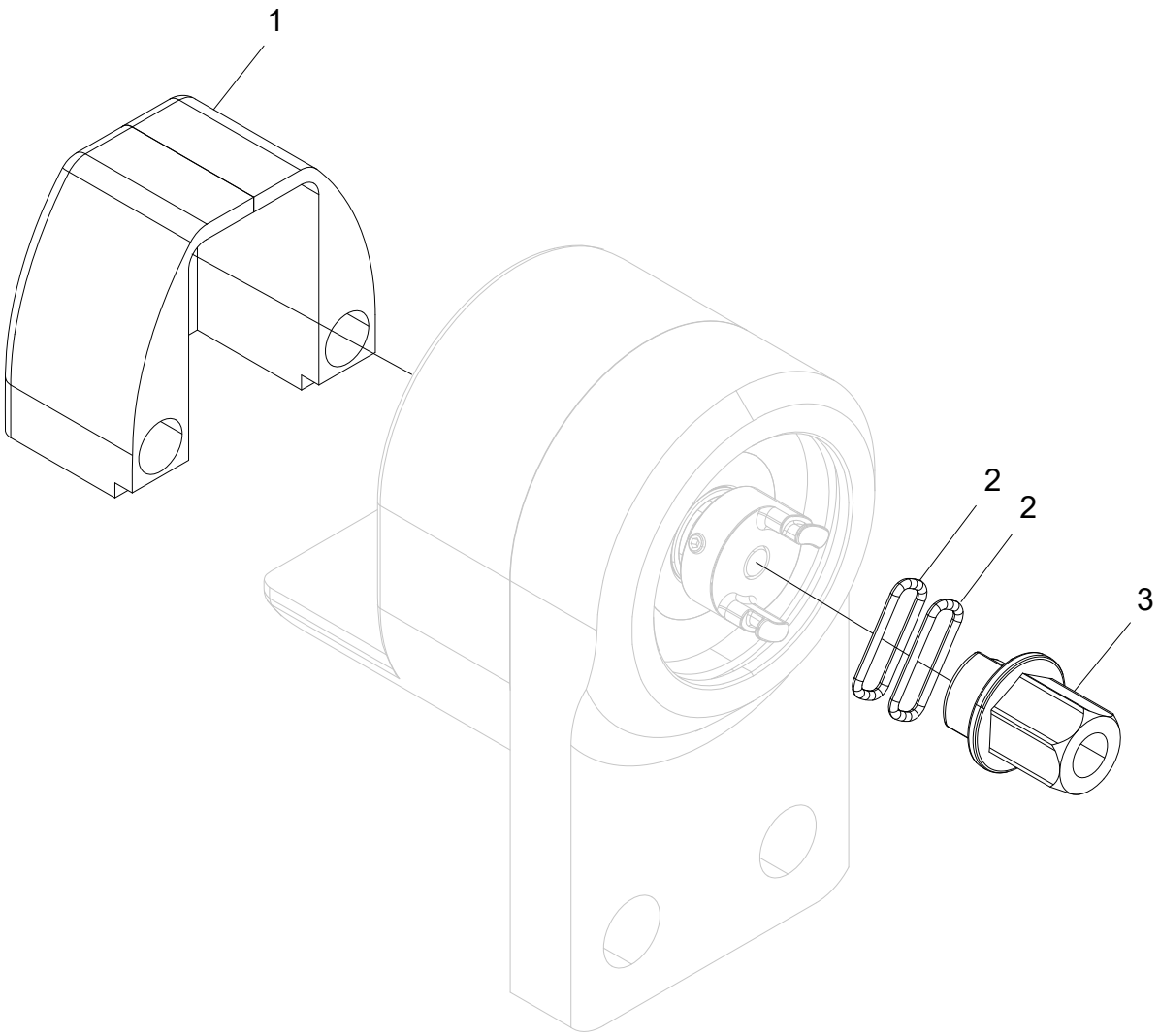
1
2
2
3

Pulsgivare

Struktur 401267				
Pos.	Art nr.	Kvantitet	Beskrivning	Specifikation
1	401226	1	Skydd	
2	540039	2	O-ring	10,82x1,78
3	017634	1	Sexkantstapp	

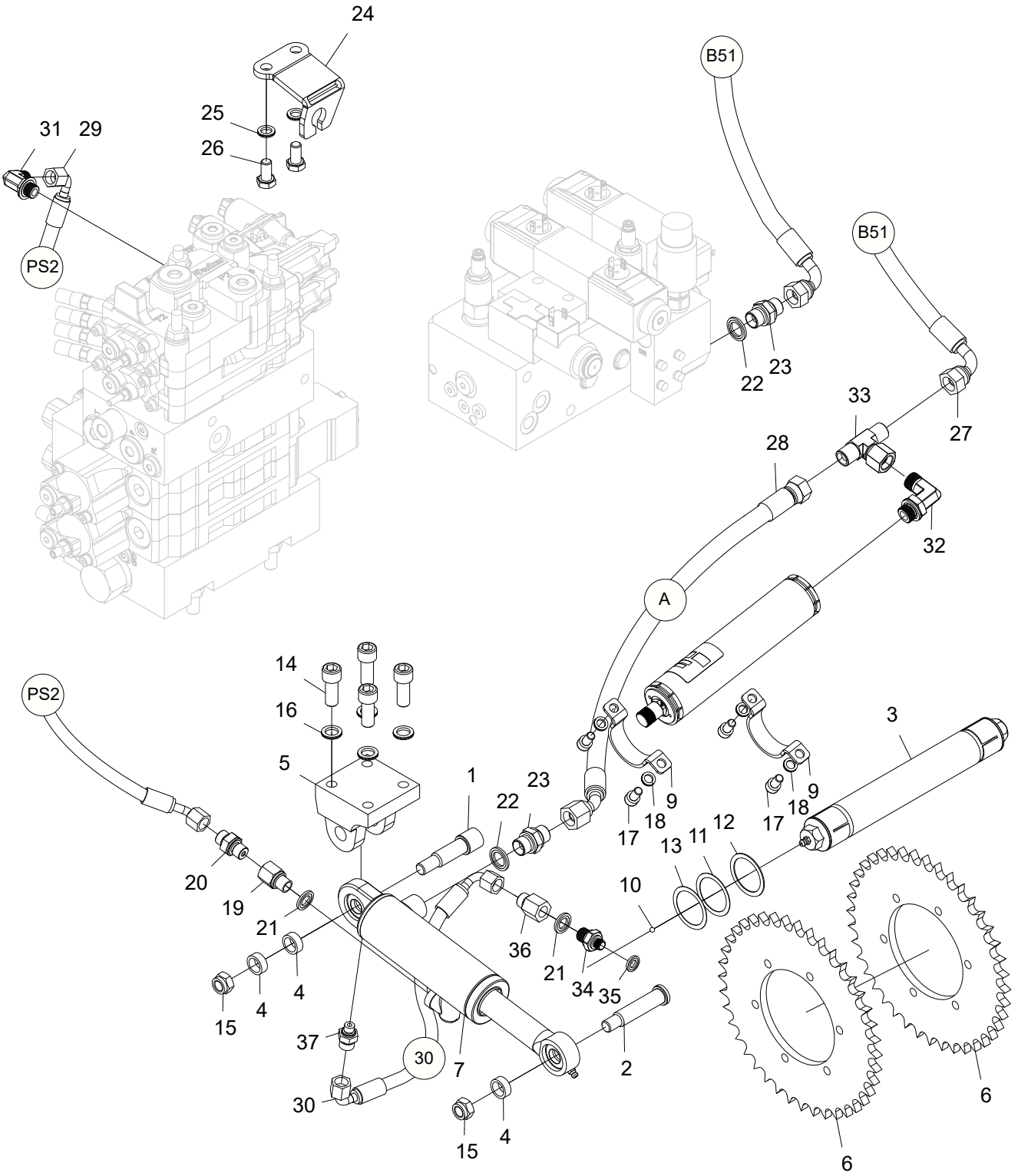
24
25
26
31
29
PS2
B51
B51
22
23
33
27
28
32
A
PS2
14
16
5
1
23
22
20
19
21
4
4
15
37
30
30
7
2
15
4
36
21
34
35
10
17
18
9
17
18
9
3
13
11
12
6
6

Längdmätningsenhet, sammanställning

Struktur 047255				
Pos.	Art nr.	Kvantitet	Beskrivning	Specifikation
1	016217	1	Axel	Ø20
2	017721	1	Axel	Ø15
3	518069	1	Expanderaxel	Ø35x220
4	012398	3	Distans	
5	018792	1	Fäste	
6	018866	2	Hjulbana	Ø214-5/8”
7	018400	1	Hydraulcylinder	
8	610201	1	Ackumulator	0,16 l / 65 bar
9	018390	2	Klamma	
10			Loctite	243
11	507002	1	Shims	36x40x0,5
12	507001	1	Shims	36x40x1
13	507003	1	Shims	36x40x0,3
14	501109	4	Skruv	M12x30 12.9
15	502056	2	Mutter	M12
16	503060	4	Bricka	M12 NL
17	501067	4	Skruv	M8x16 12.9
18	503055	4	Bricka	M8 NL
19	602055	1	Adapter	1/4”-1/4”
20	601750	1	Adapter	BSP 1/4”-9/16” ORFS
21	601101	2	Tredobricka	1/4”
22	601102	2	Tredobricka	3/8”
23	601032	2	Adapter	3/8”-3/8”
24	018865	1	Fäste	
25	503057	2	Bricka	M10 NL
26	500066	2	Skruv	M10x20 8.8 FZB
27	648440	1	Hydraulslang	
28	648441	1	Hydraulslang	
29	648442	1	Hydraulslang	
30	648443	1	Smörjslang	
31	601725	1	Adapter	1/4”-9/16” ORFS
32	602021	1	Adapter	BSP-06-06
33	601016	1	Adapter	BSP-06

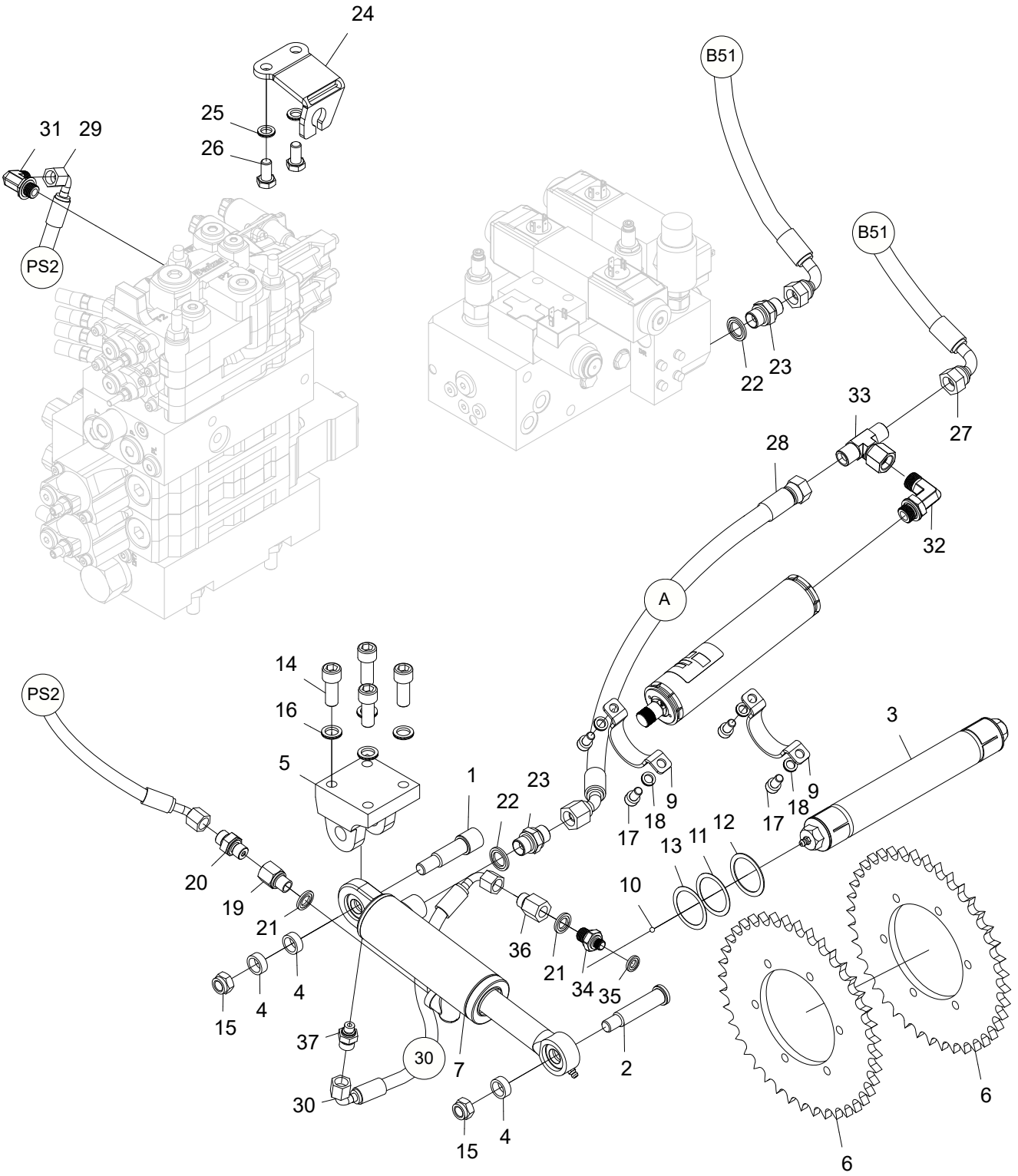
24
25
26
31
29
PS2
B51
B51
22
23
33
27
28
32
A
PS2
14
16
5
1
23
22
20
19
21
4
4
15
37
30
30
7
2
15
4
36
21
34
35
10
13
11
12
17
18
9
17
18
9
3
6
6

Struktur 047255				
Pos.	Art nr.	Kvantitet	Beskrivning	Specifikation
34	601026	1	Adapter	1/8”-1/4”
35	601100	1	Tredobricka	1/8”
36	601775	1	Adapter	BSP-04-ORFS-04
37	601749	1	Adapter	BSP 1/8”-9/16” ORFS

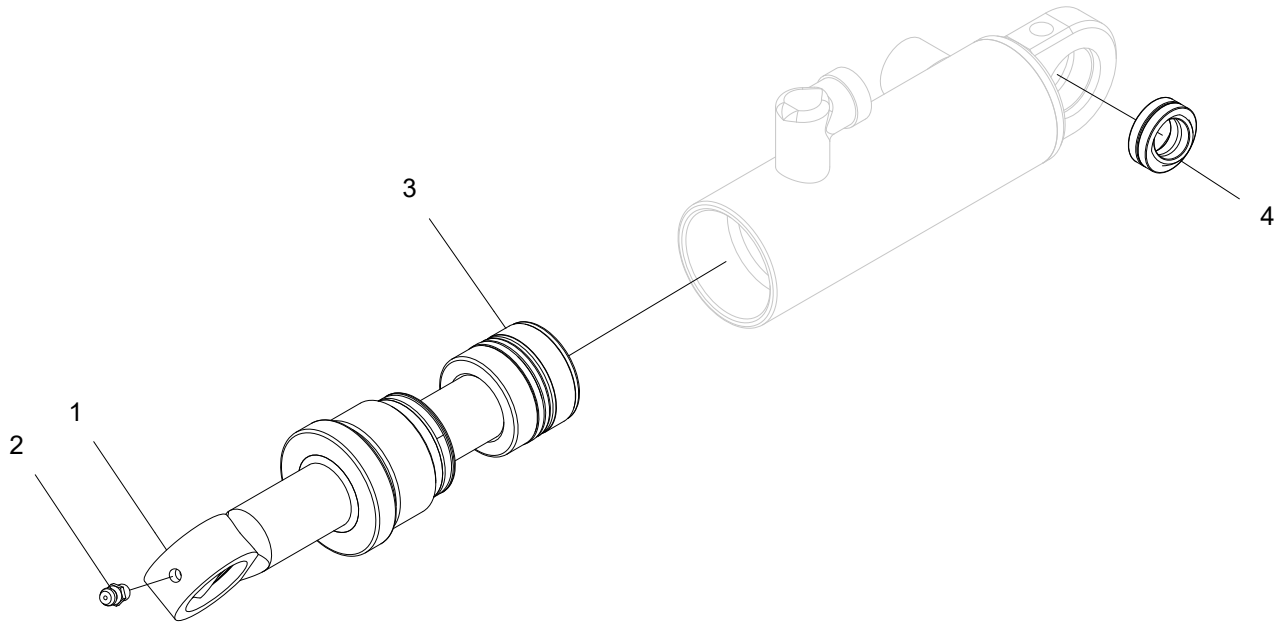
3
4
1
2

Hydraulcylinder

Struktur 018400				
Pos.	Art nr.	Kvantitet	Beskrivning	Specifikation
1	018400-KIT	1	Kolvstångskit	
2	625004	1	Smörjnippel	M6
3		1	Packningssats	
4	510003	1	Ledlager	

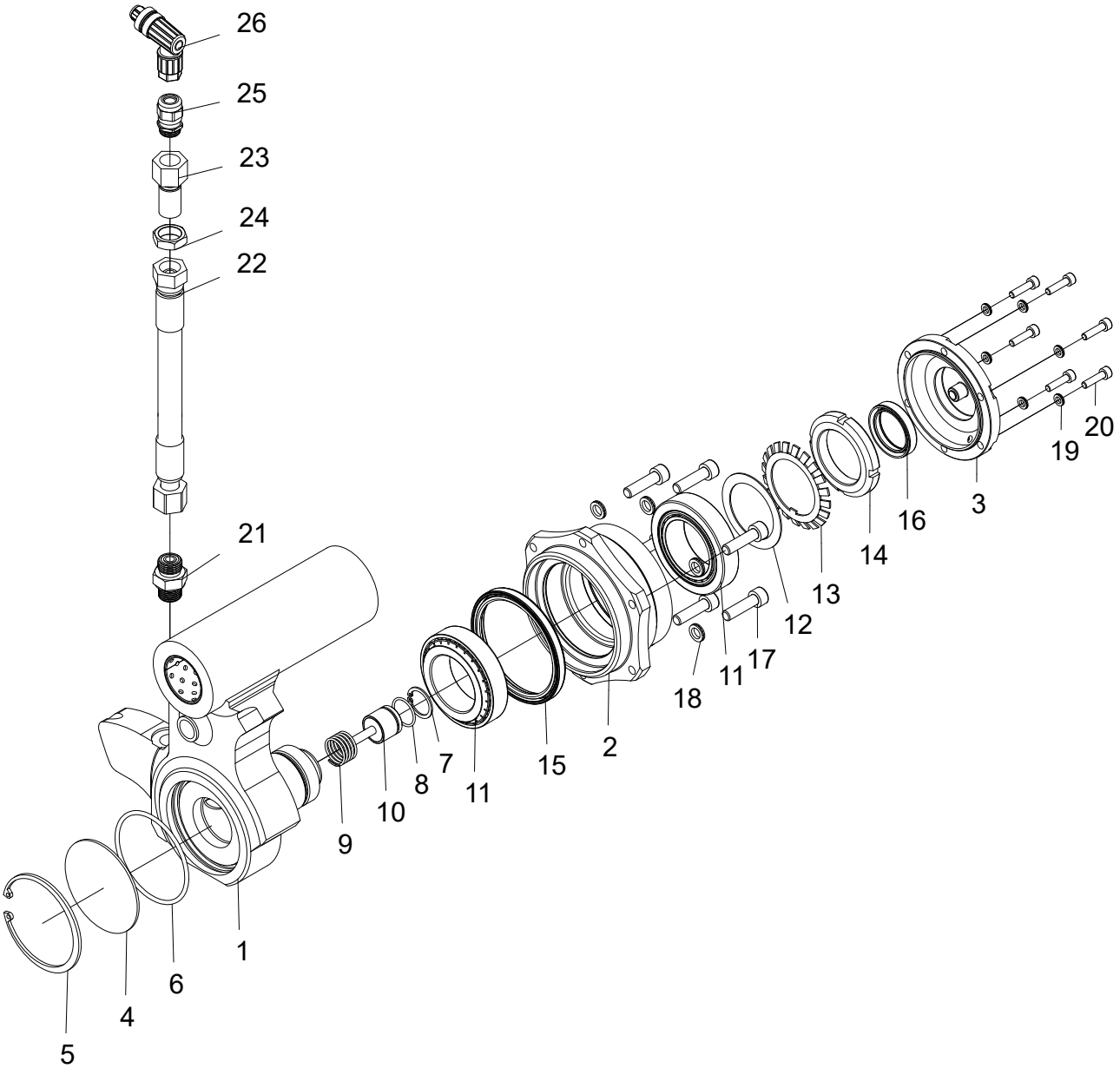
26
25
23
24
22
21
1
6
4
5
9
10
8
7
11
15
2
18
11
17
12
13
14
16
3
19
20

Längdmätningsarm

Struktur 047256				
Pos.	Art nr.	Kvantitet	Beskrivning	Specifikation
1	018799	1	Mäthjulsarm	
2	018803	1	Nav	
3	018798	1	Lock	
4	015443	1	Lock	
5	517254	1	Låsring	SGH 75
6	540130	1	O-ring	67x3
7	517215	1	Låsring	SGH 23
8	540014	1	O-ring	17,1x1,6
9	526041	1	Fjäder	1,6x2,x33,2
10	401319	1	Givare	
11	508021	2	Lager	45x75x20
12	018897	1	Distans	
13	518301	1	Låsbricka	
14	518300	1	Mutter	M45x1,5
15	3266800	1	Tätningsring	75x90x8
16	546008	1	Tätningsring	31x42x8
17	501071	6	Skruv	M8x30 12.9
18	503055	6	Bricka	M8 NL
19	503066	6	Bricka	M5 NL
20	501029	6	Skruv	M5x20 12.9
21	601754	1	Adapter	BSP 3/8”-11/16” ORFS
22	648439	1	Skyddsslang	
23	014287	1	Skottgenomgång	3/8”
24	601249	1	Mutter	3/8”
25	401770	1	Kabelförskruvning	
26	402315	1	Kontakt	

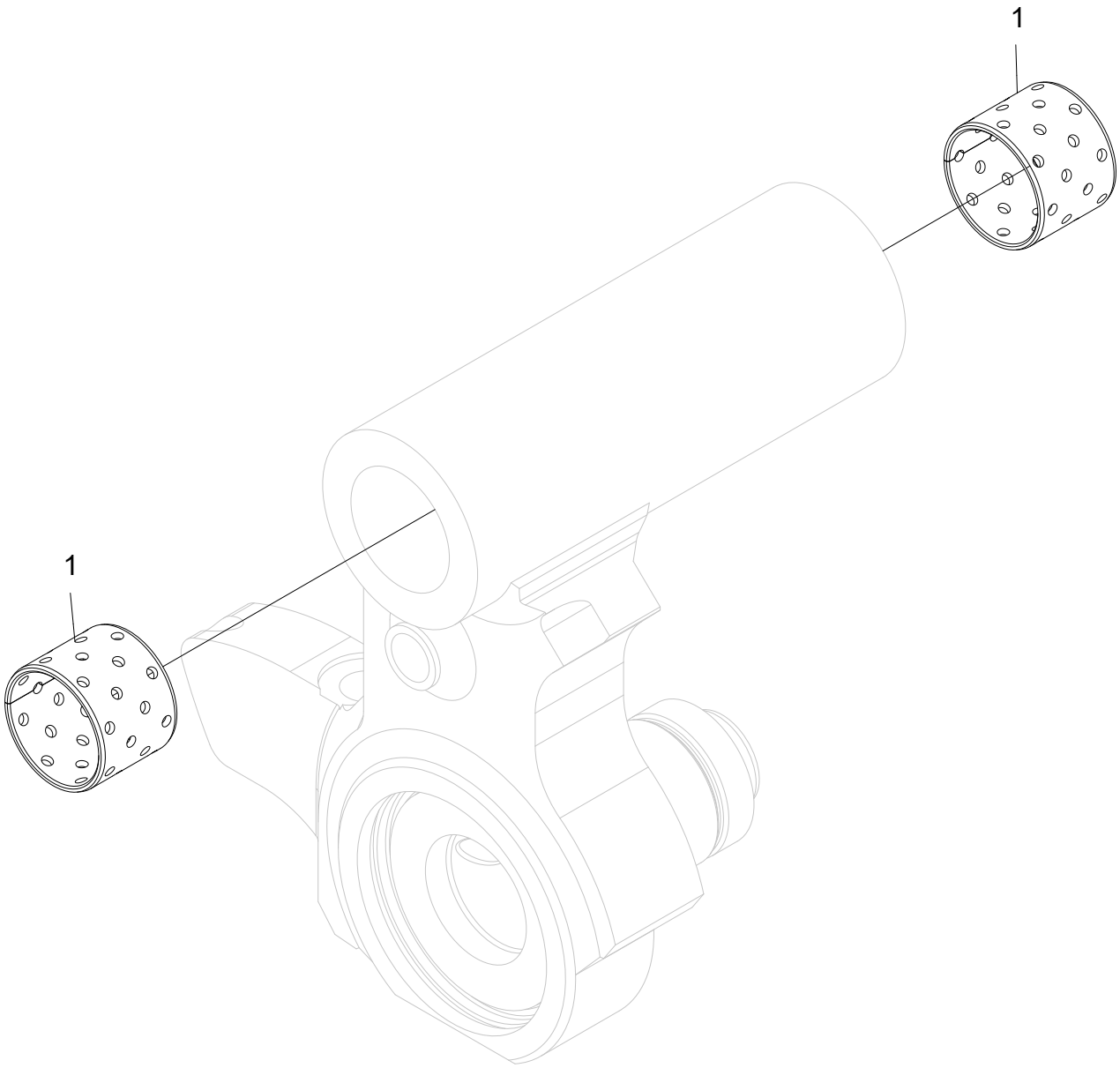
1
1

Mäthjulsarm

Struktur 018799				
Pos.	Art nr.	Kvantitet	Beskrivning	Specifikation
1	512012	2	Bussning	35x30

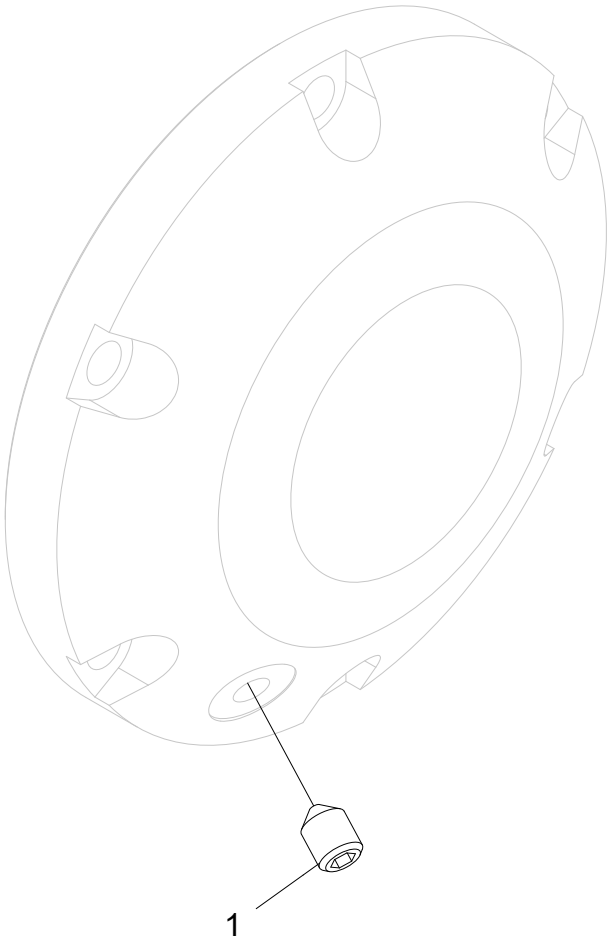
1

Lock

Struktur 018798				
Pos.	Art nr.	Kvantitet	Beskrivning	Specifikation
1	513010	1	Skruv	M6x8

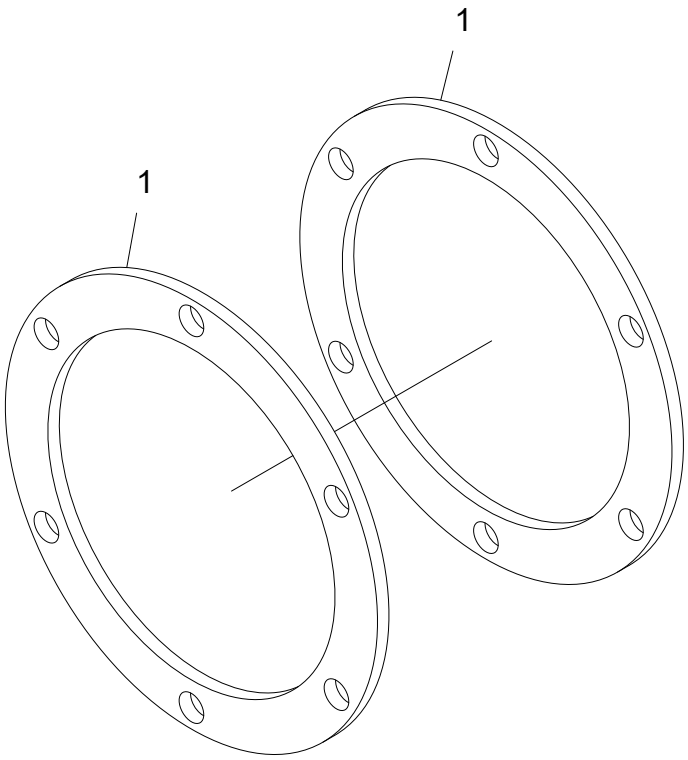
1
1

Distanskit hjulbanor

Struktur 047258				
Pos.	Art nr.	Kvantitet	Beskrivning	Specifikation
1	018868	2	Distans	Ø130

Fällenhet

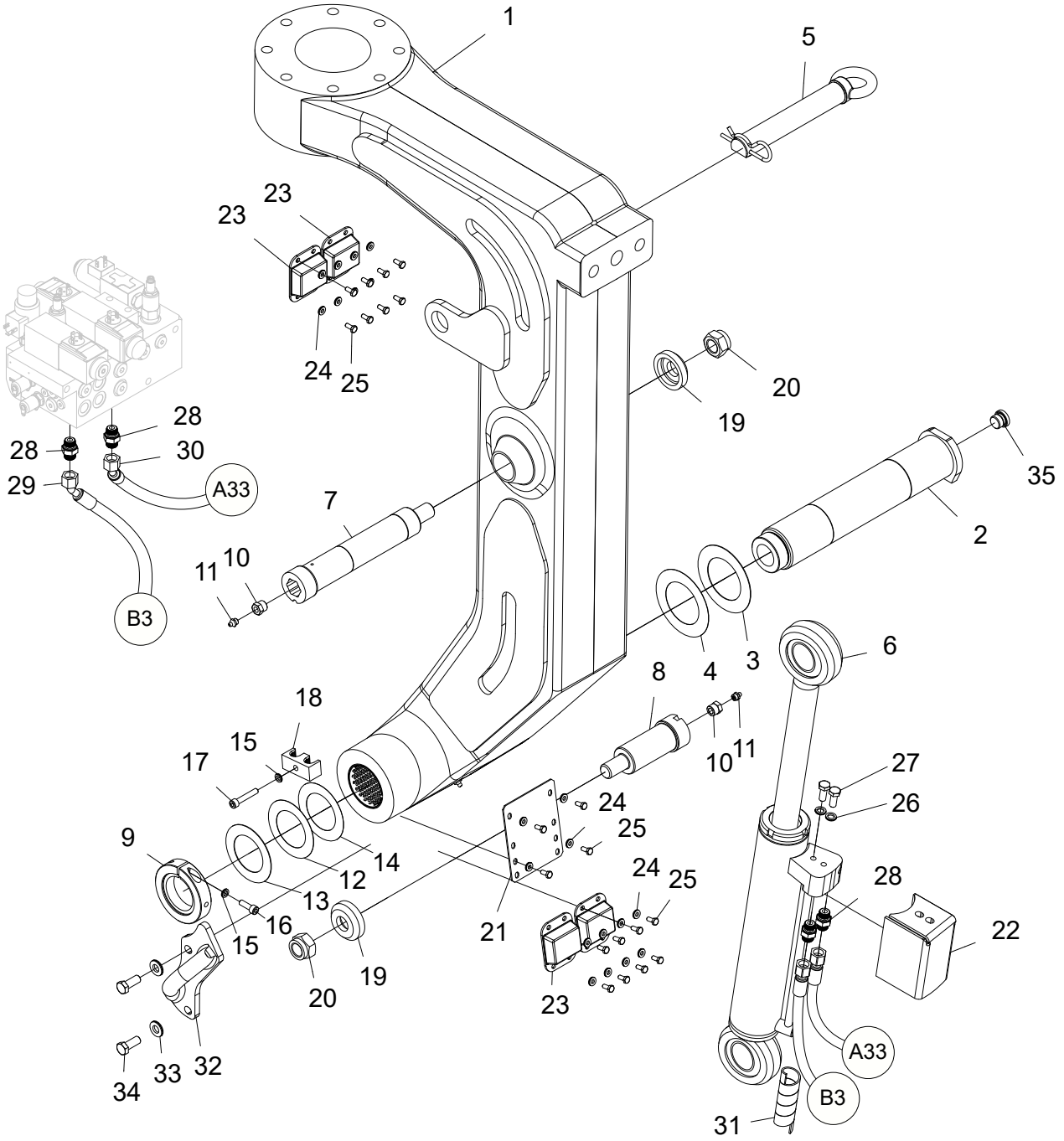
1
5
23
23
24
25
20
19
28
28
30
29
A33
35
7
2
11
10
B3
6
4
3
8
18
15
17
10
11
27
26
24
25
9
14
12
13
24
25
28
16
15
21
22
19
20
23
A33
33
32
34
B3
31

Fällänk, sammanställning

Struktur 047246				
Pos.	Art nr.	Kvantitet	Beskrivning	Specifikation
1	047227	1	Fällänk	
2	016068	1	Axel	
3	015895	1	Shims	1
4	016432	1	Shims	0,5
5	018927	1	Säkerhetsaxel	
6	015740	1	Hydraulcylinder	
7	015710	1	Axel	Ø52
8	015711	1	Axel	Ø52
9	016070	1	Axelmutter	M60x2
10	602030	2	Bussning	1/8”-3/8”
11	625000	2	Smörjnippel	1/8”
12	507011	1	Shims	63x98x0,5
13	507012	1	Shims	63x98x1
14	507063	1	Shims	63x98x0,25
15	503055	2	Bricka	M8 NL
16	501070	1	Skruv	M8x25 12.9
17	501074	1	Skruv	M8x45 12.9
18	016878	1	Klamma	3/8”
19	010342	2	Bricka	
20	502062	2	Mutter	M24
21	013649	1	Plåt	
22	015709	1	Skydd	
23	014377	4	Anslagsbuffert	
24	503073	20	Bricka	M6 NL sp
25	500022	20	Skruv	M6x14 8.8 FZB
26	503057	2	Bricka	M10 NL
27	500068	2	Skruv	M10x25 8.8 FZB
28	601754	4	Adapter	BSP 3/8”-11/16” ORFS
29	648493	1	Hydraulslang	
30	648492	1	Hydraulslang	
31	615050	1	Slangskydd	0,75m 1”
32	016030	1	Slangbåge	
33	503076	2	Bricka	M12 NL sp

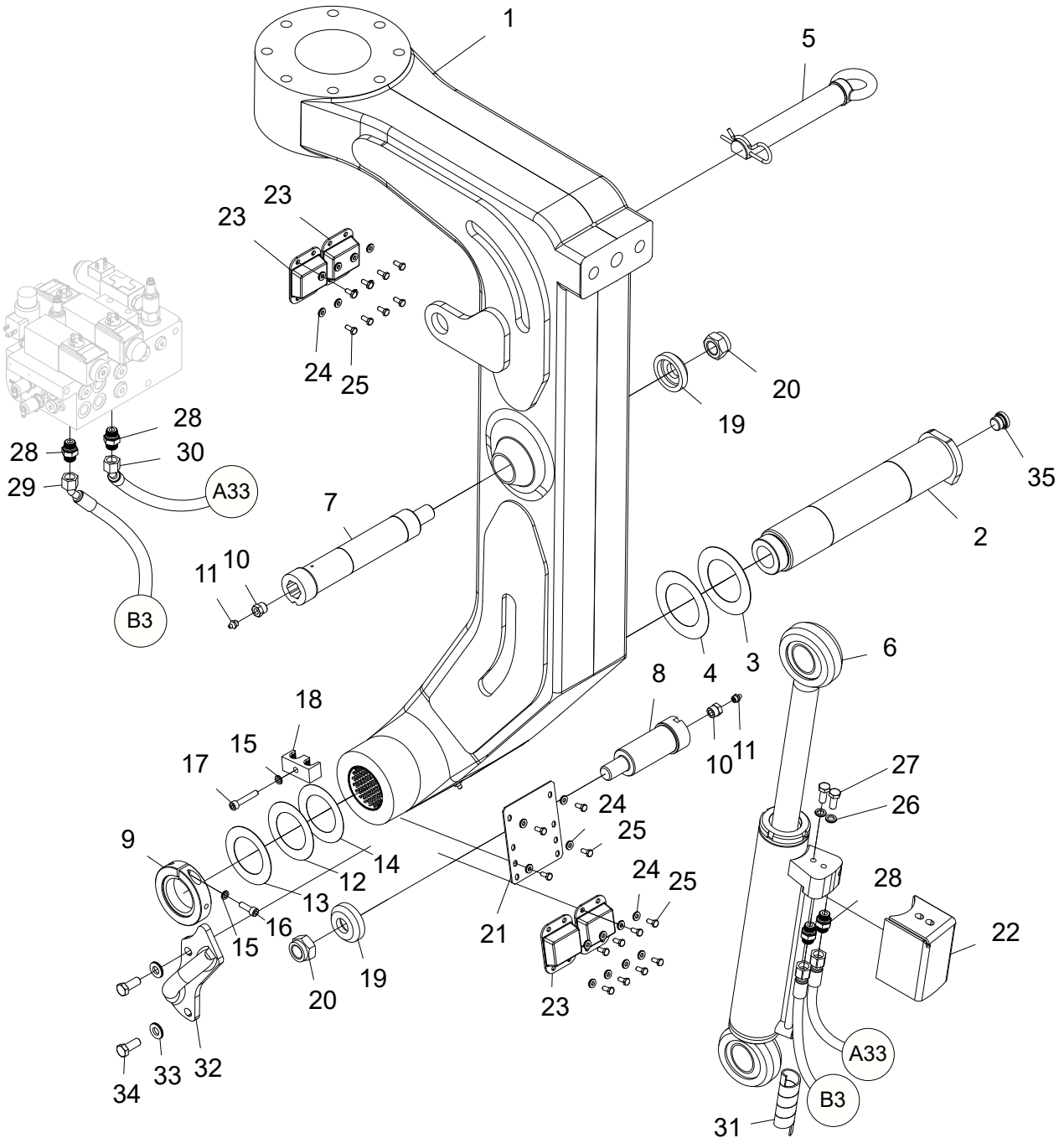
1
5
23
23
24
25
20
19
28
28
30
29
A33
35
7
2
11
10
B3
6
8
4
3
18
15
17
10
11
27
26
24
25
9
14
12
13
24
25
28
16
15
21
22
19
20
23
A33
33
32
34
B3
31

Struktur 047246				
Pos.	Art nr.	Kvantitet	Beskrivning	Specifikation
34	500091	2	Skruv	M12x30 8.8 FZB
35	601003	1	Insexplugg	

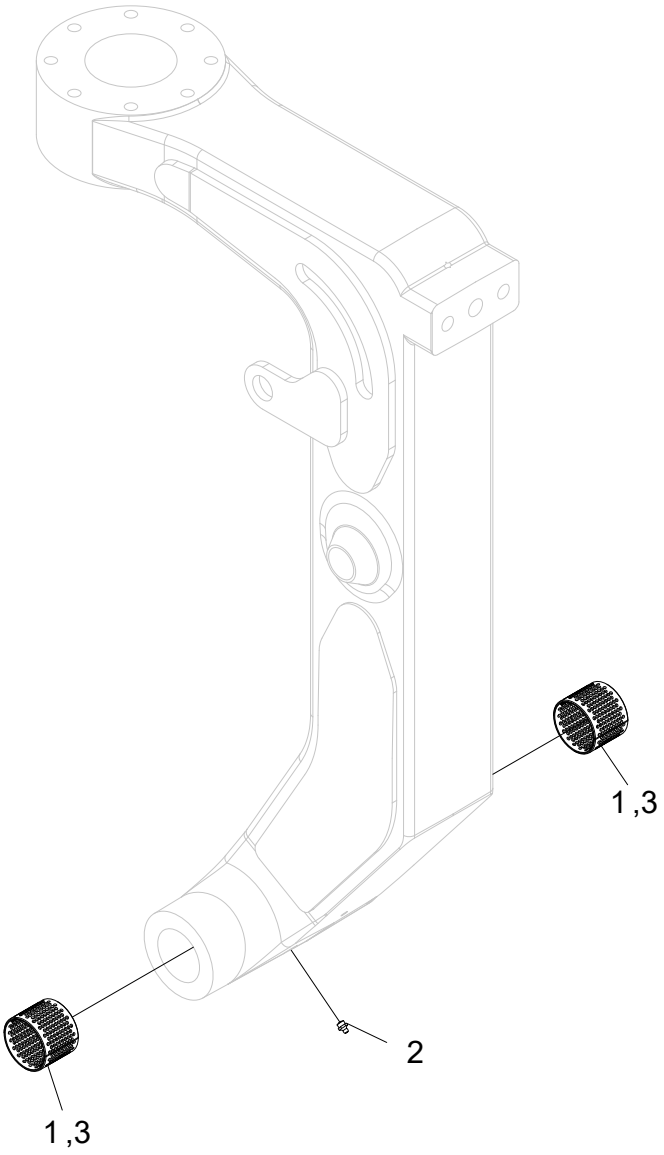
1 ,3
2
1 ,3

Fällänk

Struktur 047227				
Pos.	Art nr.	Kvantitet	Beskrivning	Specifikation
1	512030	2	Bussning	70x60
2	625000	1	Smörjnippel	1/8”
3			Loctite	603

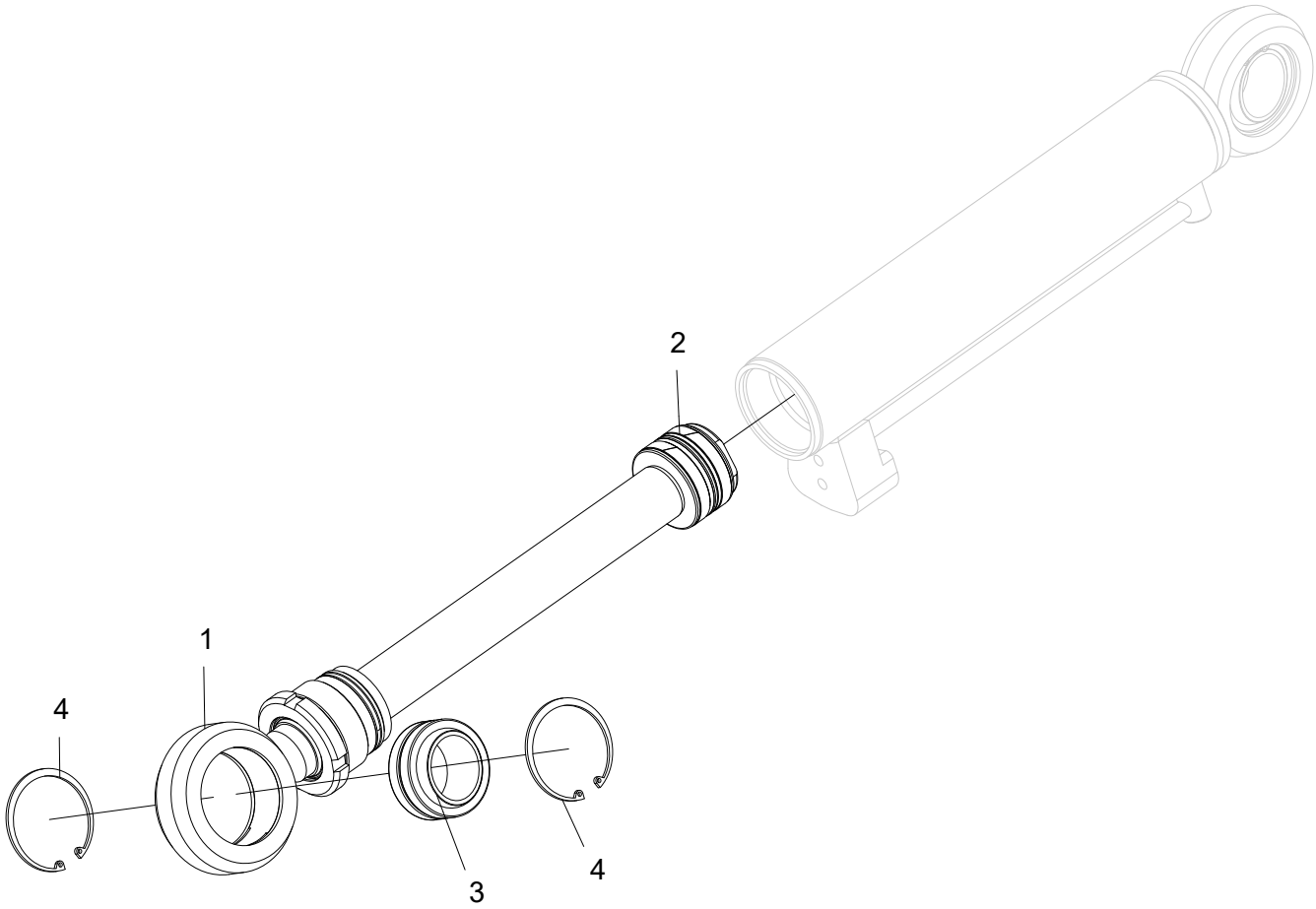
2
1
4
4
3
4

Hydraulcylinder

Struktur 015740				
Pos.	Art nr.	Kvantitet	Beskrivning	Specifikation
1	620911-KIT	1	Kolvstångskit	
2	620085	1	Packningssats	
3	510011	1	Ledlager	
4	517253	2	Låsring	SGH 68

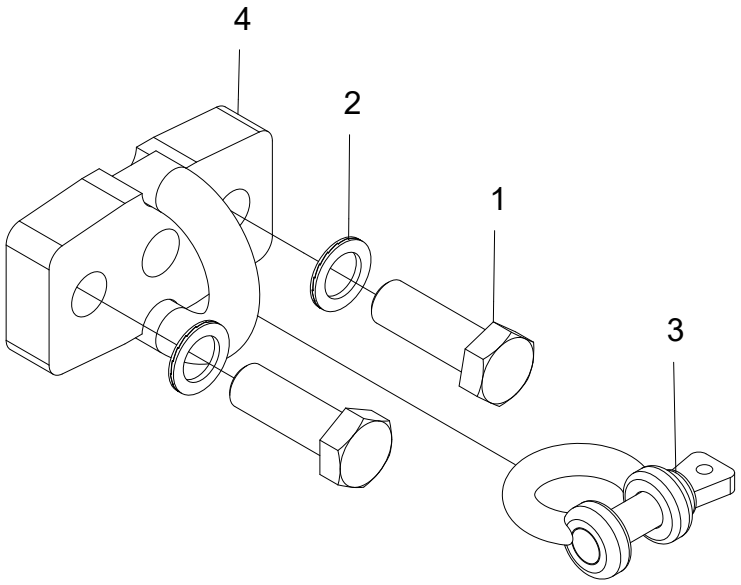
4
2
1
3

Kedjehållare

Struktur 043543				
Pos.	Art nr.	Kvantitet	Beskrivning	Specifikation
1	505058	2	Skruv	M24x70 10.9
2	503072	2	Bricka	M24 NL
3	523072	1	Schackel	
4	016227	1	Kedjehållare	

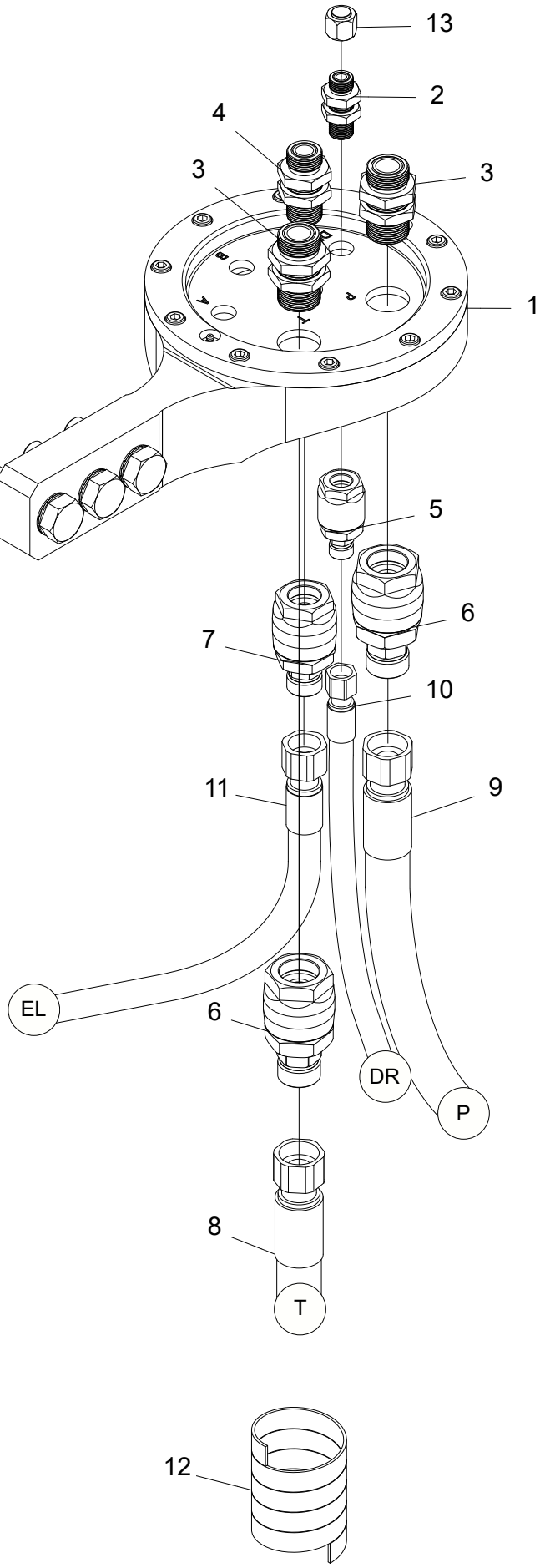
13
2
4
3
3
1
5
6
7
10
11
9
EL
6
DR
P
8
T
12

Slanghållare, sammanställning

Struktur 047247				
Pos.	Art nr.	Kvantitet	Beskrivning	Specifikation
1	018639	1	Slanghållare	
2	601782	1	Skottgenomgång	ORFS-08
3	601784	2	Skottgenomgång	ORFS-16
4	601783	1	Skottgenomgång	ORFS-12
5	618092	1	Svivel	ORFS-08
6	618094	2	Svivel	ORFS-16
7	618093	1	Svivel	ORFS-12
8	648495	1	Hydraulslang	
9	648494	1	Hydraulslang	
10	648496	1	Hydraulslang	
11	648497	1	Hydraulslang	
12	615052	1	Slangskydd	2,5m 3”
13	608059	1	Plugg	ORFS-08

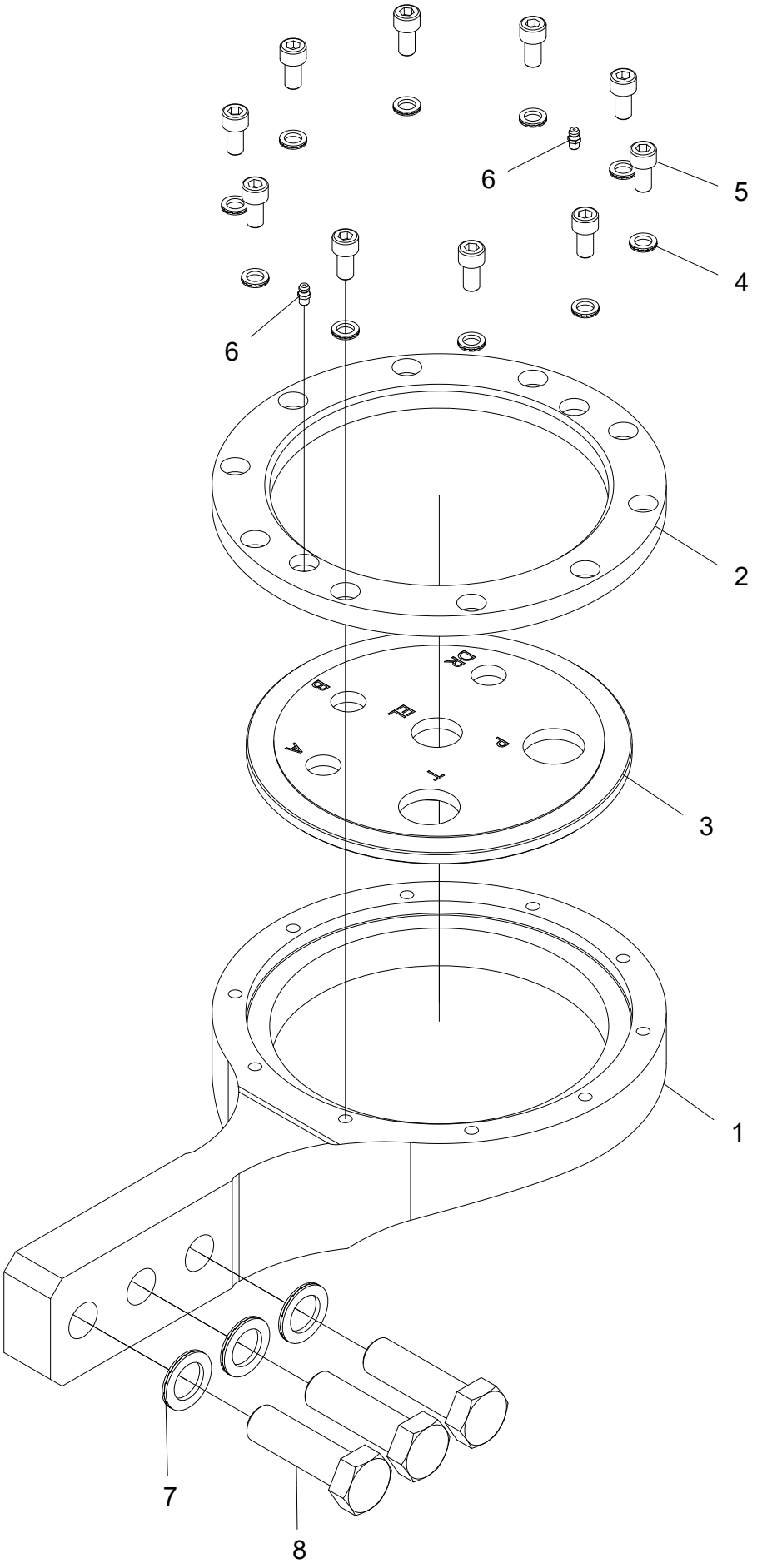
6
5
4
6
2
DR
B
A
P
T
3
1
7
8

Slanghållare

Struktur 018639				
Pos.	Art nr.	Kvantitet	Beskrivning	Specifikation
1	018640	1	Arm	
2	018641	1	Låsplatta	
3	018643	1	Adapterplatta	
4	503057	10	Bricka	M10 NL
5	501087	10	Skruv	M10x20 12.9
6	625004	2	Smörjnippel	M6
7	503072	3	Bricka	M24 NL
8	505045	3	Skruv	M24x80 10.9

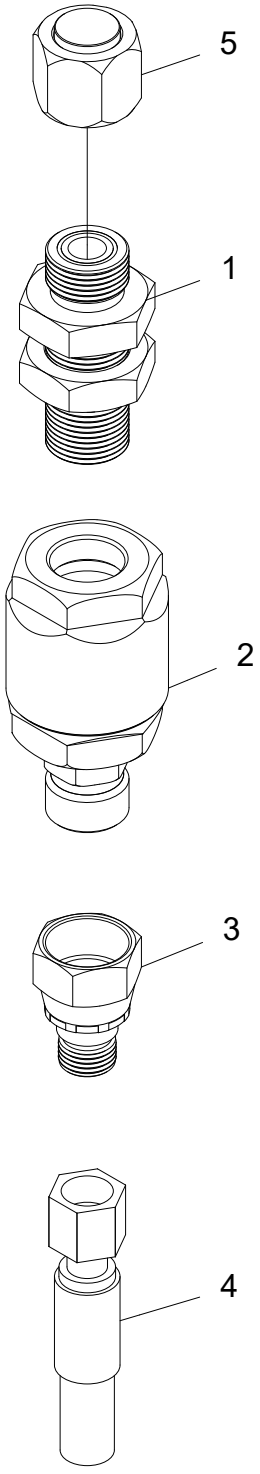
5
1
2
3
4

Slanghållare, stubbehandling

Struktur 047248				
Pos.	Art nr.	Kvantitet	Beskrivning	Specifikation
1	601782	1	Skottgenomgång	ORFS-08
2	618092	1	Svivel	ORFS-08
3	608017	1	Adapter	ORFS-08
4	648498	1	Hydraulslang	
5	608059	1	Plugg	ORFS-08

Sågenhet

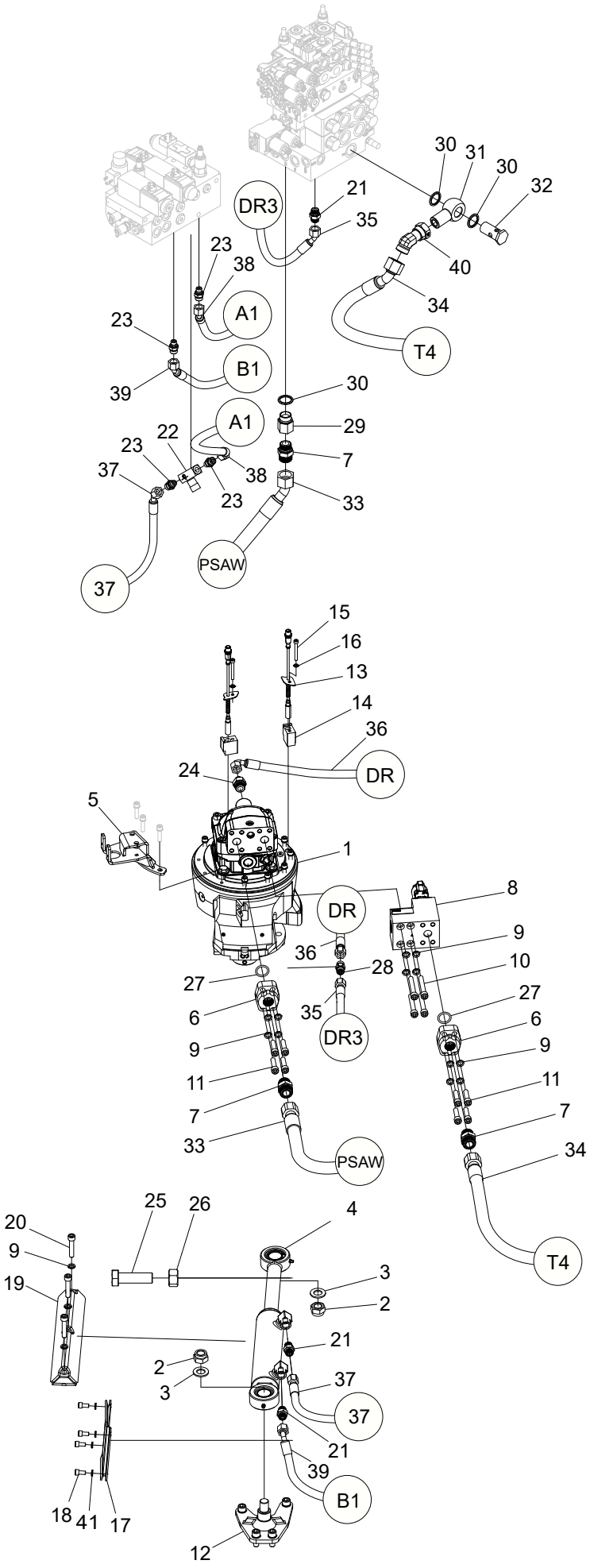
30
31
30
32
21
DR3
35
40
23
38
34
A1
23
T4
B1
39
30
A1
29
22
7
23
38
37
23
33
PSAW
37
15
16
13
14
36
DR
24
5
1
8
DR
9
36
28
10
27
35
27
DR3
6
6
9
9
11
11
7
7
33
34
PSAW
T4
25
26
4
20
9
3
19
2
21
2
3
37
37
21
39
B1
18
41
17
12

Sågenhet 611, sammanställning

Struktur 047260				
Pos.	Art nr.	Kvantitet	Beskrivning	Specifikation
1	018911	1	Sågenhet	
2	502060	2	Mutter	M20
3	503014	2	Bricka	20x36x3 FZB
4	018761	1	Hydraulcylinder	
5	018715	1	Fäste	
6	601378	2	Gängfläns	3/4”
7	601762	3	Adapter	BSP 3/4” - 1.3/16” ORFS
8	022899	1	Sågventil	
9	503057	15	Bricka	NL10
10	501097	4	Skruv	M10x70 12.9
11	501092	8	Skruv	M10x40 12.9
12	018914	1	Cylindertapp	
13	017283	2	Sensor	
14	017251	2	Hylsa	
15	501053	2	Skruv	M6x50 12.9
16	503065	2	Bricka	NL6
17	018661	1	Slangskydd	
18	501067	4	Skruv	M8x16 12.9
19	018656	1	Cylinderskydd	
20	501094	3	Skruv	M10x50 12.9
21	601754	3	Adapter	BSP 3/8” - 11/16” ORFS
22	617045	1	Backventil	
23	601752	4	Adapter	1/4” - ORFS 06
24	601755	1	Adapter	ORFS -06
25	014719	1	Skruv	M24x80 10.9
26	502012	1	Mutter	M24 FZB
27	543170	2	O-ring	24,99x3,53
28	617011	1	Backventil	
29	602057	1	Adapter	3/4”
30	601104	3	Tredobricka	3/4”
31	601780	1	Adapter	1.3/16-12 ORFS
32	601717	1	Banjoskruv	3/4”
33	648485	1	Hydraulslang	

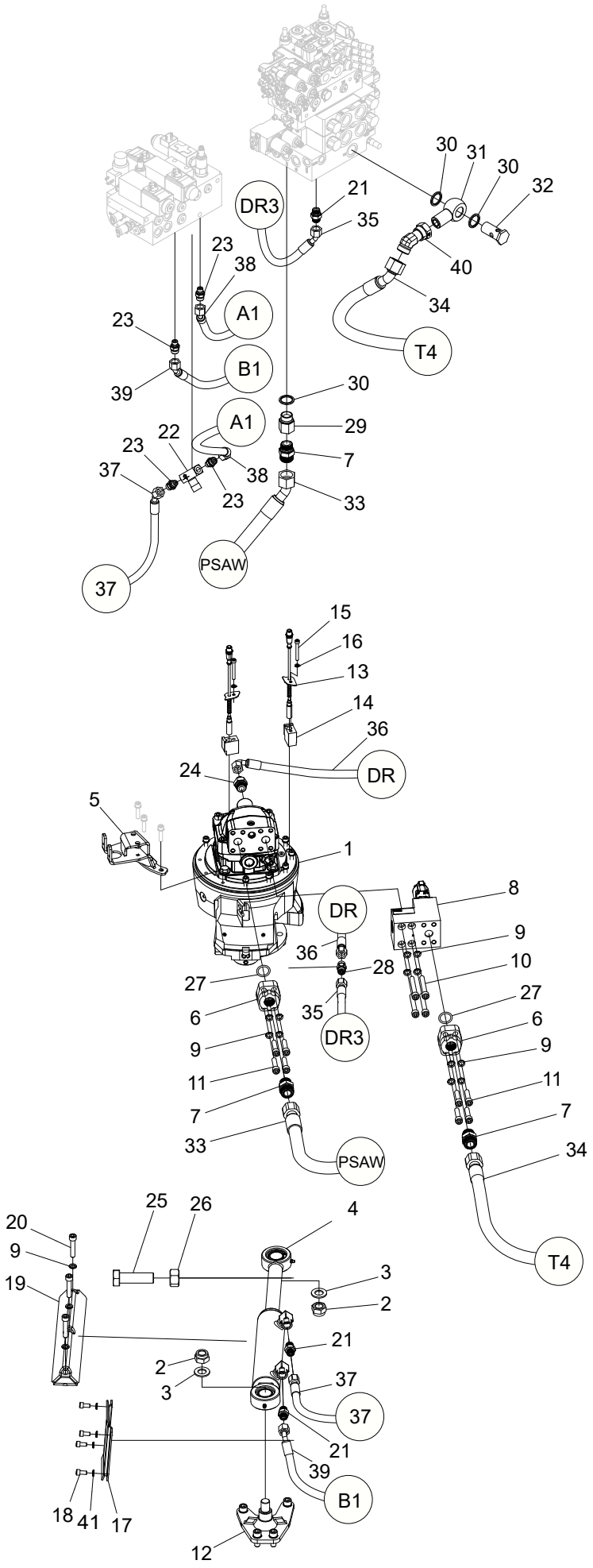
30
31
30
32
21
DR3
35
40
23
38
34
A1
23
T4
B1
39
30
A1
29
22
7
23
38
37
23
33
PSAW
37
15
16
13
14
36
DR
24
5
1
8
DR
9
36
28
10
27
27
35
6
DR3
6
9
9
11
11
7
7
33
34
PSAW
T4
25
26
4
20
9
3
19
2
21
2
3
37
37
21
39
B1
18
41
17
12

Struktur 047260				
Pos.	Art nr.	Kvantitet	Beskrivning	Specifikation
34	648486	1	Hydraulslang	
35	648488	1	Hydraulslang	
36	648487	1	Hydraulslang	
37	648624	1	Hydraulslang	
38	648623	1	Hydraulslang	
39	648491	1	Hydraulslang	
40	602321	1	Adapter	ORFS -12
41	503055	4	Bricka	NL8

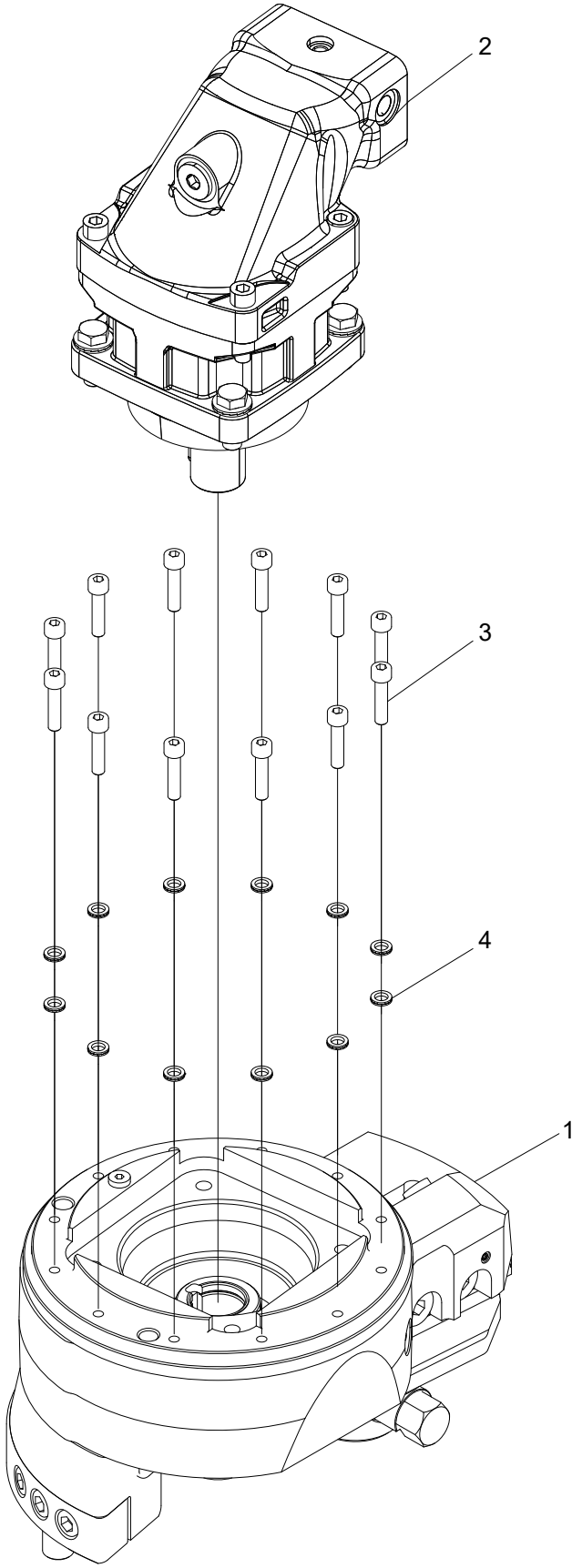
2
3
4
1

Sågenhet 611

Struktur 018911				
Pos.	Art nr.	Kvantitet	Beskrivning	Specifikation
1	018896	1	Svärdfäste	
2	018910	1	Sågmotor	
3	501072	12	Skruv	M8x35 12.9
4	503055	12	Bricka	NL8

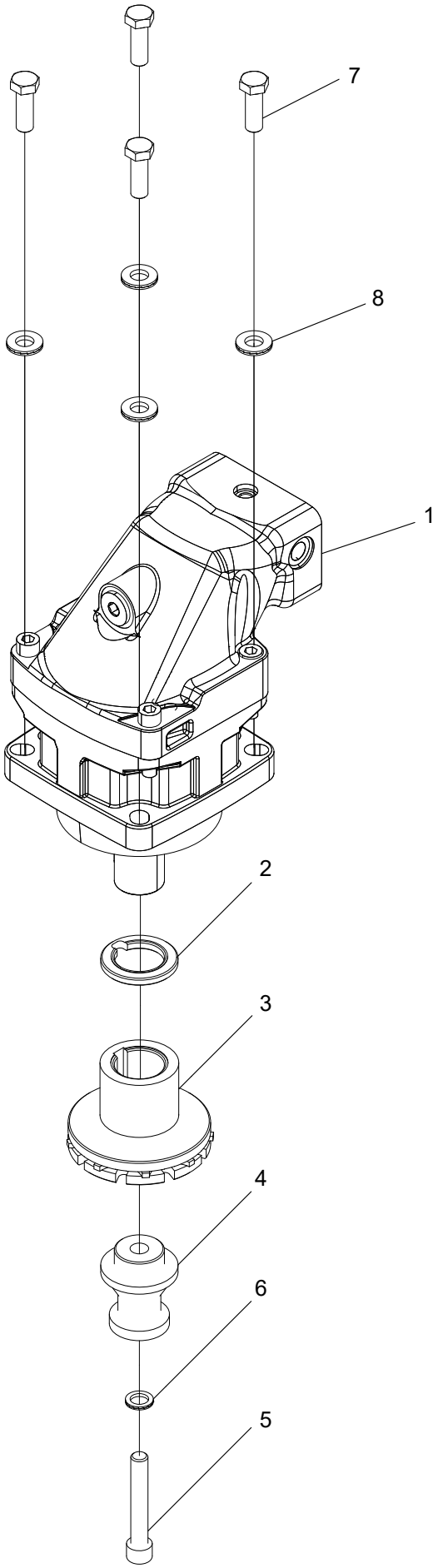
7
8
1
2
3
4
6
5

Sågmotor F12-60, sammanställning

Struktur 018910				
Pos.	Art nr.	Kvantitet	Beskrivning	Specifikation
1	609120	1	Sågmotor	
2	016779	1	Shims	
3	549114	1	Kedjehjul	
4	016778	1	Kedjefångare	
5	500100	1	Skruv	M12x75 12.9
6	503060	1	Bricka	NL12
7	500092	4	Skruv	M12x35 8.8 FZB
8	503076	4	Bricka	NL12 sp

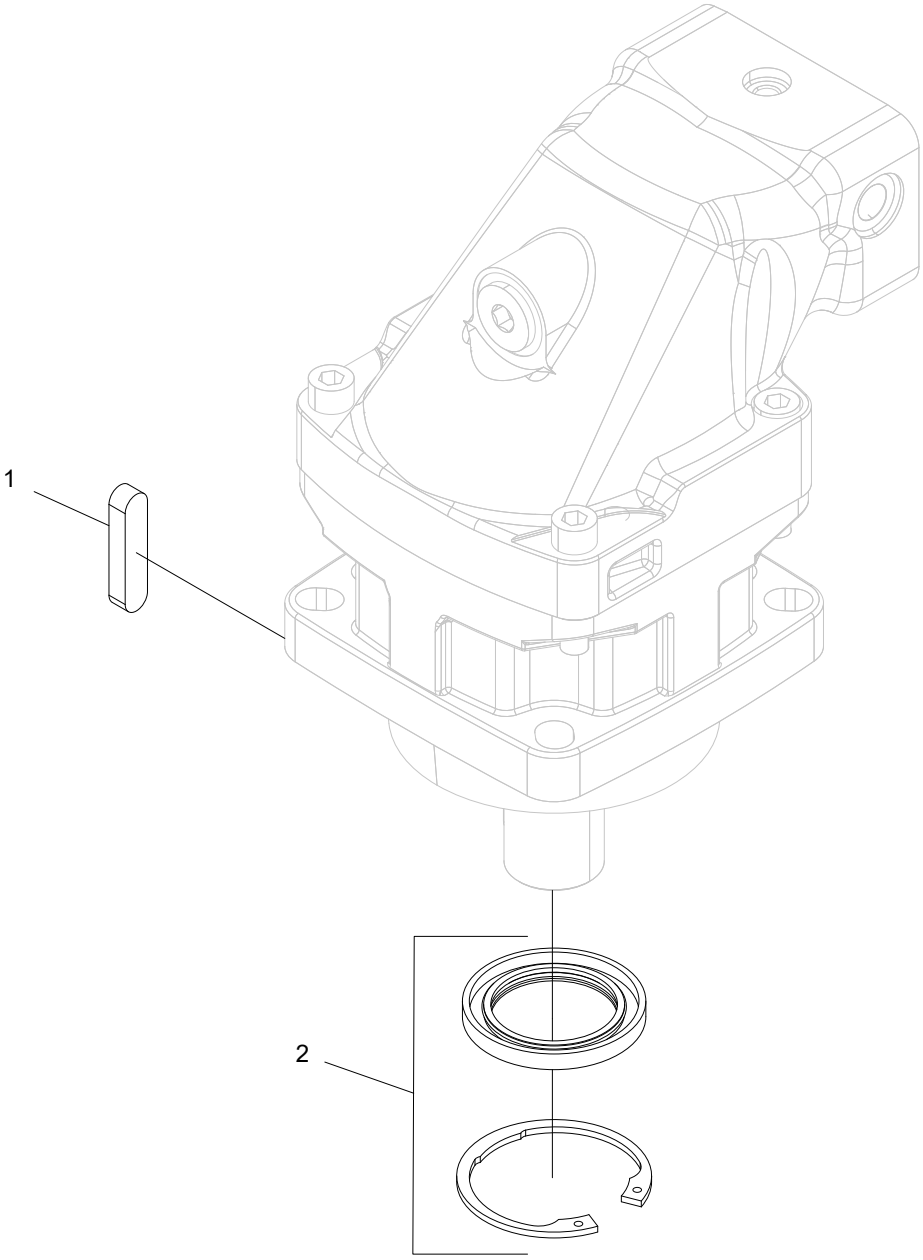
1
2

Sågmotor F12-60

Struktur 609120				
Pos.	Art nr.	Kvantitet	Beskrivning	Specifikation
1	554240	1	Axelkil	
2	554233	1	Packningssats	

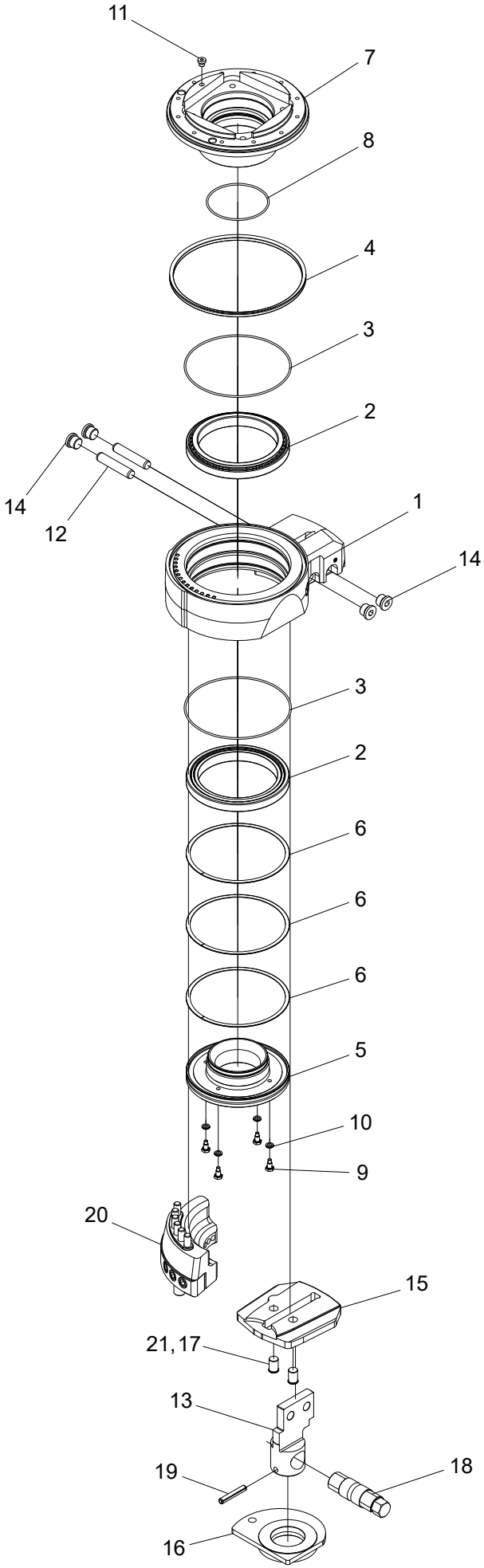
11
7
8
4
3
2
14
12
1
14
3
2
6
6
6
5
10
9
20
15
21,17
13
19
18
16

Svärdfäste 611

Struktur 018896				
Pos.	Art nr.	Kvantitet	Beskrivning	Specifikation
1	018895	1	Svärdfäste	
2	508020	2	Rullager	
3	543032	2	O-ring	182x3
4	546041	1	Tätning	
5	018807	1	Mutter	
6	546006	3	Lamellring	
7	018806	1	Fläns	
8	543064	1	O-ring	104,5x3
9	018859	4	Låsskruv	
10	503055	4	Bricka	NL8
11	601000	1	Insexplugg	
12	515026	2	Cylindrisk pinne	
13	015775	1	Tapp	
14	601003	4	Insexplugg	1/2”
15	016939	1	Tryckbricka	
16	016081	1	Excenter	
17	016775	2	Cylindrisk bult	
18	014935	1	Låsaxel	
19	515025	1	Rörpinne	10x60
20	018913	1	Cylinderfäste	
21			Loctite	603

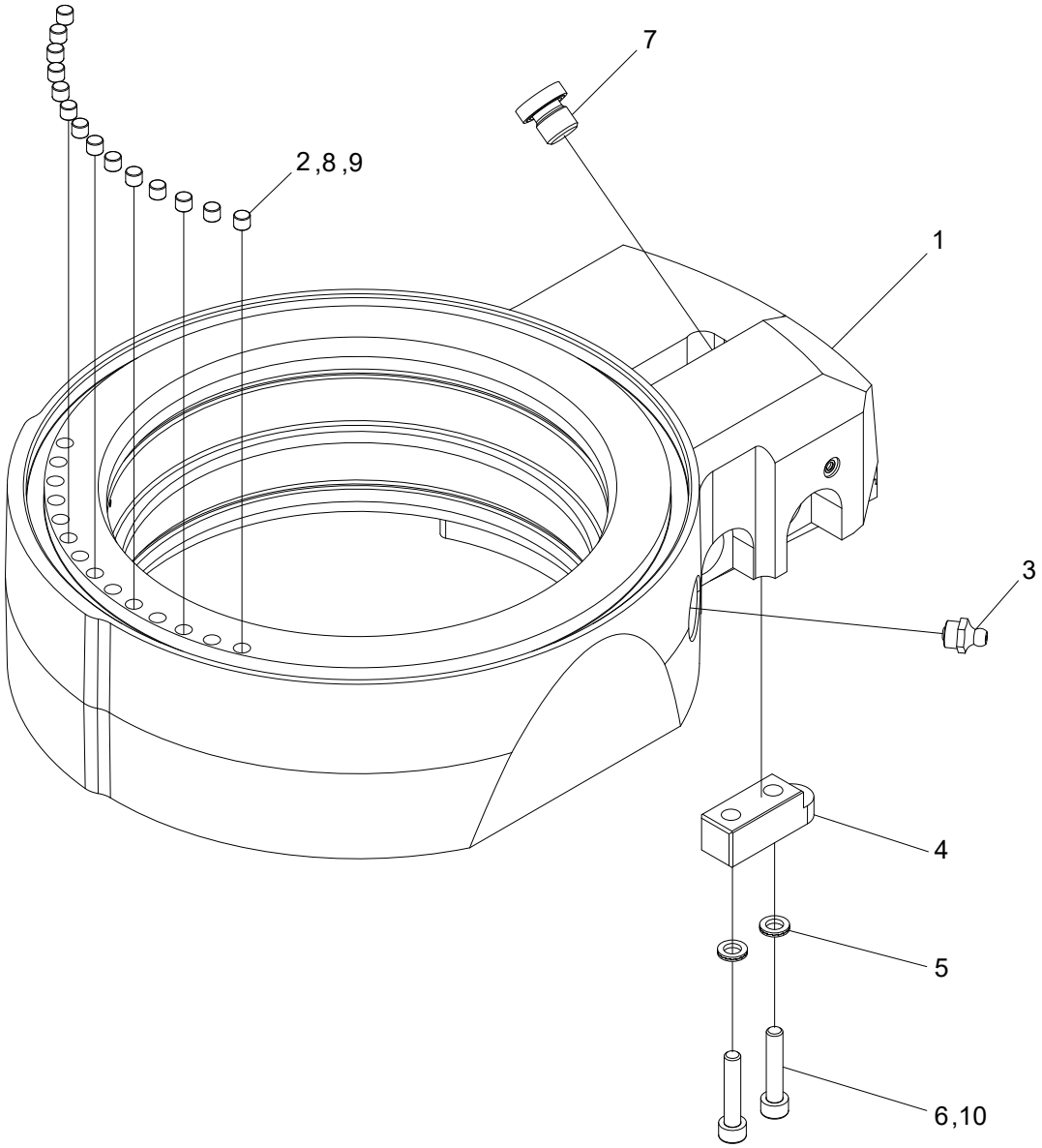
7
2,8,9
1
3
4
5
6,10

Svärdfäste 611

Struktur 018895				
Pos.	Art nr.	Kvantitet	Beskrivning	Specifikation
1	018808	1	Svärdfäste	
2	514051	14	Magnet	
3	625000	1	Smörjnippel	1/8”
4	014937	1	Kil	
5	503065	2	Bricka	NL6
6	501049	2	Skruv	M6x30 12.9
7	601001	1	Insexplugg	
8			Loctite	7063
9			Loctite	603
10			Loctite	243

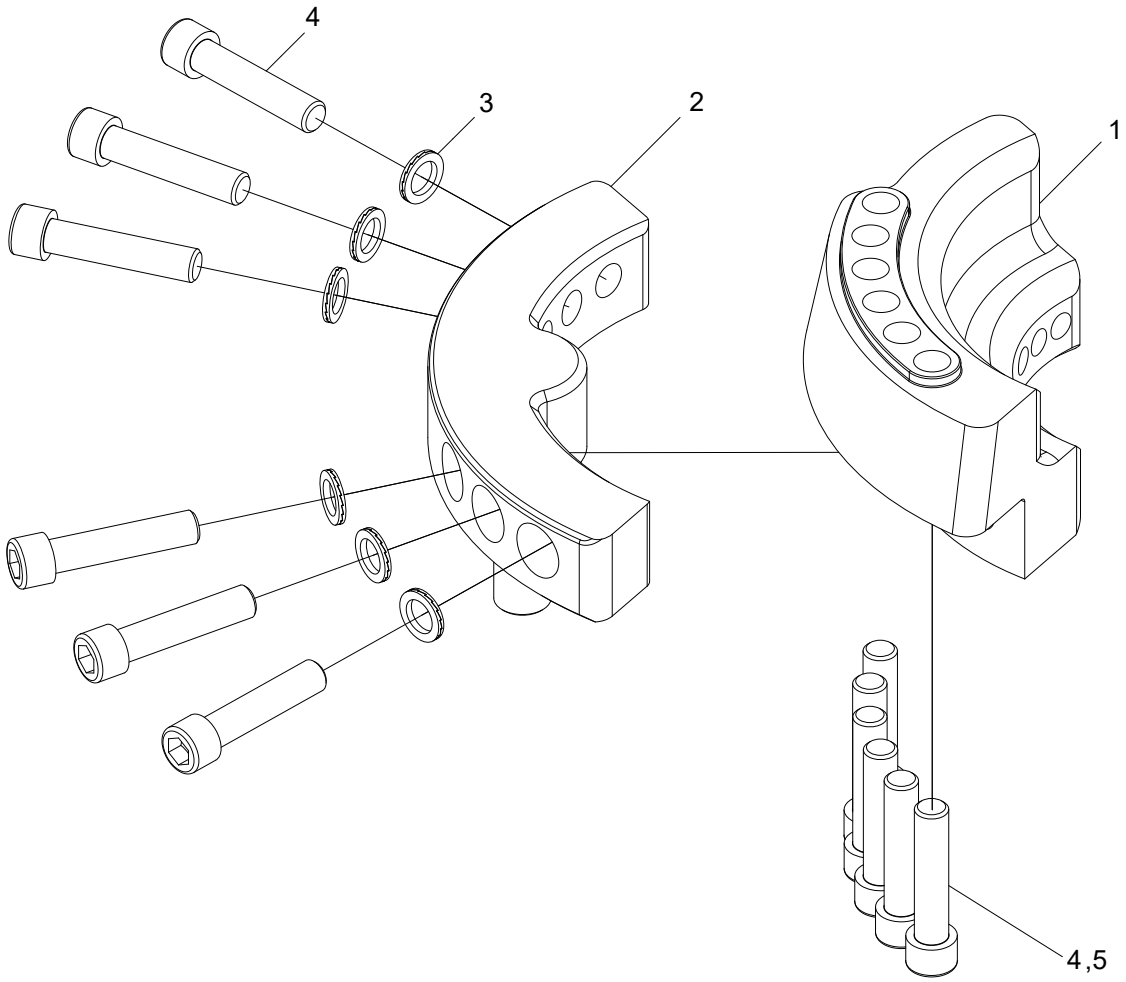
4
3
2
1
4,5

Cylinderfäste

Struktur 018913				
Pos.	Art nr.	Kvantitet	Beskrivning	Specifikation
1	018804	1	Fäste	
2	018805	1	Tapp	
3	503060	6	Bricka	NL12
4	501114	12	Skruv	M12x55 12.9
5	522104		Loctite	243

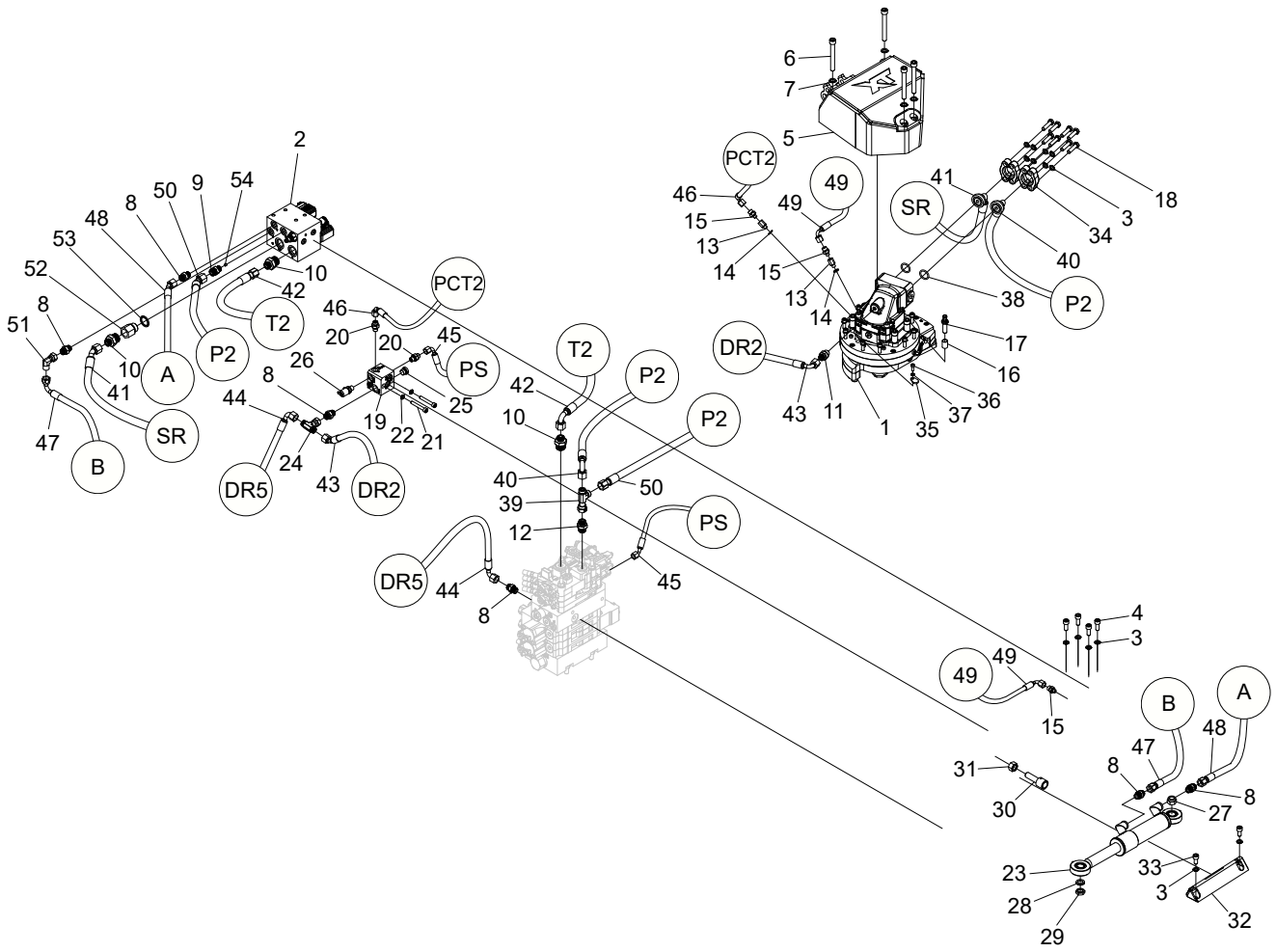
2
54
9
50
8
48
53
52
8
51
10
41
47
A
B
SR
P2
T2
10
42
PCT2
46
20
20
45
PS
26
8
44
25
19
22
21
24
43
DR5
DR2
T2
P2
42
10
P2
40
50
39
12
PS
DR5
44
8
45
6
7
5
PCT2
46
15
13
14
49
49
15
13
14
41
SR
18
3
34
40
38
P2
DR2
17
16
36
37
35
1
43
11
4
3
49
49
15
B
A
48
47
8
8
27
31
30
23
28
29
33
3
32

Toppsågsenhet 318 F12-30, sammanställning

Struktur 047261				
Pos.	Art nr.	Kvantitet	Beskrivning	Specifikation
1	017979	1	Sågenhet	
2	017724	1	Toppsågsventil	
3	503057	14	Bricka	NL10
4	501089	4	Skruv	M10x25 12.9
5	018662	1	Skydd	
6	501119	4	Skruv	M12x100 12.9
7	503060	4	Bricka	NL12
8	601754	6	Adapter	BSP 3/8” - 11/16” ORFS
9	601766	1	Adapter	BSP -06 - ORFS -08
10	601769	3	Adapter	BSP -12/ ORFS -08
11	601748	1	Adapter	M18x1,5 - 11/16” ORFS
12	601758	1	Adapter	BSP 1/2” - 13/16” ORFS
13	602083	2	Adapter	1/8”
14	601100	2	Tredobricka	1/8”
15	601749	3	Adapter	BSP 1/8” - 9/16” ORFS
16	017906	1	Distans	
17	401318	1	Givare	
18	500071	8	Skruv	M10x40 12.9
19	018537	1	Ventilblock	
20	601750	2	Adapter	BSP 1/4” - 9/16” ORFS
21	501076	2	Skruv	M8x55 12.9
22	503055	2	Bricka	NL8
23	017909	1	Hydraulcylinder	
24	601744	1	Adapter	ORFS -06
25	601002	1	Insexplugg	
26	601261	1	Manometeruttag	1/4”
27	502705	1	Mutter	M16
28	503063	1	Bricka	NL16
29	502706	1	Mutter	M16 FZB
30	017900	1	Stoppskruv	
31	502717	1	Mutter	M16x1,5 FZB
32	016296	1	Skydd	
33	501087	2	Skruv	M10x20 12.9

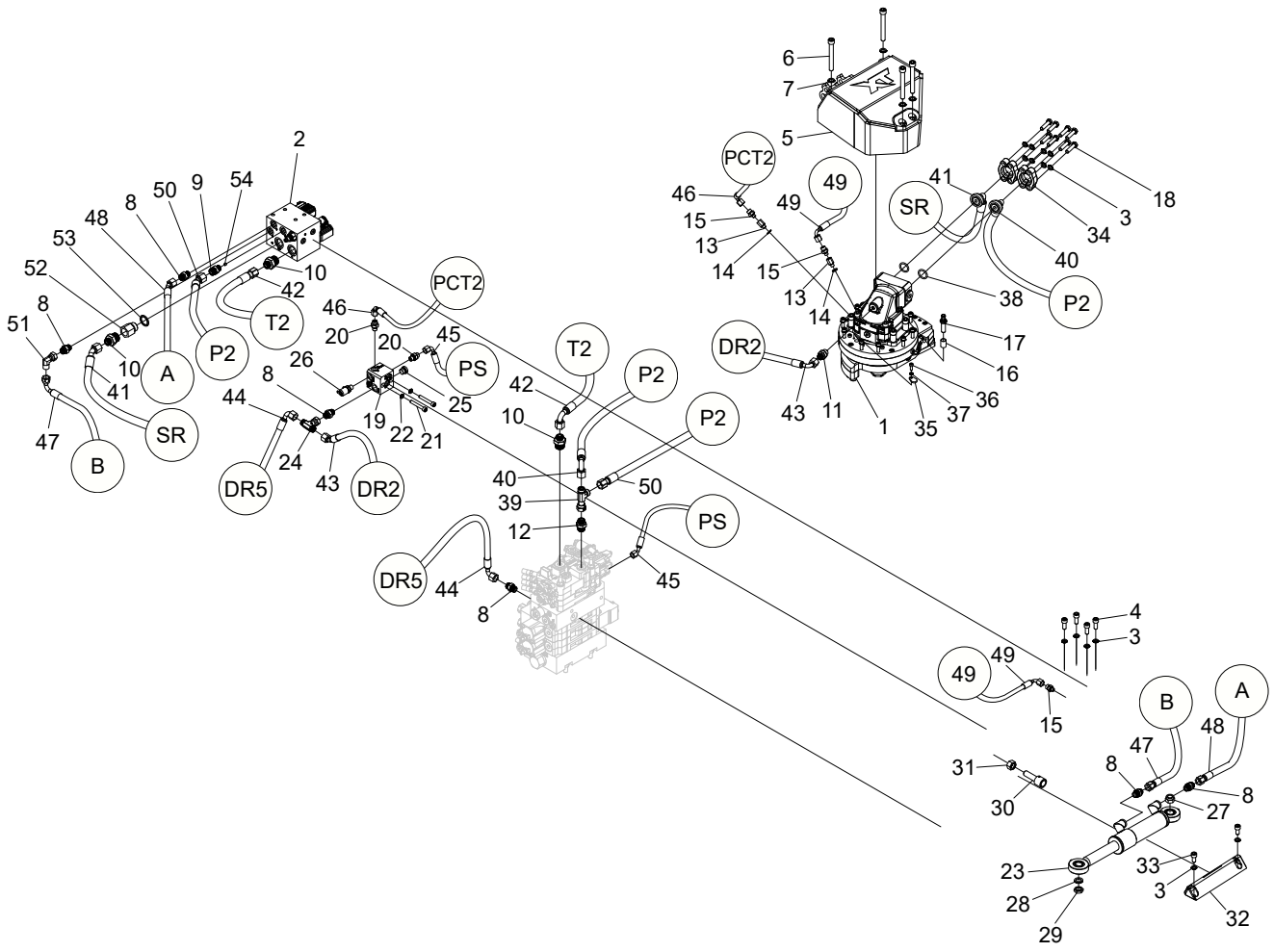
2
54
9
50
8
48
53
52
8
51
10
41
47
A
B
SR
P2
T2
42
10
PCT2
46
20
20
45
PS
26
8
44
25
19
22
21
24
43
DR5
DR2
T2
P2
42
10
P2
40
50
39
12
PS
DR5
44
8
45
6
7
5
PCT2
46
15
13
14
49
49
15
13
14
41
SR
18
3
34
40
38
P2
DR2
17
16
36
37
35
1
43
11
4
3
49
49
15
B
A
48
47
8
8
27
31
30
23
28
29
33
3
32

Struktur 047261				
Pos.	Art nr.	Kvantitet	Beskrivning	Specifikation
34	601270	4	Flänshalva	3/4”
35	018917	1	Lock	
36	501045	1	Skruv	M6x16 12.9
37	503065	1	Bricka	NL6
38	543170	2	O-ring	24,99x3,53
39	608058	1	Adapter	ORFS -08
40	648474	1	Hydraulslang	
41	648476	1	Hydraulslang	
42	648477	1	Hydraulslang	
43	648478	1	Hydraulslang	
44	648479	1	Hydraulslang	
45	648480	1	Hydraulslang	
46	648481	1	Hydraulslang	
47	648483	1	Hydraulslang	
48	648482	1	Hydraulslang	
49	648484	1	Hydraulslang	
50	648475	1	Hydraulslang	
51	601726	1	Adapter	ORFS -16
52	602057	1	Adapter	3/4”
53	601104	1	Tredobricka	3/4”
54	613016	1	Strypskruv	M6

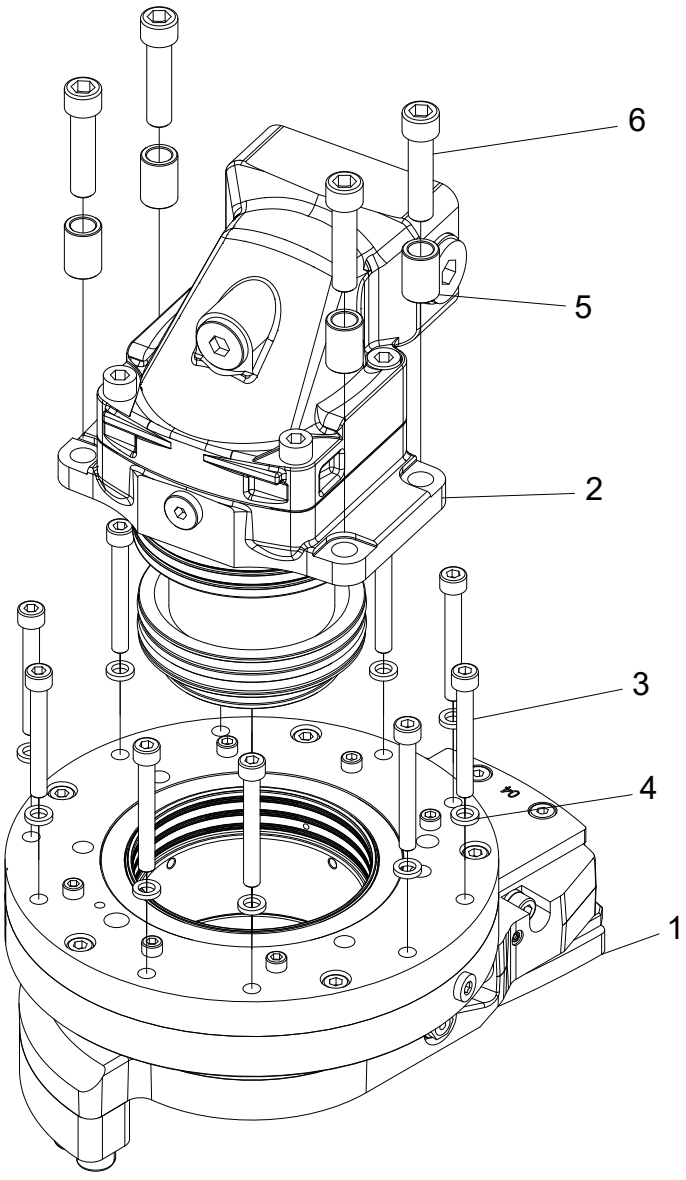
6
5
2
3
4
1

Sågenhet 318 F12-30

Struktur 017979				
Pos.	Art nr.	Kvantitet	Beskrivning	Specifikation
1	017969	1	Sågenhet	
2	017974	1	Sågmotor	
3	501078	10	Skruv	M8x65 12.9
4	503055	10	Bricka	M8
5	018097	4	Hylsa	
6	501113	4	Skruv	M12x50 12.9

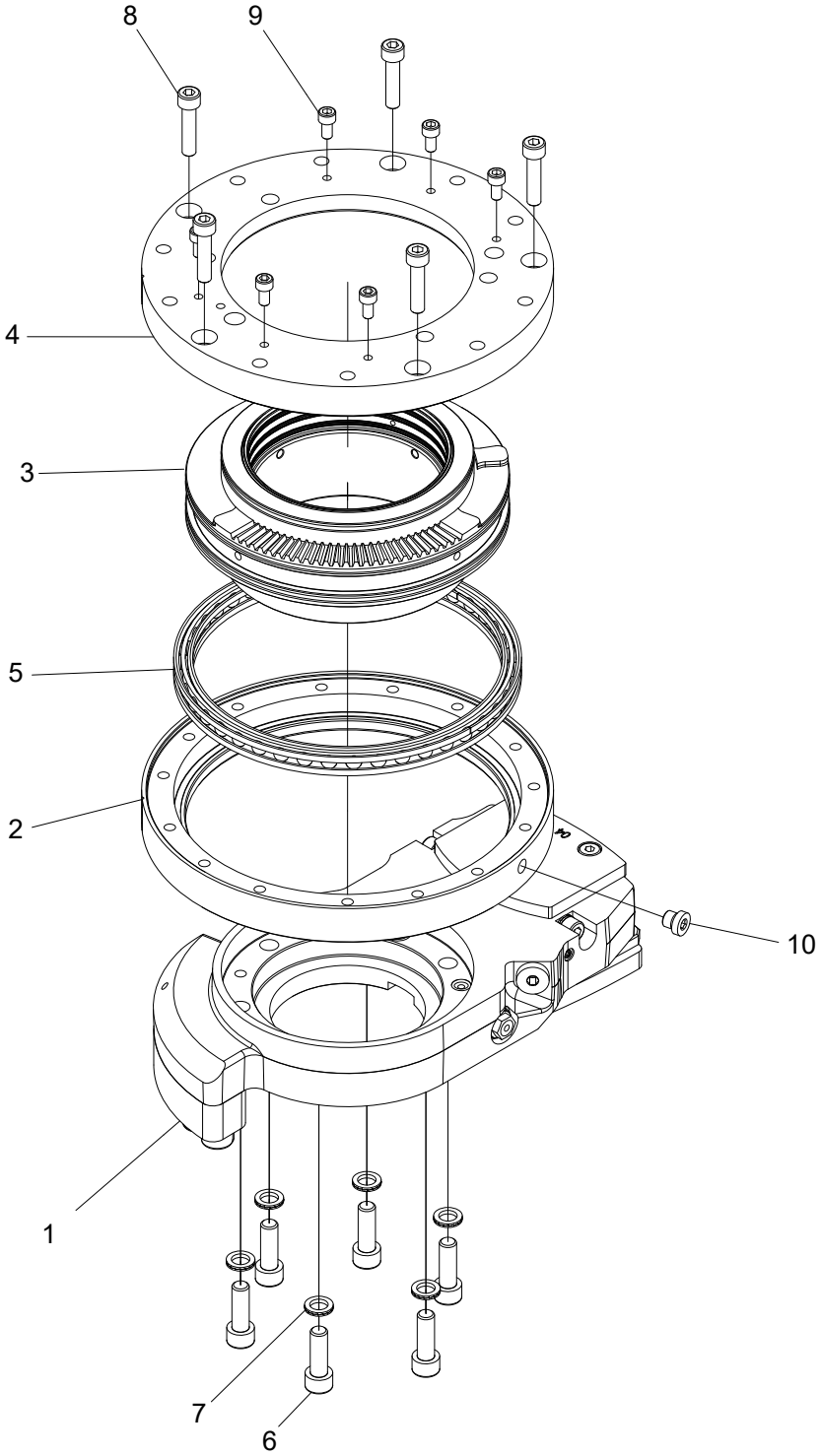
8
9
4
3
5
2
10
1
7
6

Sågenhet 318

Struktur 017969				
Pos.	Art nr.	Kvantitet	Beskrivning	Specifikation
1	017966	1	Svärdfäste	
2	017884	1	Lock	
3	017908	1	Lagringsenhet	
4	017883	1	Fläns	
5	508100	1	Lager	
6	501090	6	Skruv	M10x30 12.9
7	503057	6	Bricka	M10
8	501072	5	Skruv	M8x35 12.9
9	501043	6	Skruv	M6x12 12.9
10	601000	1	Insexplugg	1/8”

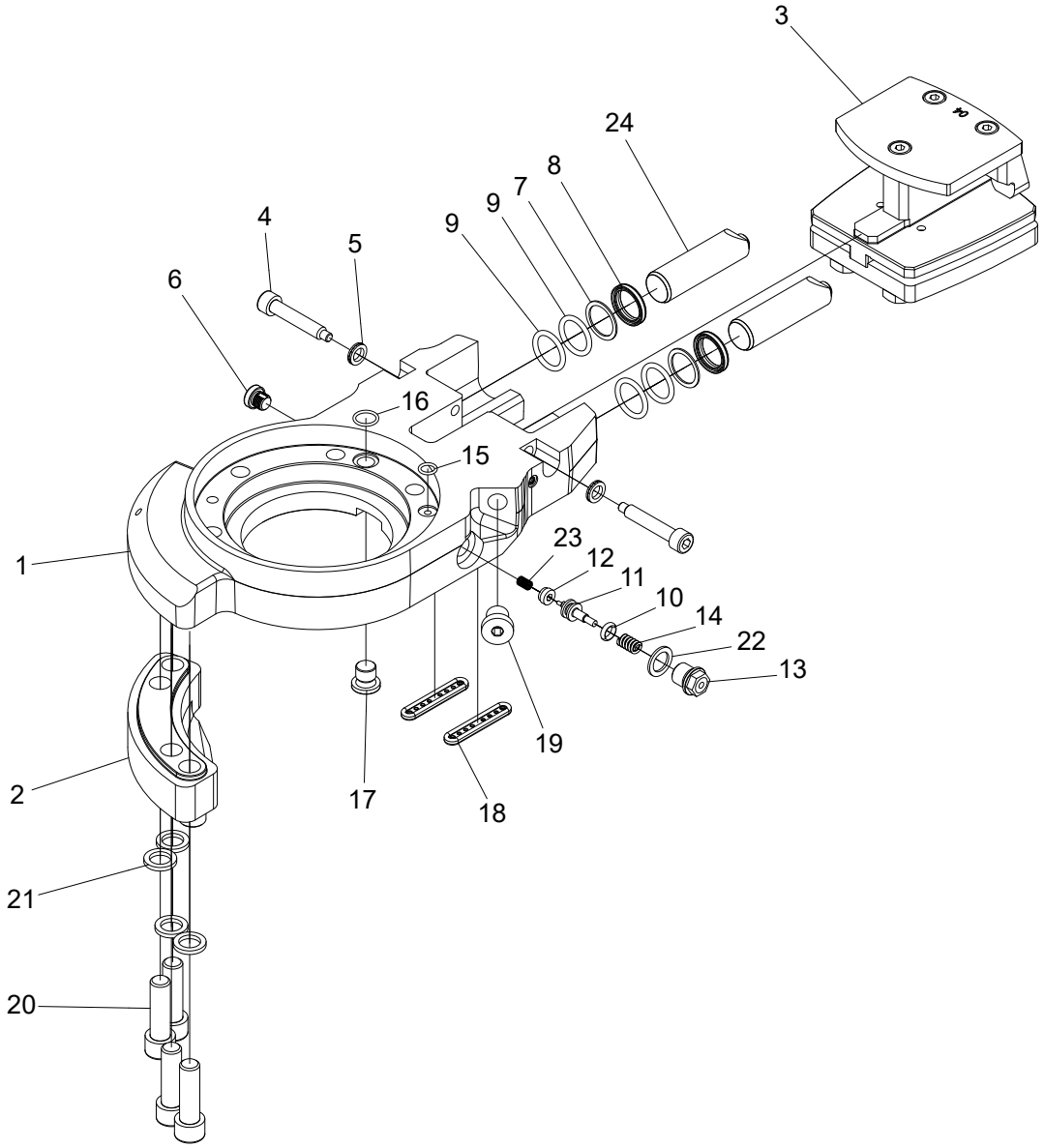
3
24
8
7
9
9
4
5
6
16
15
1
23
12
11
10
14
22
13
19
2
17
18
21
20

Svärdfäste -04

Struktur 017966				
Pos.	Art nr.	Kvantitet	Beskrivning	Specifikation
1	017729	1	Svärdfäste	
2	017895	1	Cylinderfäste	
3	017965	1	Svärdhållare	
4	017903	2	Stoppskruv	M8
5	503055	2	Bricka	NL8
6	018221	1	Luftningsplugg	1/8”
7	554194	2	Stödring	25,2x20,1
8	554195	2	Avskrapare	
9	543089	4	O-ring	20,2x3
10	543087	1	O-ring	6,02x2,62
11	554248	1	Kolv	
12	617047	1	Backventil	
13	554249	1	Plugg	
14	526033	1	Fjäder	
15	543084	1	O-ring	8,1x1,6
16	540009	1	O-ring	12,1x1,6
17	602122	1	Plugg	M12x1,5
18	635223	2	Tätning	
19	601001	1	Insexplugg	1/4”
20	501111	4	Skruv	M12x40 12.9
21	503060	4	Bricka	NL12
22	601200	1	Kopparbricka	13x19x1,5
23	526037	1	Tryckfjäder	
24	018849	2	Sträckkolv	

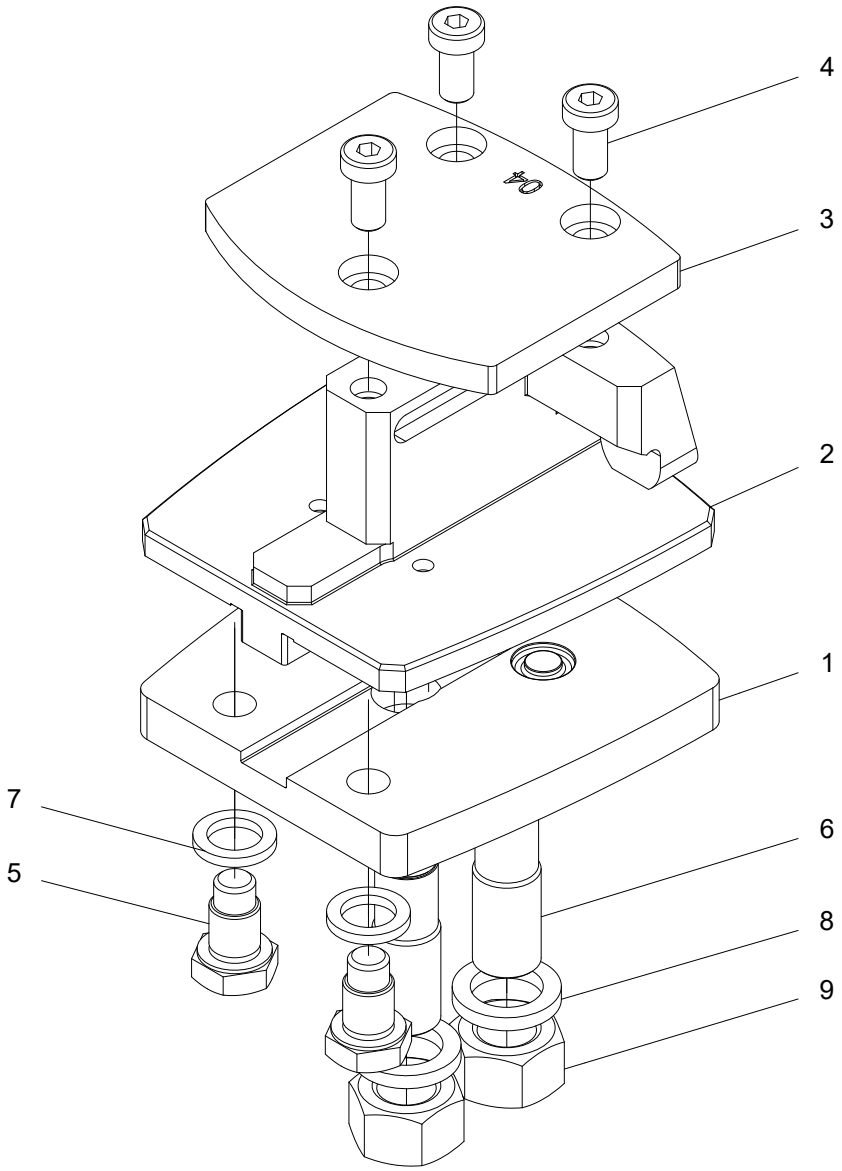
4
3
2
1
7
5
6
8
9

Svärdhållare -04

Struktur 017965				
Pos.	Art nr.	Kvantitet	Beskrivning	Specifikation
1	018295	1	Nedre plåt	
2	017964	1	Mittsektion	
3	017983	1	Övre plåt	
4	505079	3	Skruv	M8x16 10.9
5	554251	2	Skruv	M12
6	017980	2	Pinnbult	M14/M16
7	503060	2	Bricka	M12
8	503063	2	Bricka	M16
9	502009	2	Mutter	M16 FZB

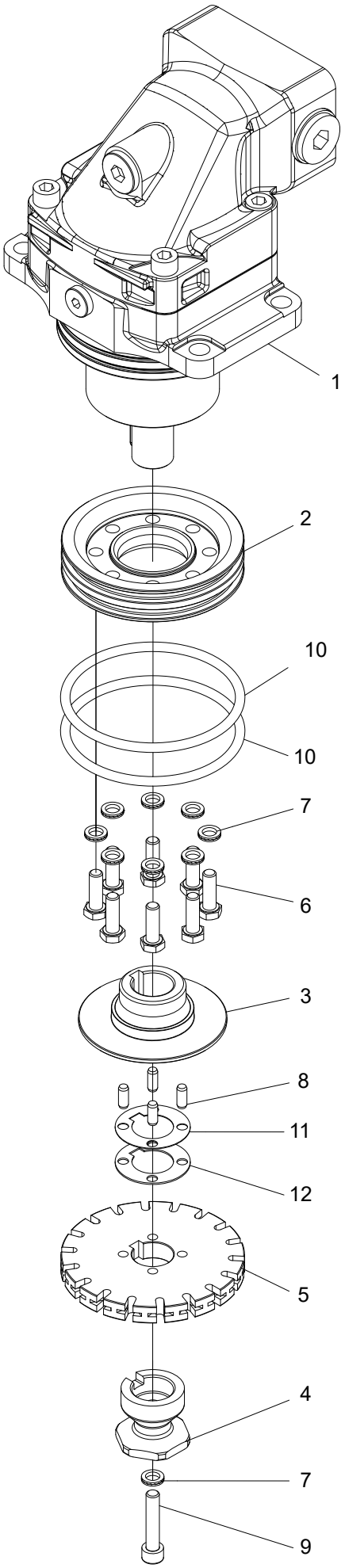
1
2
10
10
7
6
3
8
11
12
5
4
7
9

Sågmotor F12-30

Struktur 017974				
Pos.	Art nr.	Kvantitet	Beskrivning	Specifikation
1	609125	1	Sågmotor	
2	017904	1	Tätningshållare	
3	017896	1	Drivhjulsmedbringare	
4	017897	1	Kedjefångare	
5	549123	1	Kedjehjul	
6	500045	8	Skruv	M8x25 8.8 FZB
7	503055	9	Bricka	M8
8	515032	4	Cylindrisk pinne	
9	501073	1	Skruv	M8x40 12.9
10	543062	2	O-ring	99,1x5,7
11	549210	1	Shims	0,5 mm
12	549211	1	Shims	1 mm

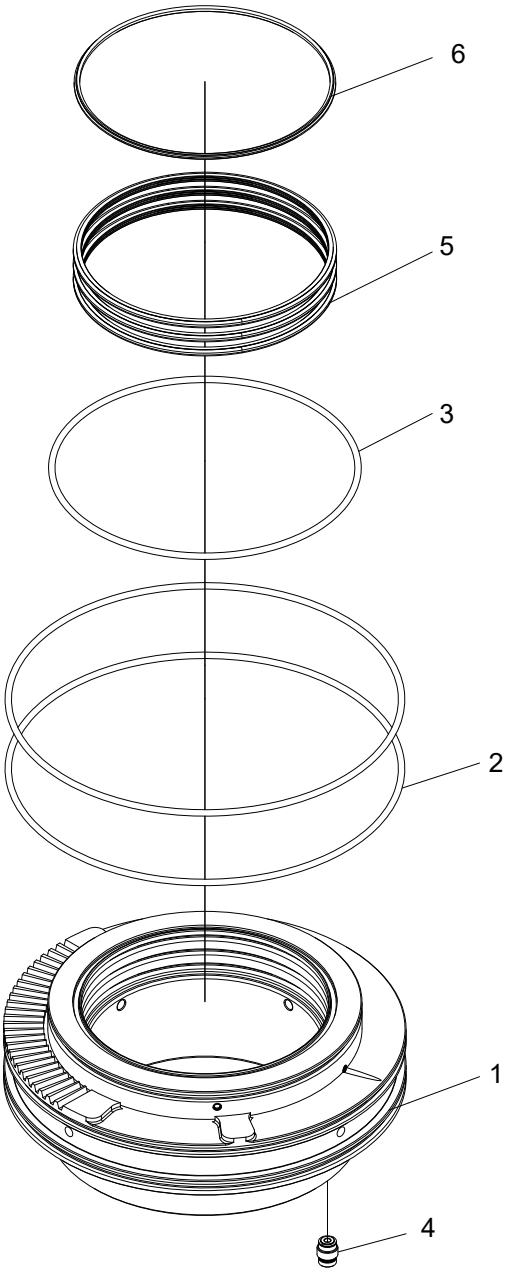
6
5
3
2
1
4

Lagringsenhet

Struktur 017908				
Pos.	Art nr.	Kvantitet	Beskrivning	Specifikation
1	017726	1	Lagringsenhet	
2	543038	2	O-ring	180x3
3	543061	1	O-ring	139,5x3
4	617046	1	Backventil	
5	635220	3	Tätningsring	
6	635221	1	V-ring	

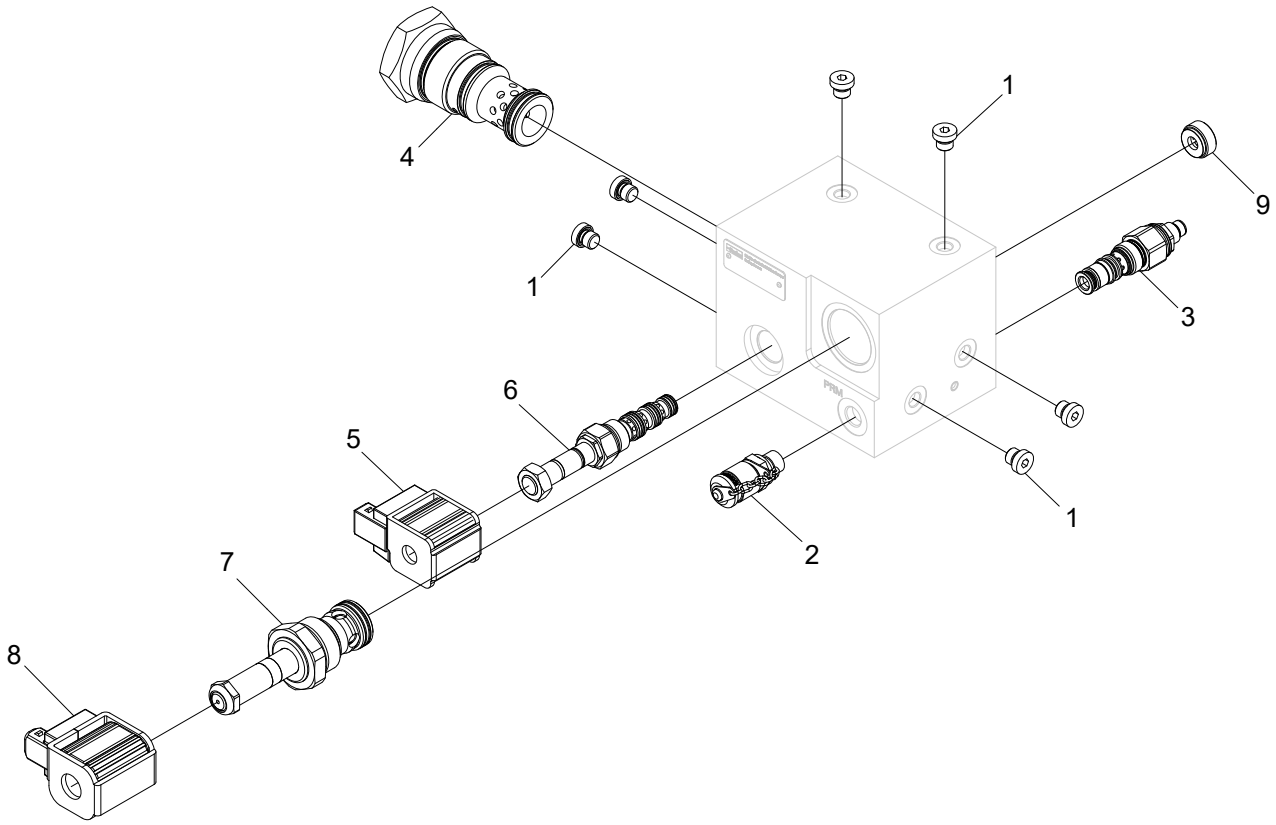
4
1
9
1
3
6
5
7
8
2
1

Ventilblock

Struktur 017724				
Pos.	Art nr.	Kvantitet	Beskrivning	Specifikation
1	601000	6	Insexplugg	
2	601261	1	Mätuttag	1/4”
3	611206	1	Tryckreducerare	
4	612131	1	Logikelement	20 bar
5	612133	1	Solenoid	1/2”
6	612134	1	Riktningsventil	
7	612135	1	Riktningsventil	
8	612136	1	Solenoid	5/8”
9	613112	1	Strypskruv	1/2”

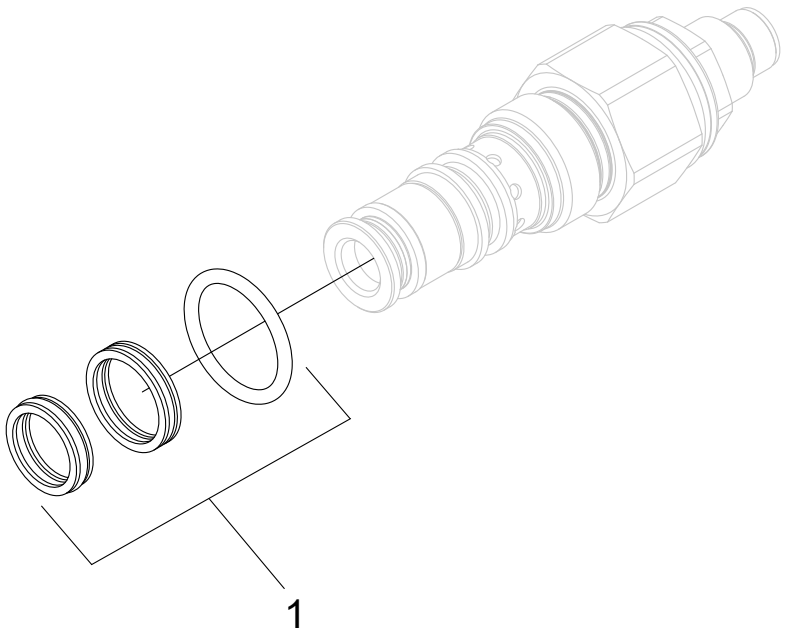
1

Tryckreduceringsventil

Struktur 611206				
Pos.	Art nr.	Kvantitet	Beskrivning	Specifikation
1	554093	1	Packningssats	

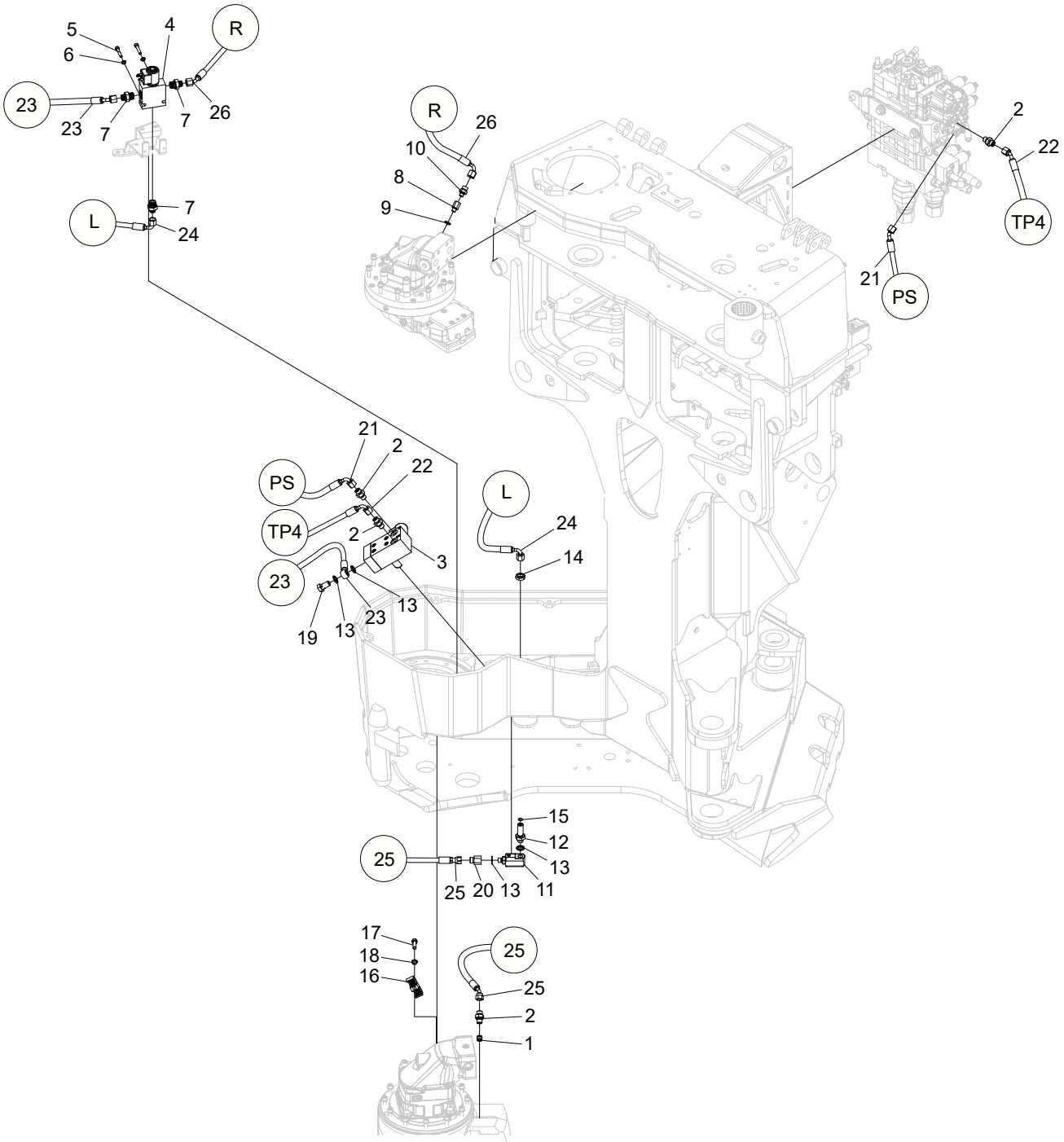
5
6
4
R
23
23
7
7
26
L
7
24
R
26
10
8
9
2
22
TP4
21
PS
21
2
22
PS
TP4
2
3
23
13
19
13
23
L
24
14
15
12
13
25
25
20
13
11
17
18
16
25
25
2
1

Sågkedjesmörjning, Super Greasy

Struktur 047262				
Pos.	Art nr.	Kvantitet	Beskrivning	Specifikation
1	617048	1	Backventil	1/4”
2	601750	4	Adapter	BSP 1/4” - 9/16” ORFS
3	047027	1	Super Greasy	
4	612200	1	Riktningsventil	
5	501050	2	Skruv	M6x35 12.9
6	503065	2	Bricka	NL6
7	601753	3	Adapter	BSP 3/8” - 9/16” ORFS
8	602083	1	Adapter	1/8”
9	601100	1	Tredobricka	1/8”
10	601749	1	Adapter	BSP 1/8” - 9/16” ORFS
11	016727	1	Svivel	1/4”
12	017412	1	Skottgenomgång	1/4” - ORFS -04
13	601101	4	Tredobricka	1/4”
14	608056	1	Mutter	ORFS 9/16”
15	540036	1	O-ring	7,66x1,78
16	022972	1	Slangklamma	1/4”
17	501072	1	Skruv	M8x35 12.9
18	503055	1	Bricka	NL8
19	601060	1	Banjoskruv	1/4”
20	601775	1	Adapter	ORFS -04
21	648499	1	Hydraulslang	
22	648500	1	Hydraulslang	
23	648600	1	Hydraulslang	
24	648601	1	Hydraulslang	
25	648602	1	Hydraulslang	
26	648603	1	Hydraulslang	

Extrautrustning

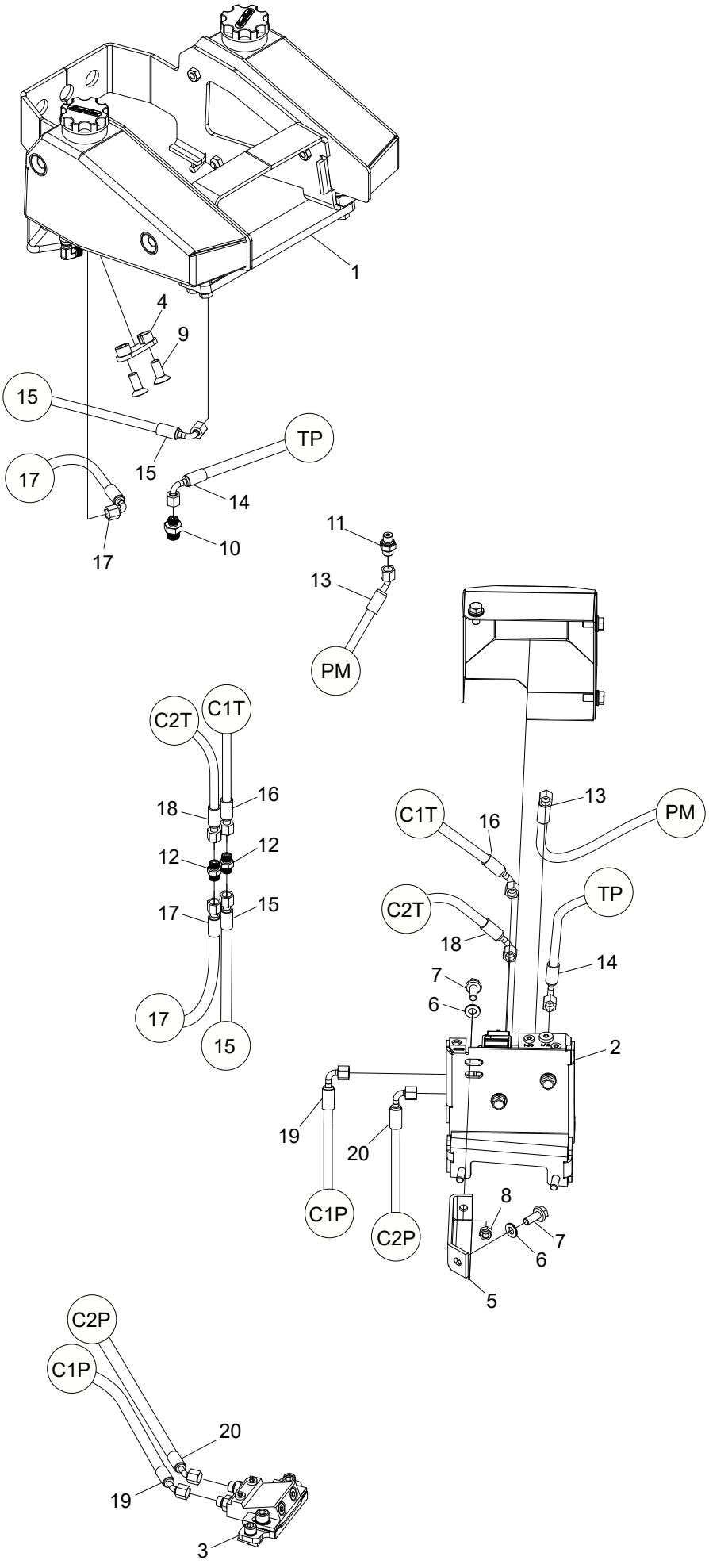
1
4
9
15
15
TP
17
14
17
10
11
13
PM
C2T
C1T
16
18
12
12
17
15
17
15
C1T
16
13
PM
C2T
TP
18
14
7
6
2
19
20
C1P
C2P
8
7
6
5
C2P
C1P
20
19
3

Färgmärkning, sammanställning

Struktur 047239				
Pos.	Art nr.	Kvantitet	Beskrivning	Specifikation
1	018966	1	Färgtank	
2	018967	1	Färgpump	
3	018628	1	Färgblock	
4	014482	1	Slangklamma	
5	016723	1	Fäste	
6	503075	2	Bricka	NL10 sp
7	505084	2	Skruv	M10x25 10.9
8	502055	1	Mutter	M10
9	504066	2	Skruv	M12x30 10.9
10	601753	1	Adapter	BSP 3/8” - 9/16” ORFS
11	601750	1	Adapter	BSP 1/4” - 9/16” ORFS
12	601776	2	Adapter	ORFS -04
13	648613	1	Hydraulslang	
14	648614	1	Hydraulslang	
15	648615	1	Hydraulslang	
16	648616	1	Hydraulslang	
17	648617	1	Hydraulslang	
18	648618	1	Hydraulslang	
19	648619	1	Hydraulslang	
20	648620	1	Hydraulslang	

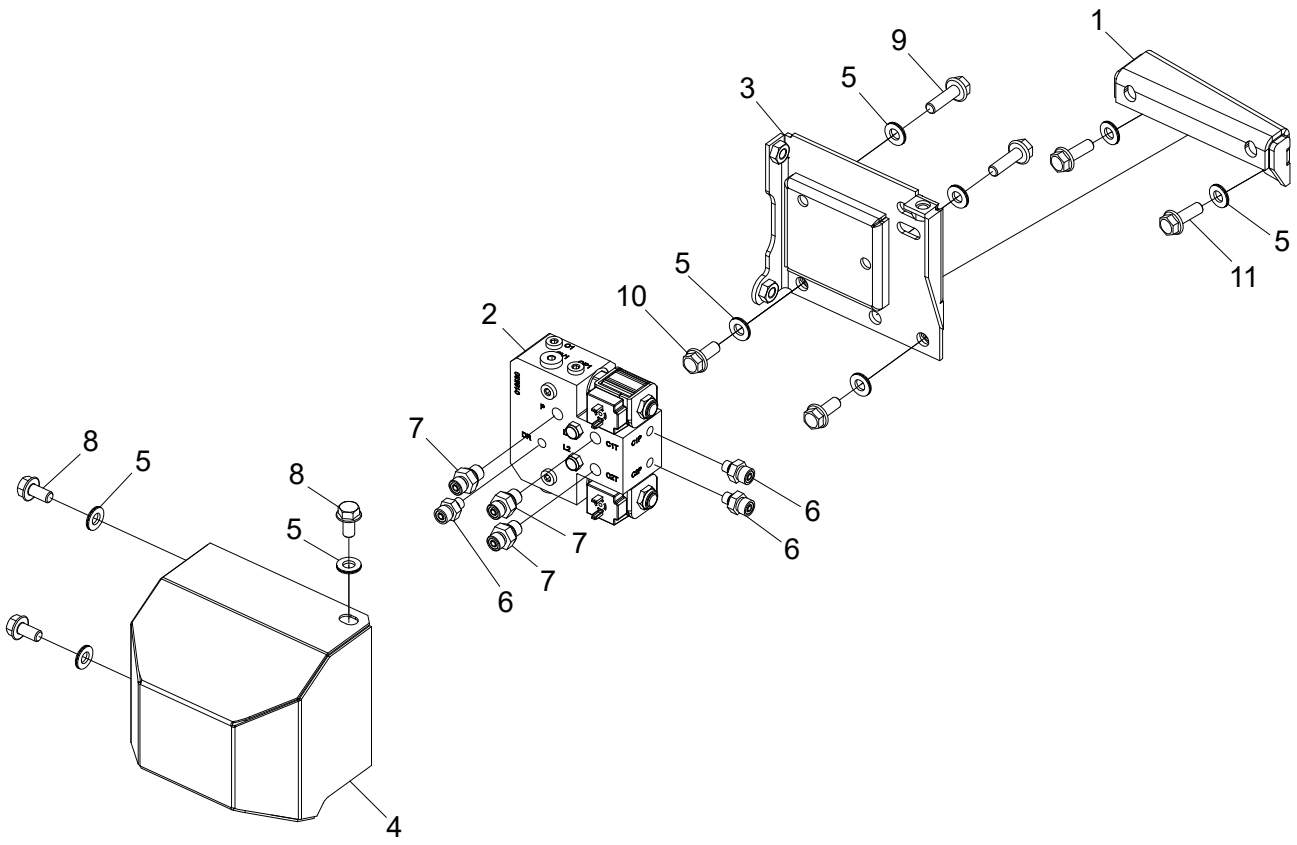
1
9
5
3
5
11
5
10
2
7
6
6
7
7
6
8
5
8
5
4

Färgpump, sammanställning

Struktur 018967				
Pos.	Art nr.	Kvantitet	Beskrivning	Specifikation
1	016722	1	Fästplåt	
2	018531	1	Färgpump	
3	018335	1	Chassi	
4	017734	1	Lock	
5	503075	9	Bricka	NL10 sp
6	601749	3	Adapter	BSP 1/8” - 9/16” ORFS
7	601750	3	Adapter	BSP 1/4” - 9/16” ORFS
8	505083	3	Skruv	M10x20 10.9
9	505096	2	Skruv	M10x35 10.9
10	505084	2	Skruv	M10x25 10.9
11	505097	2	Skruv	M10x30 10.9

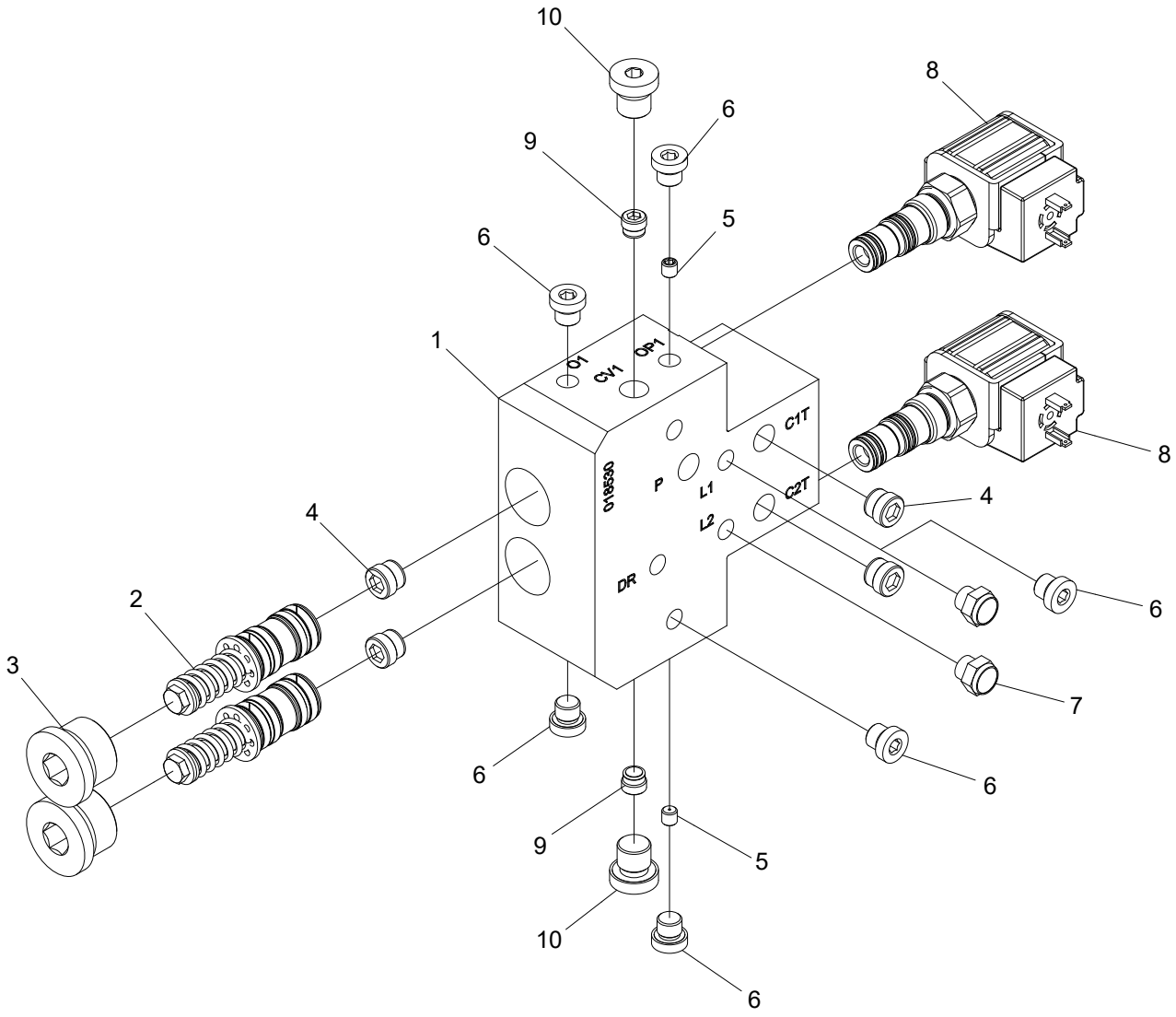
10
8
6
9
5
6
1
C1
CV1
OR1
C1T
C2T
P
L1
L2
DR
4
8
4
6
2
3
7
6
6
9
5
10
6

Färgpump

Struktur 018531				
Pos.	Art nr.	Kvantitet	Beskrivning	Specifikation
1	018530	1	Pumphus	
2	018331	2	Kolv	
3	601004	2	Insexplugg	3/4”
4	617024	4	Backventil	
5	613014	2	Strypskruv	M6
6	601000	6	Insexplugg	1/8”
7	602317	2	Filterplugg	1/8”
8	612097	2	Riktingsventil	
9	617049	2	Backventil	
10	601001	2	Insexplugg	1/4”

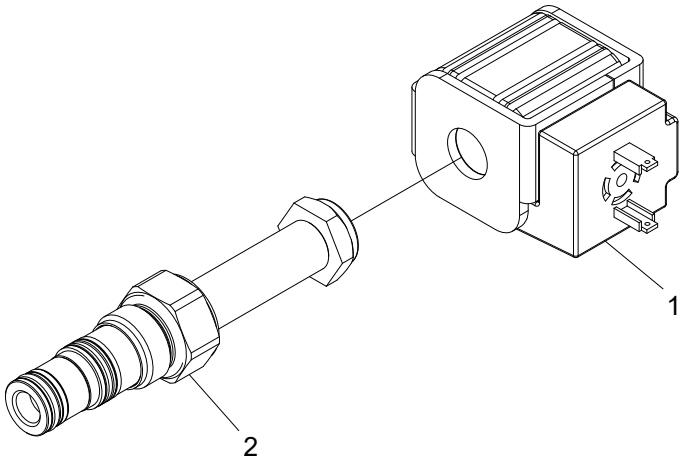
1
2

Riktningsventil

Struktur 612097				
Pos.	Art nr.	Kvantitet	Beskrivning	Specifikation
1	612094	1	Solenoid	
2	612093	1	Riktningsventil	

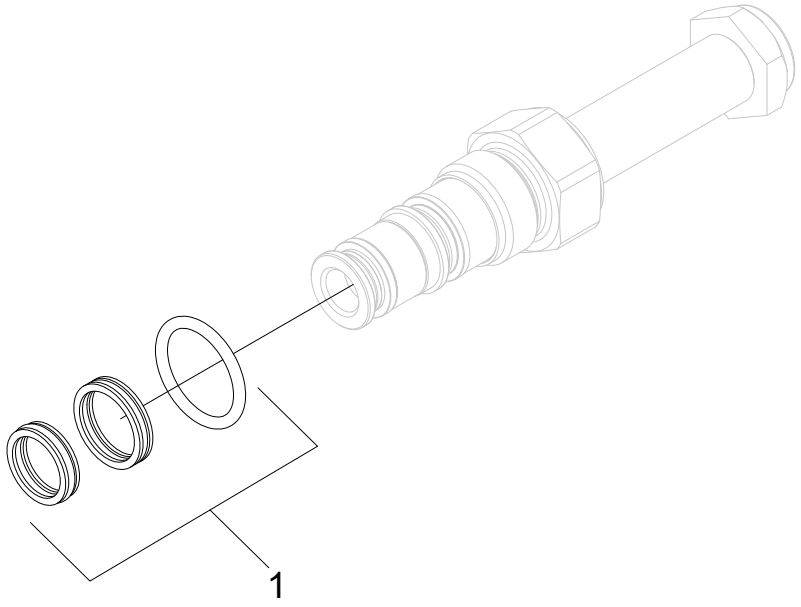
1

Riktningsventil

Struktur 612093				
Pos.	Art nr.	Kvantitet	Beskrivning	Specifikation
1	554093	1	Packningssats	

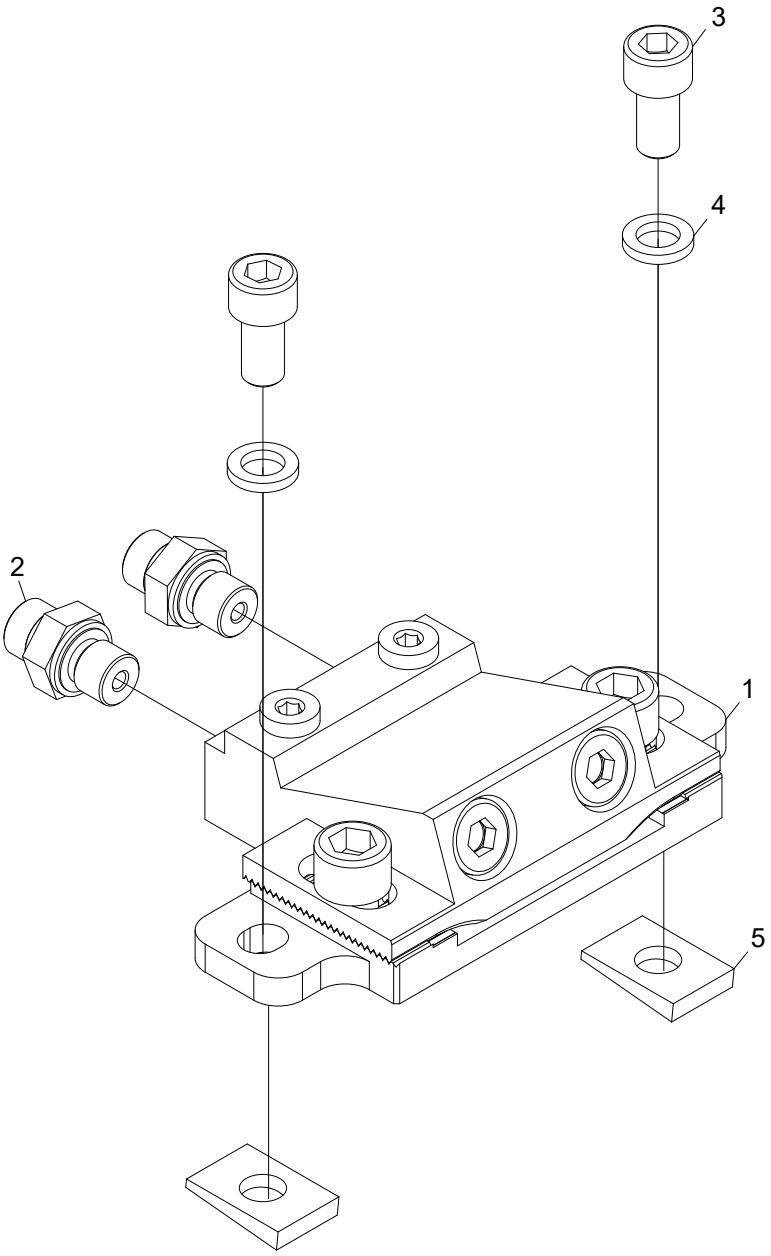
3
4
2
1
5

Färgmärkningsblock, sammanställning

Struktur 018628				
Pos.	Art nr.	Kvantitet	Beskrivning	Specifikation
1	609074	1	Färgblock	
2	601750	2	Adapter	BSP 1/4” - 9/16” ORFS
3	501087	2	Skruv	M10x20 12.9
4	503057	2	Mutter	M10
5	16295	2	Kilbricka	

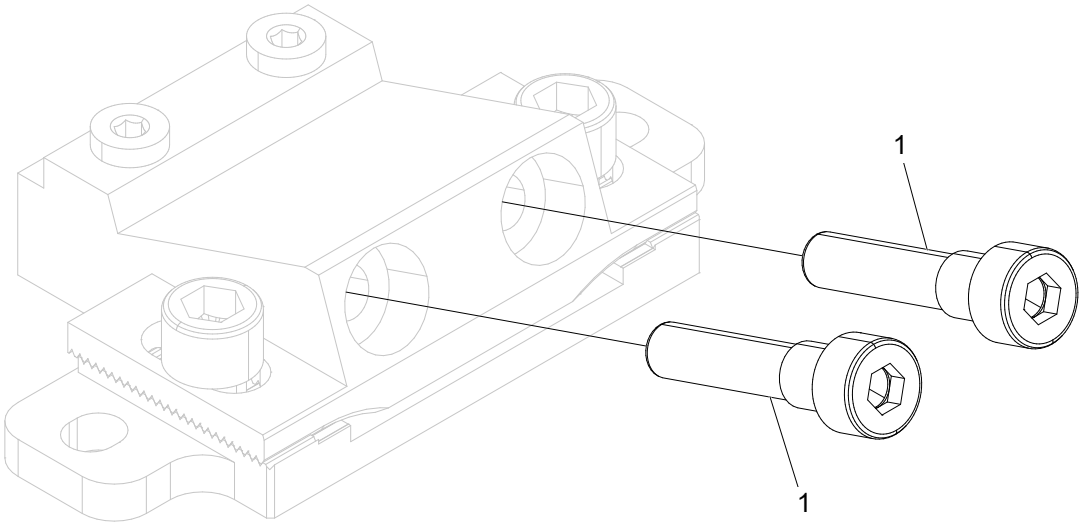
1
1

Färgblock

Struktur 609074				
Pos.	Art nr.	Kvantitet	Beskrivning	Specifikation
1	609076	2	Munstycke	

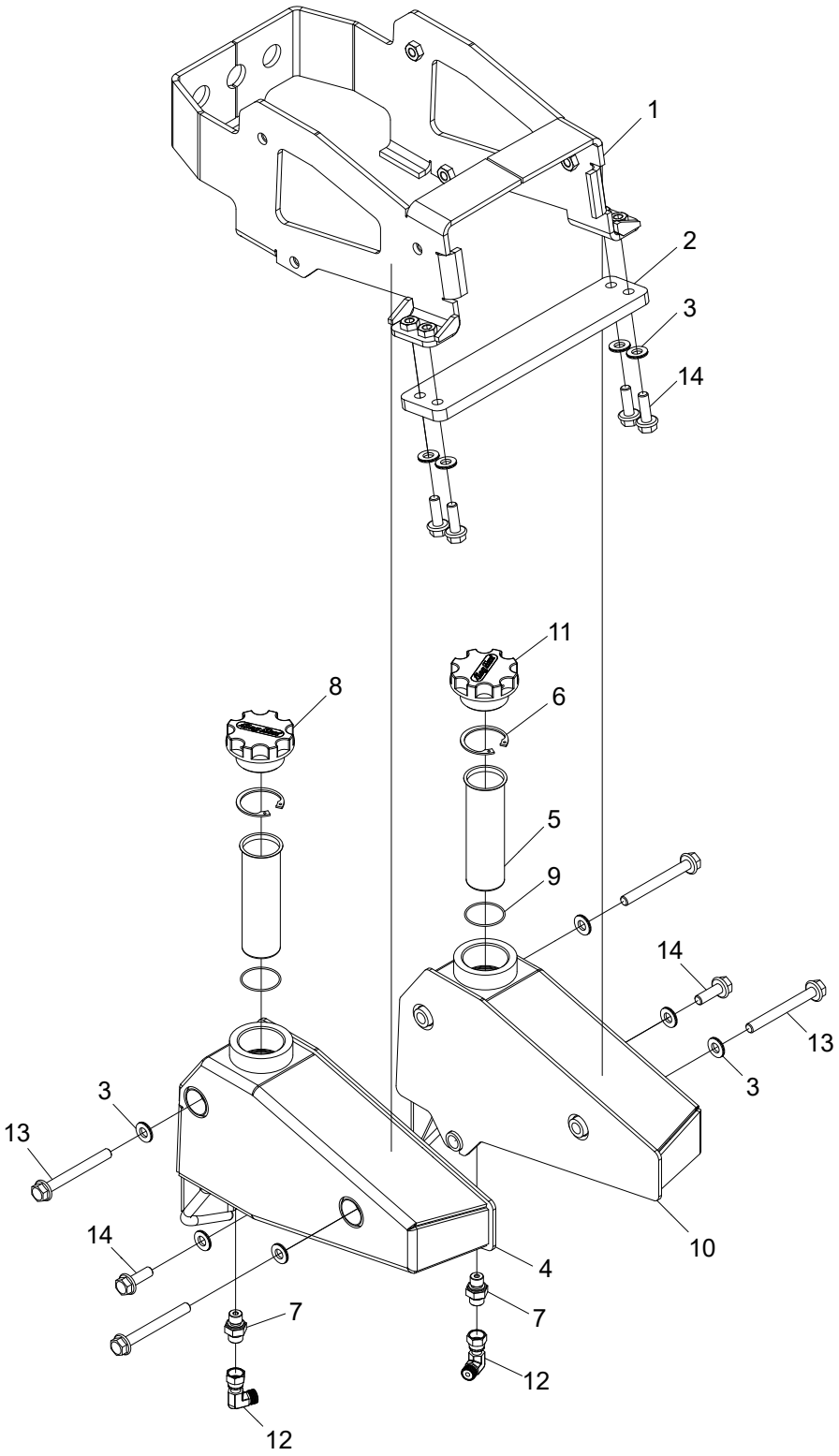
1
2
3
14
11
8
6
5
9
14
13
3
3
13
14
4
10
7
7
12
12

Färgtankar, sammanställning

Struktur 018966				
Pos.	Art nr.	Kvantitet	Beskrivning	Specifikation
1	018428	1	Fäste	
2	018429	1	Fäste	
3	503075	10	Bricka	NL10
4	018592	1	Färgtank	
5	018591	2	Sil	
6	517238	2	Låsring	SGH 45
7	601750	2	Adapter	BSP 1/4” - 9/16” ORFS
8	017327	1	Tanklock, blå	
9	540023	2	O-ring	37,1x1,6
10	018598	1	Färgtank	
11	017326	1	Tanklock, röd	
12	601727	2	Adapter	90 9/16” - 9/16” - 18 ORFS
13	505098	4	Skruv	M10x90 10.9
14	505097	6	Skruv	M10x30 10.9

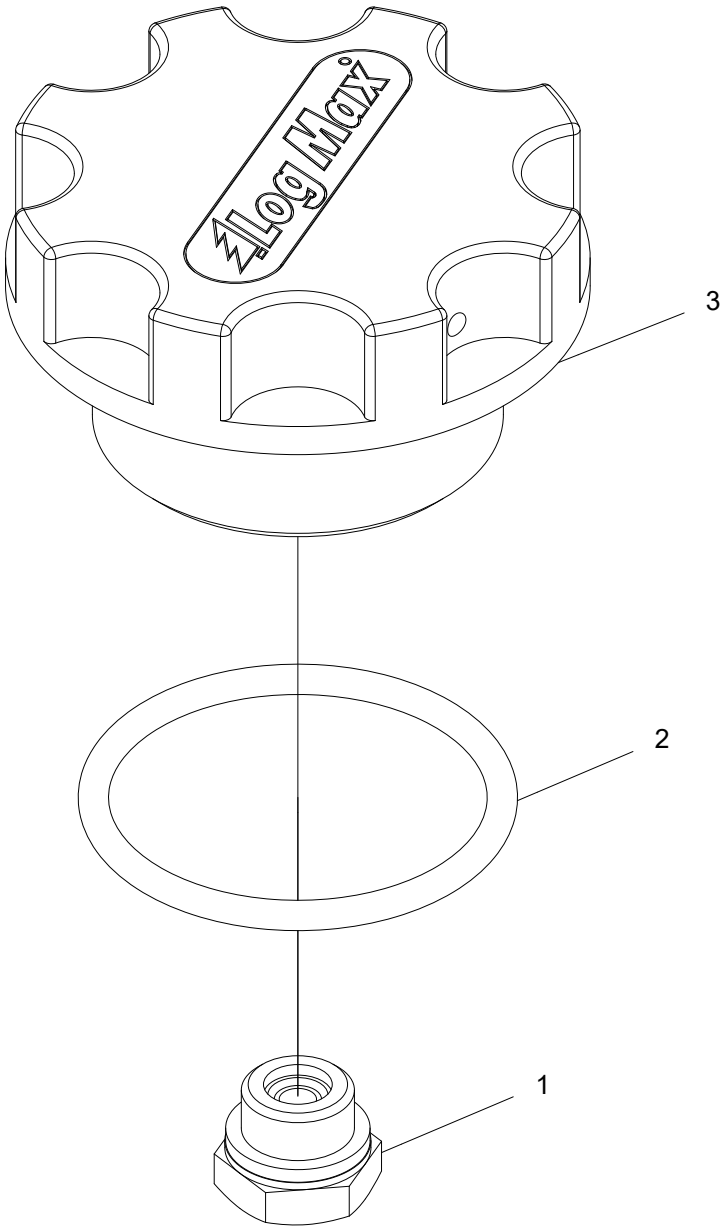
3
2
1

Tanklock, röd

Struktur 017326				
Pos.	Art nr.	Kvantitet	Beskrivning	Specifikation
1	624018	1	Andningsplugg	1/4”
2	543028	1	O-ring	44,04x3,53
3	013786	1	Tanklock	

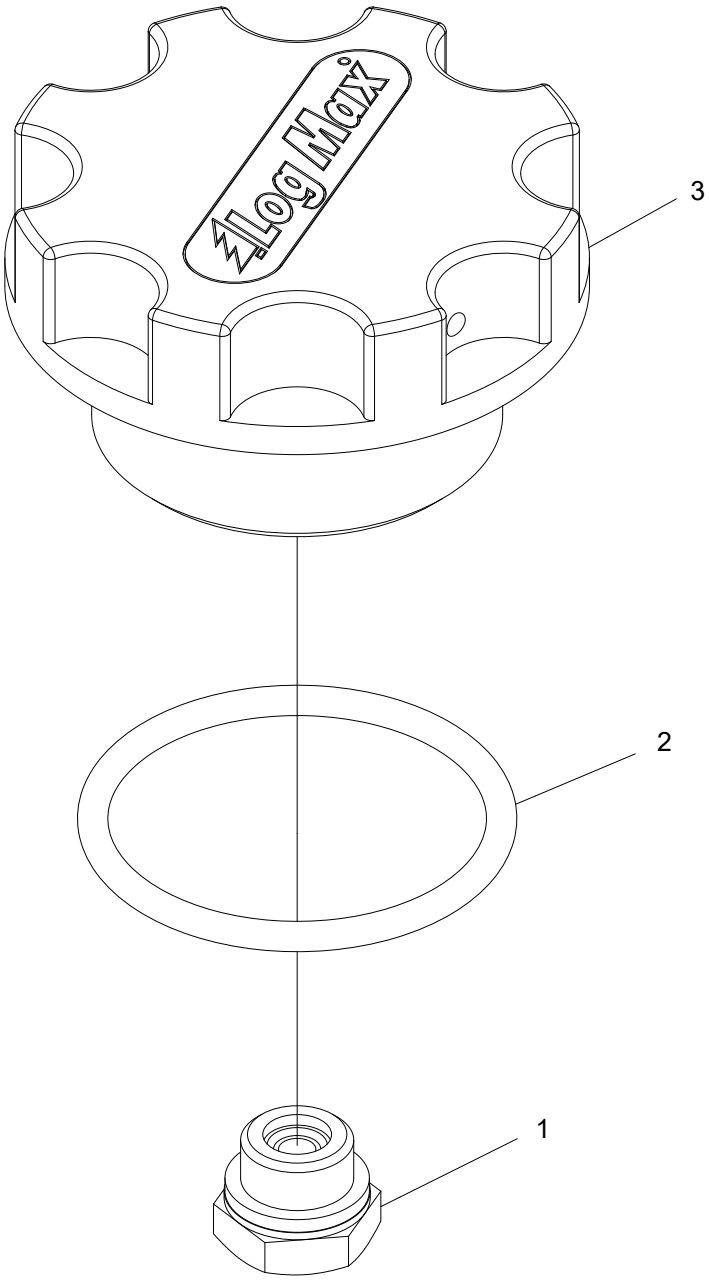
Log Max
3
2
1

Tanklock, blå

Struktur 017327				
Pos.	Art nr.	Kvantitet	Beskrivning	Specifikation
1	624018	1	Andningsplugg	1/4”
2	543028	1	O-ring	44,04x3,53
3	013787	1	Tanklock	

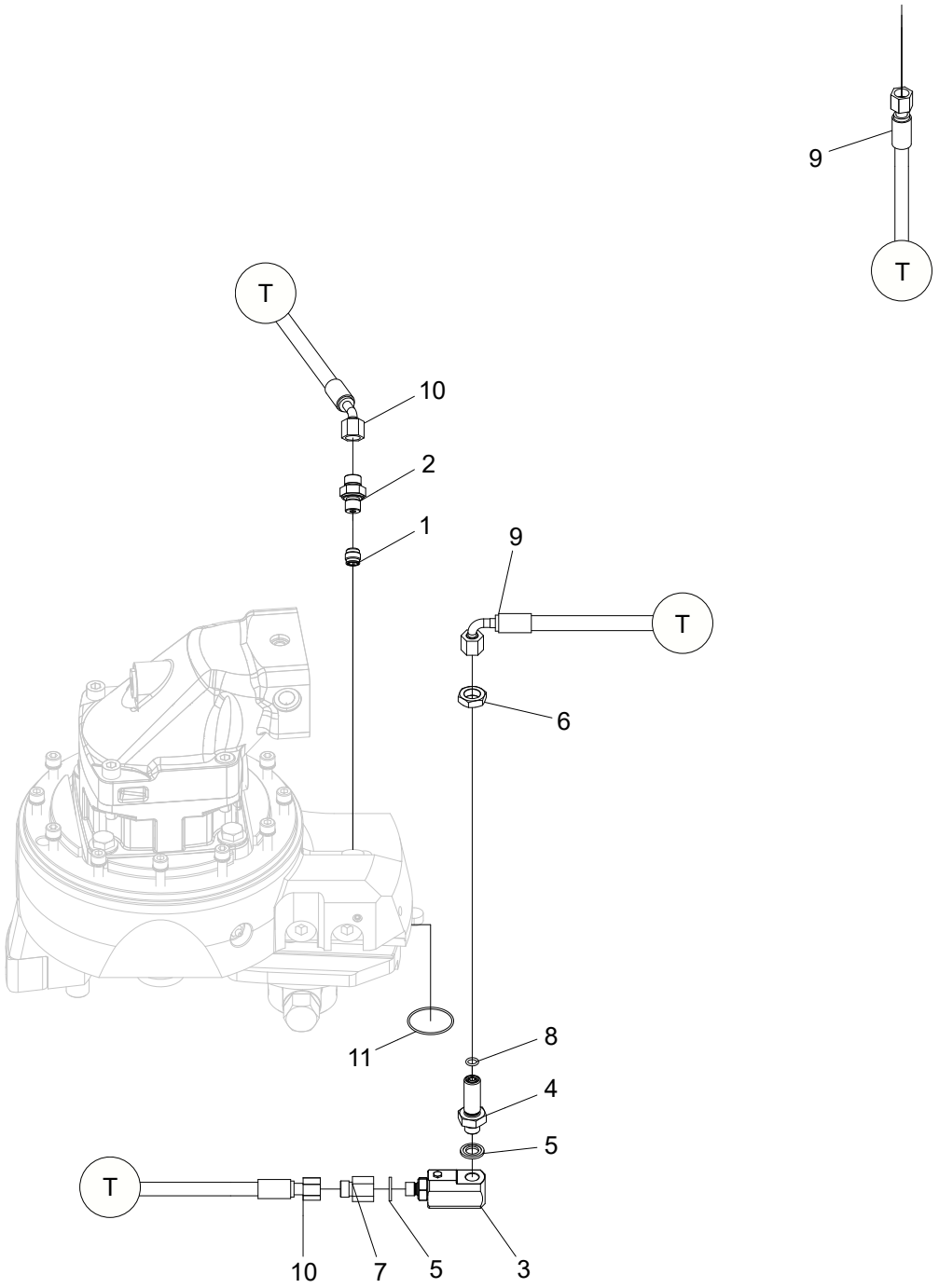
9
T
T
10
2
1
9
T
6
11
8
4
5
T
10
7
5
3

Stubbehandling såg 611

Struktur 047249				
Pos.	Art nr.	Kvantitet	Beskrivning	Specifikation
1	617048	1	Backventil	1/4”
2	601750	1	Adapter	BSP 1/4” - 9/16” ORFS
3	016727	1	Svivel	1/4”
4	017412	1	Skottgenomgång	ORFS -04
5	601101	2	Tredobricka	1/4”
6	608056	1	Mutter	ORFS 9/16”
7	601775	1	Adapter	BSP -04, ORFS -04
8	540036	1	O-ring	7,66x1,78
9	648621	1	Hydraulslang	
10	648622	1	Hydraulslang	
11	540023	1	O-ring	37,1x1,6

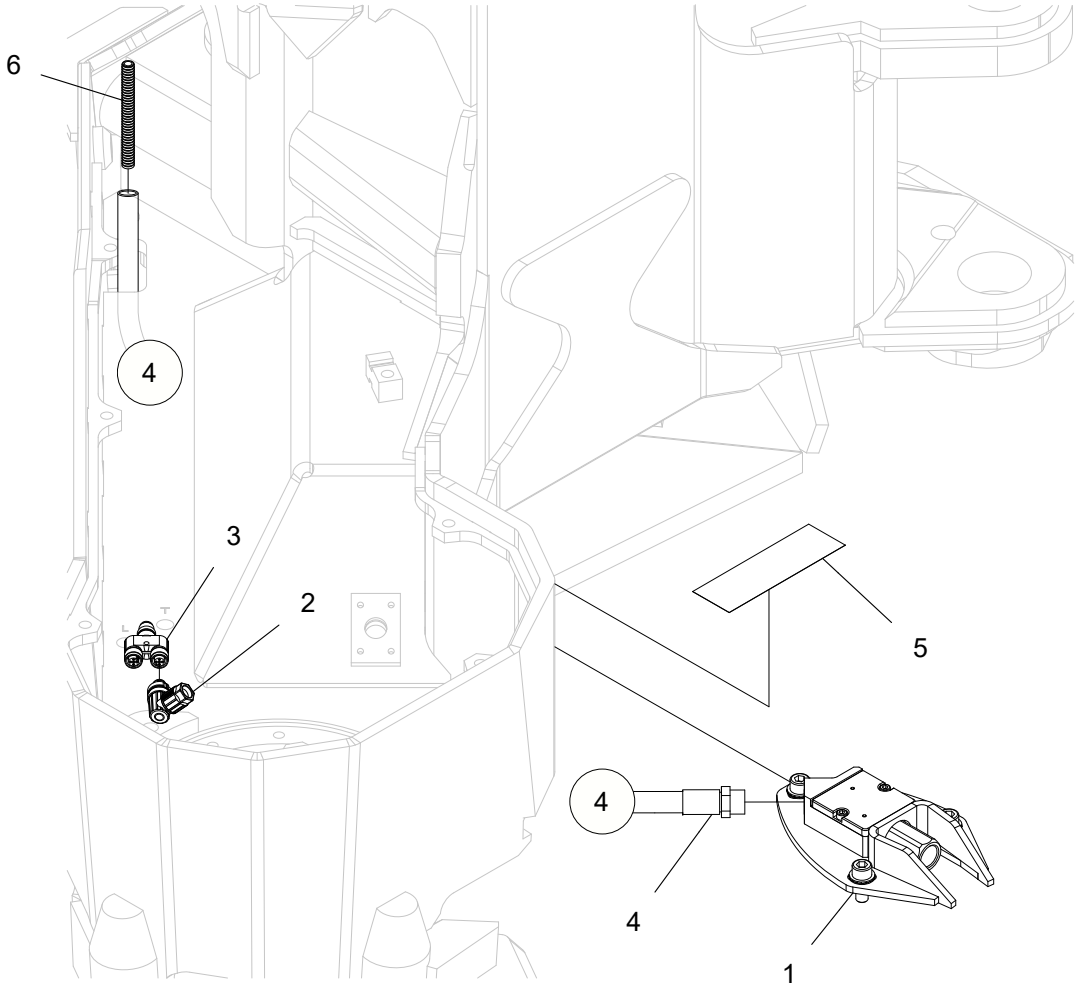
6
4
3
2
5
4
4
1

Find End kit

Struktur 047263				
Pos.	Art nr.	Kvantitet	Beskrivning	Specifikation
1	022939	1	Find End	
2	402315	1	Kabelstiftdon	
3	402314	1	Y-don	
4	648604	1	Skyddsslang	
5	519192	1	Dekal	
6	615026	1	Skyddsslang	

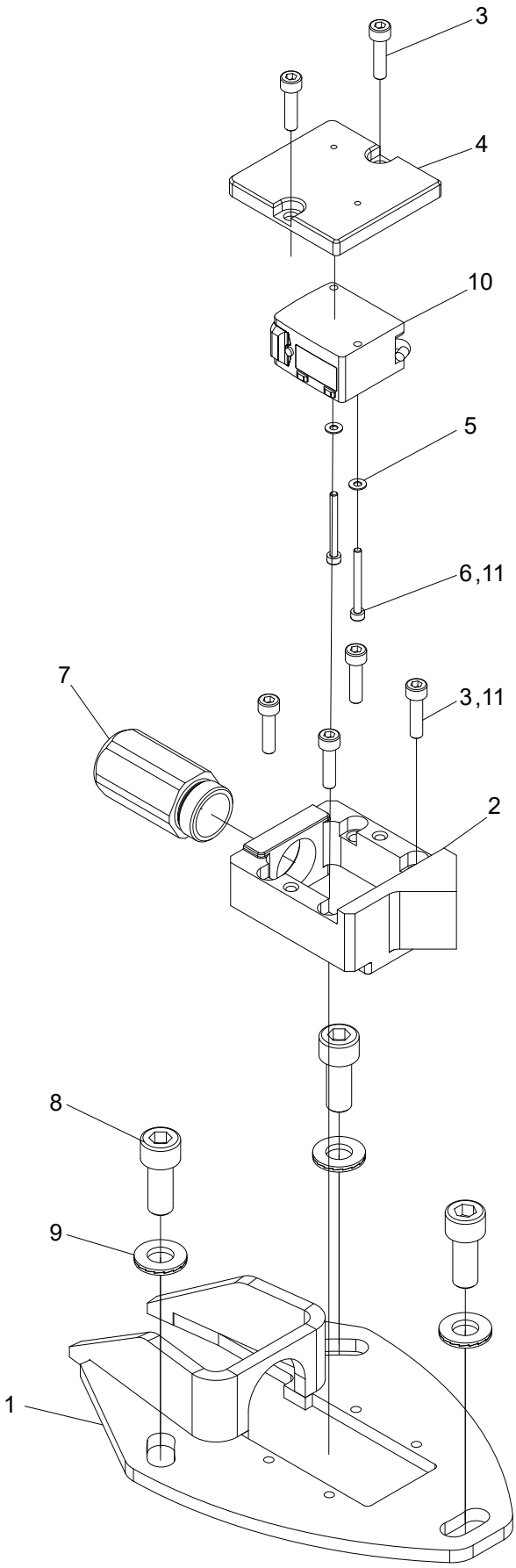
3
4
10
5
6,11
7
3,11
2
8
9
1

Find End

Struktur 022939				
Pos.	Art nr.	Kvantitet	Beskrivning	Specifikation
1	022895	1	Fästplåt	
2	018670	1	Givarhus	
3	501029	6	Skruv	M5x20 12.9
4	018671	1	Lock	
5	503001	2	Bricka	3,2x7x0,5 FZB
6	501004	2	Skruv	M3x30 12.9
7	018679	1	Skydd	
8	501089	3	Skruv	M10x25 12.9
9	503075	3	Bricka	NL10 sp
10	401320	1	Sensor	
11	522104		Loctite	243

Styrsystem

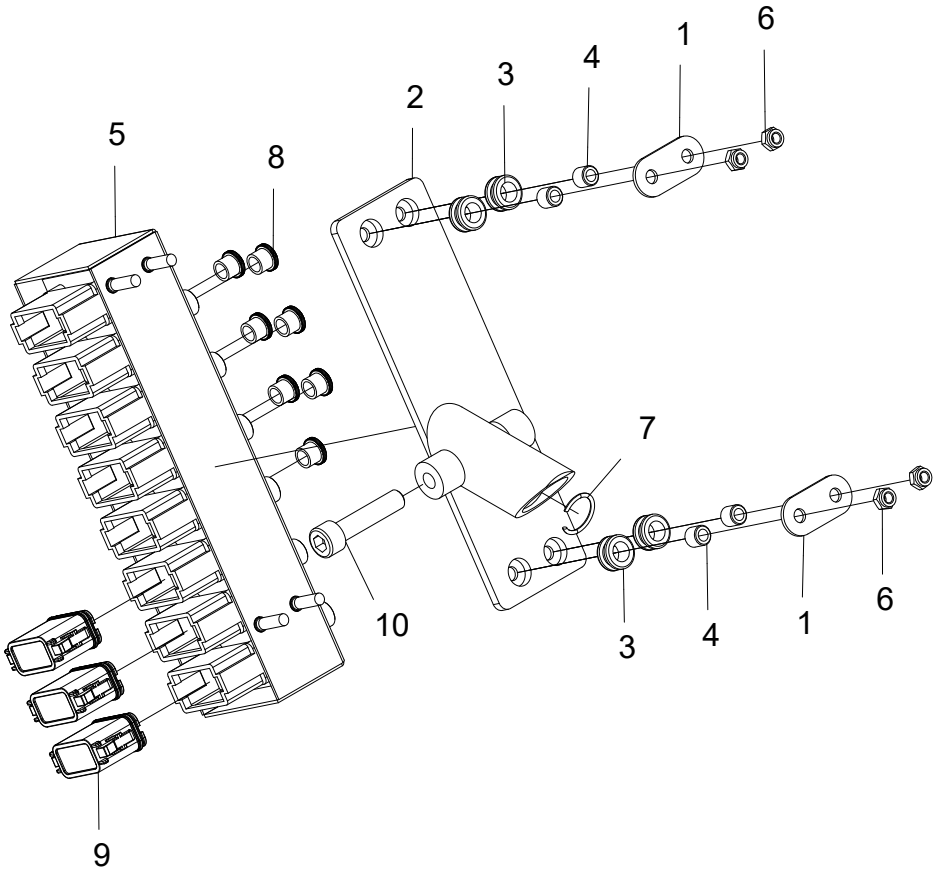
6
1
4
3
2
5
8
7
10
3
4
1
6
9

Log Mate 510

Struktur 045558				
Pos.	Art nr.	Kvantitet	Beskrivning	Specifikation
1	016852	4	Bricka	
2	018838	1	Fäste	
3	402059	4	Gummibussning	
4	402585	4	Distans	
5	402610-08	1	LHM modul	
6	502053	4	Mutter	M6
7	517004	1	Låsring	RBS 20
8	401310	7	Skyddslock	M12
9	402083	3	Skyddslock	
10	501093	1	Skruv	M10x45 12.9

Log Mate 510 kabellista

Struktur				
Pos.	Art nr.	Kvantitet	Beskrivning	Specifikation
	674531	1	Kabel 1	
	674532	1	Kabel 2	
	674533	1	Kabel 3	
	674534	1	Kabel 4	
	674535	1	Kabel 5	
	674536	1	Kabel 7	
	674537	1	Kabel 8	
	674538	1	Kabel 9	
	674539	1	Kabel 10	
	674540	1	Kabel 27	
	674541	1	Kabel 34	
	674542	1	Kabel 6	
	674543	1	Kabel 17	
	674544	1	Kabel 31	
	674545	1	Kabel 38	
	674546	1	Kabel 14	
	018850	1	Kabel 15/16/22	
	674547	1	Kabel 15B	
	402571	2	Kabel 20/21	
	674548	1	Kabel 23	
	674549	1	Kabel 41	
	674550	1	Kabel 18	
	674551	1	Kabel 19	
	674552	1	Kabel 25	
	674553	1	Kabel 26	
	402080	5	Kontakt	
	402086	5	Låskil	
	402077	36	Plugg	
	402315	2	Kontakt	M12

Hydraulsystem

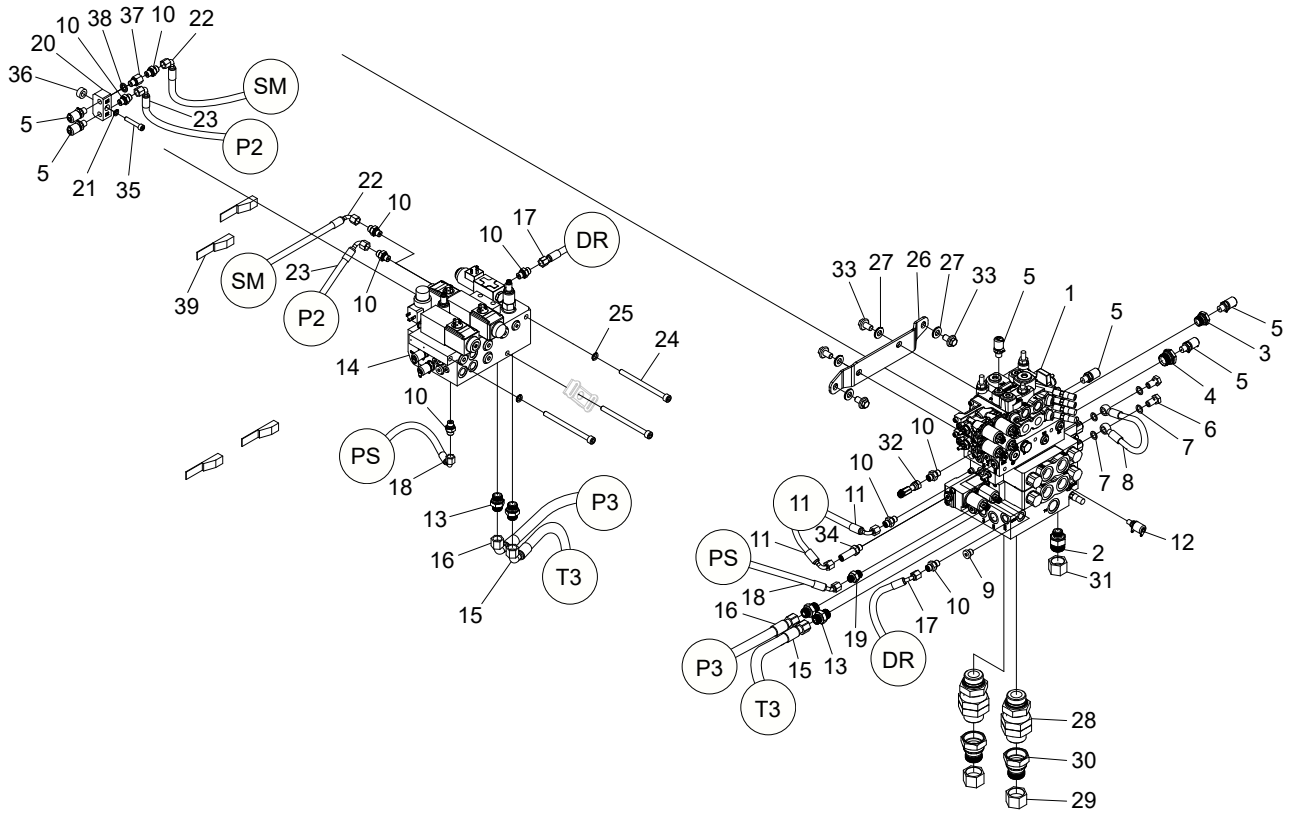
10
38
37
10
22
20
36
SM
23
5
P2
5
21
35
22
10
17
10
DR
SM
23
39
P2
10
25
24
14
10
PS
18
13
P3
16
T3
15
33
27
26
27
33
5
1
5
5
3
5
4
6
7
7
8
10
32
10
11
11
34
11
PS
18
16
P3
15
13
19
DR
17
10
9
12
2
31
T3
28
30
29

Hydraulik, sammanställning

Struktur 047207				
Pos.	Art nr.	Kvantitet	Beskrivning	Specifikation
1	614040-02	1	Ventilblock	
2	601760	1	Adapter	BSP 1/2” - 1.3/16” ORFS
3	602059	1	Adapter	1/2” - 1/4”
4	601050	1	Adapter	BSP -12
5	601261	6	Mätuttag	BSP -04
6	601060	2	Banjoskruv	1/4”
7	601200	4	Kopparbricka	13x19x1.5
8	648431	1	Hydraulslang	
9	601001	2	Insexplugg	
10	601750	9	Adapter	BSP 1/4” - 9/16” ORFS
11	648432	1	Hydraulslang	
12	601260	1	Mätuttag	BSP -02
13	601758	4	Adapter	BSP 1/2” - 13/16” ORFS
14	018846	1	Ventilblock	
15	648434	1	Hydraulslang	
16	648433	1	Hydraulslang	
17	648436	1	Hydraulslang	
18	648435	1	Hydraulslang	
19	601753	1	Adapter	BSP 3/8” - 9/16” ORFS
20	013835	1	Anslutningsblock	
21	503055	1	Bricka	NL8
22	648438	1	Hydraulslang	
23	648437	1	Hydraulslang	
24	501104	3	Skruv	M10x140 12.9
25	503057	2	Bricka	NL10
26	018864	1	Fäste	
27	503076	4	Bricka	NL12 sp
28	018893-2	2	Skottgenomgång	
29	601792	2	Plugg	1 7/16” ORFS
30	601051	2	Adapter	ORFS -16/-20
31	601791	1	Plugg	1 3/16” ORFS
32	601742	1	Adapter	ORFS -04
33	505088	4	Skruv	M12x20 10.9

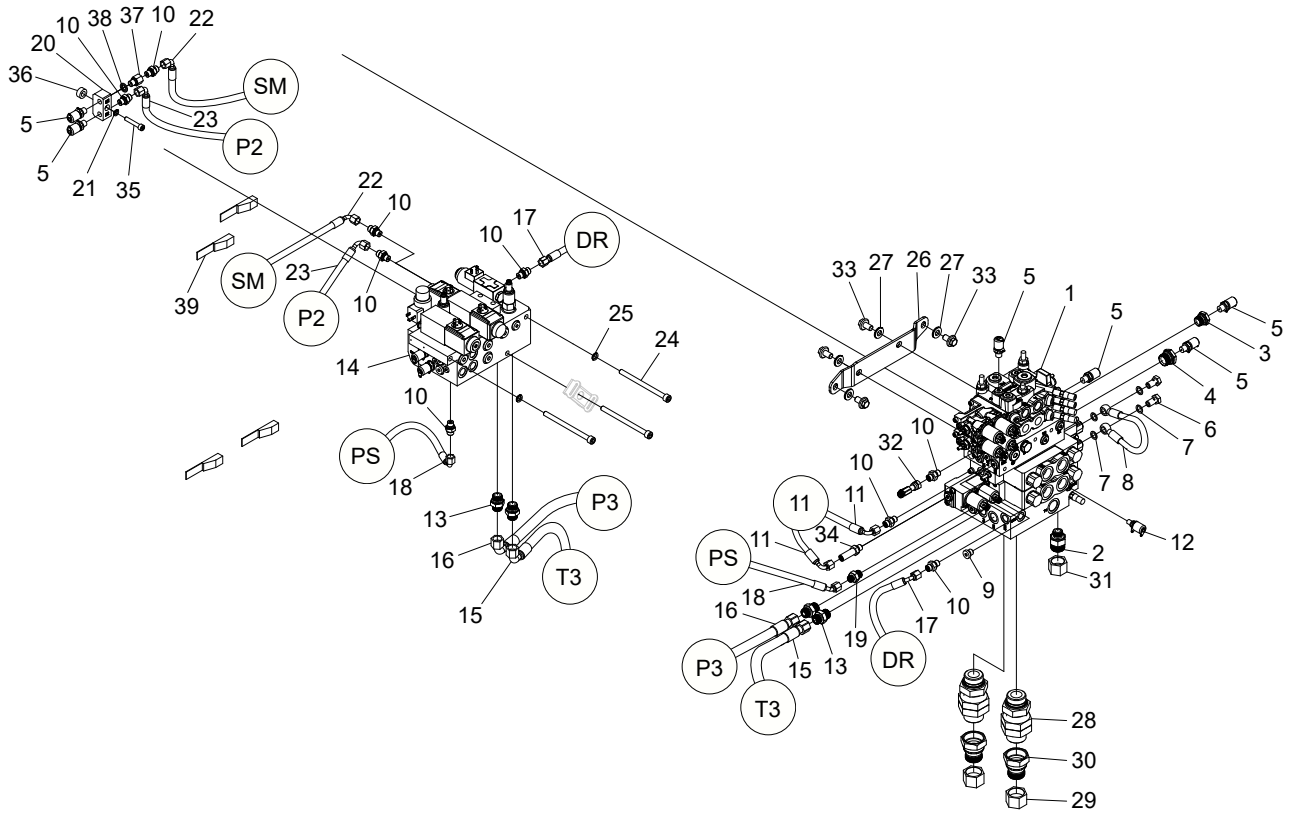
10
38
37
10
22
20
36
SM
5
23
P2
5
21
35
22
10
17
10
DR
SM
23
39
P2
10
25
24
14
10
PS
18
13
P3
16
T3
15
33
27
26
27
33
5
1
5
5
3
5
4
6
7
7
8
10
32
10
11
11
34
11
PS
18
16
P3
15
13
19
DR
17
10
9
12
2
31
T3
28
30
29

Struktur 047207				
Pos.	Art nr.	Kvantitet	Beskrivning	Specifikation
34	601751	1	Adapter	BSP 1/4” - 9/16” ORFS
35	501074	1	Skruv	M8x45 12.9
36	014117-10	1	Distans	
37	602055	1	Adapter	1/4”
38	601101	1	Tredobricka	1/4”
39	626001	4	Spännrem	

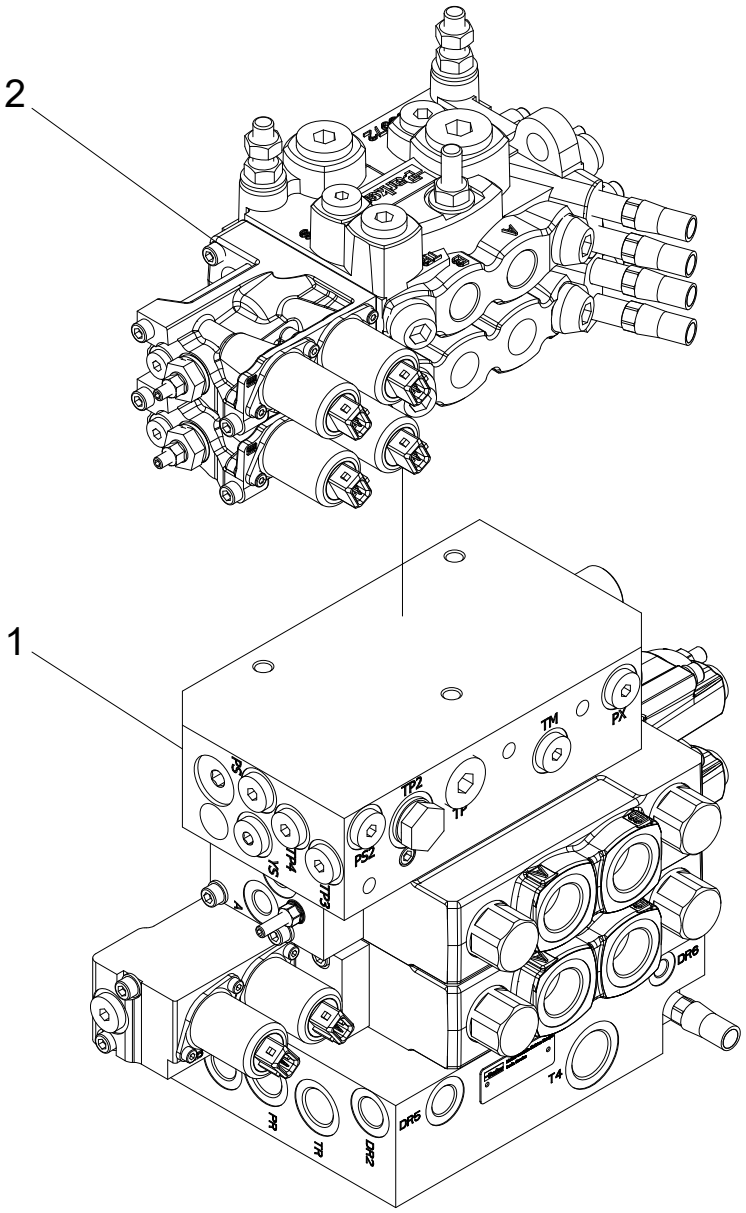
2
1
TM
PX
TP2
PS2
TP4
TP3
DR6
T4
DR5
PR
TR
DR2

Högerblock, sammanställning

Struktur 614040-02				
Pos.	Art nr.	Kvantitet	Beskrivning	Specifikation
1		1	Del 1	
2		1	Del 2	

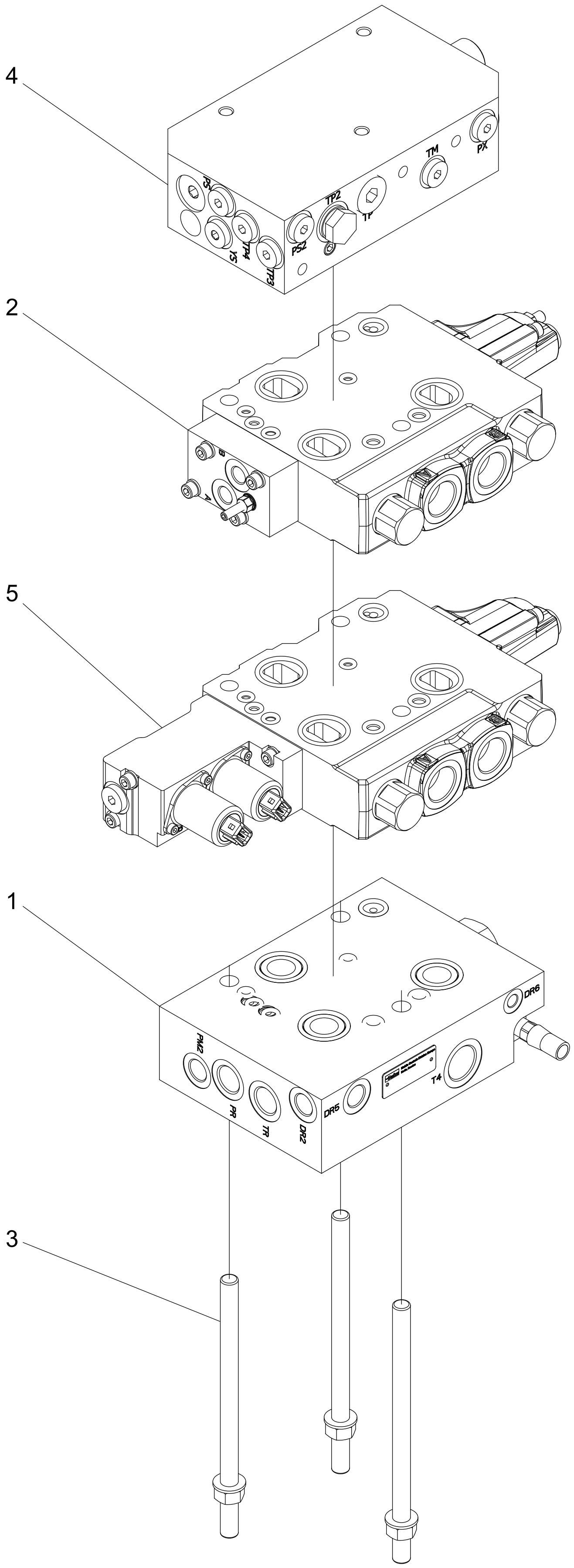
4
2
5
1
3
PS2
TP2
TP4
Y5
TP3
TM
PX
B
A
PM2
PR
TR
DR2
DR5
T4
DR6

Del 1

Struktur Del 1				
Pos.	Art nr.	Kvantitet	Beskrivning	Specifikation
1		1	Inloppsblock	
2	614215-10	1	Matningssektion	
3		1	Dragstångskit	
4	614116-10	1	Inloppsblock	
5	614215-11	1	Matningssektion	

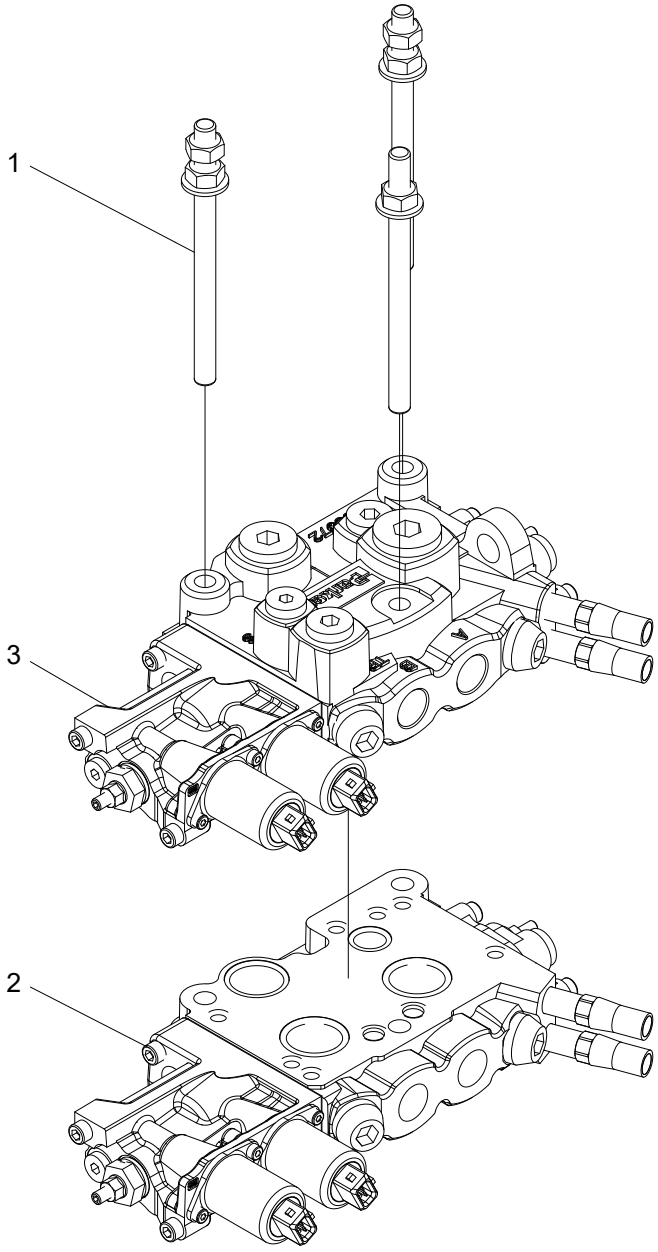
1
3
2

Del 2

Struktur Del 2				
Pos.	Art nr.	Kvantitet	Beskrivning	Specifikation
1	611311-KIT	1	Dragstångskit	
2	614111-14	1	Nedre kvistknivssektion	
3	614111-15	1	Kvistknivssektion	

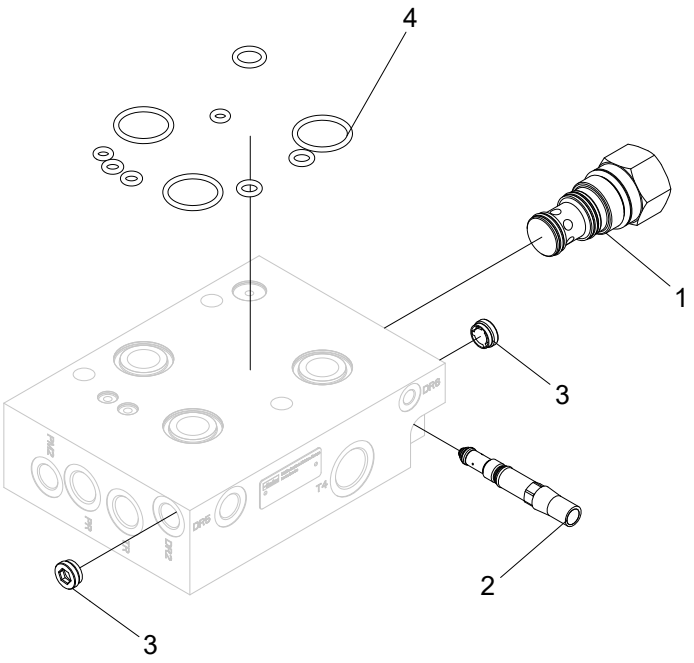
4
1
3
2
3

Inloppsblock

Struktur				
Pos.	Art nr.	Kvantitet	Beskrivning	Specifikation
1	620543	1	Reduceringsventil	5,5 bar
2	620397	1	Matarreducerare	
3	617028	2	Backventil	
4		1	Packningssats	

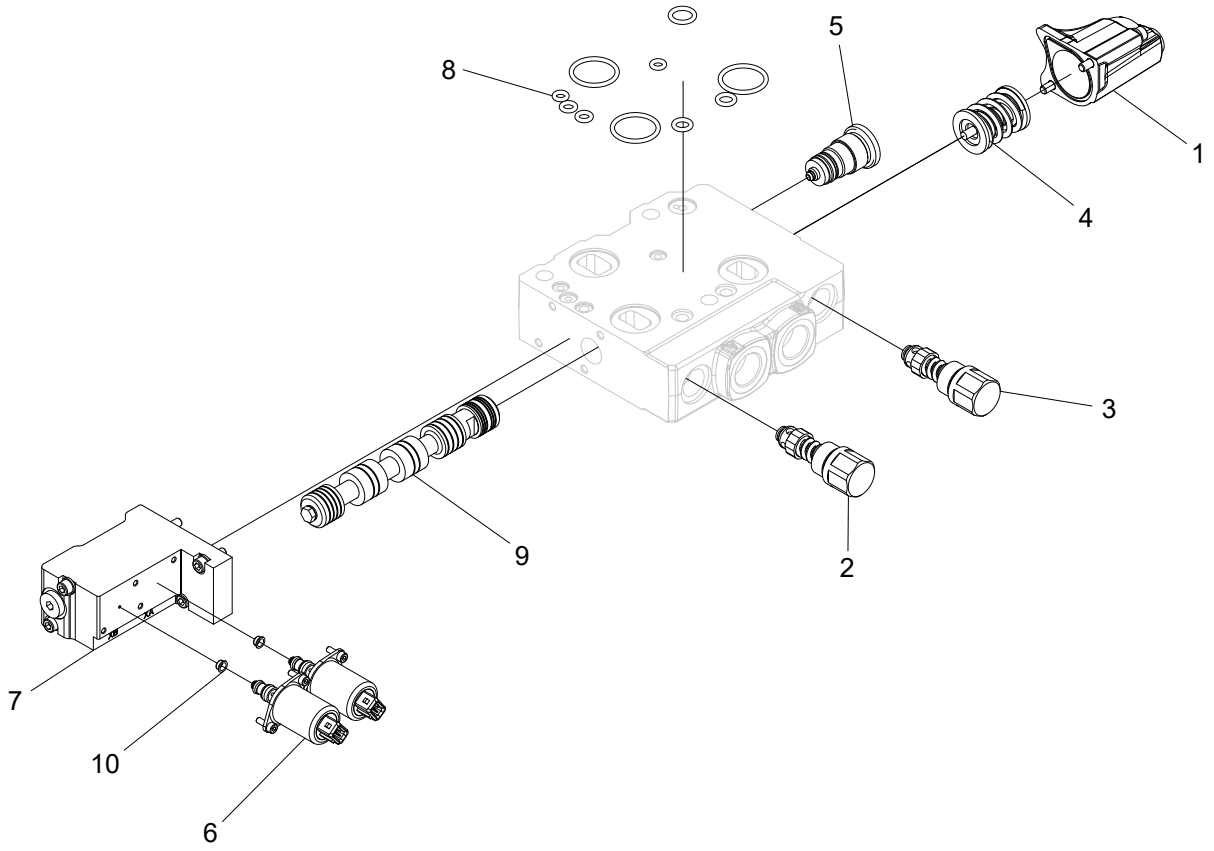
8
5
1
4
3
9
2
7
10
6

Matningssektion

Struktur 614215-11				
Pos.	Art nr.	Kvantitet	Beskrivning	Specifikation
1	611314	1	Servokåpa	
2	611191	1	Chockventil	
3	611190	1	Chockventil	
4	620519	1	Fjäderpaket	
5		1	Kompensatorplugg	
6	620590	2	Solenoid	
7		1	Servokåpa	
8		1	Packningssats	
9		1	Ventilslid	
10		2	Strypning	

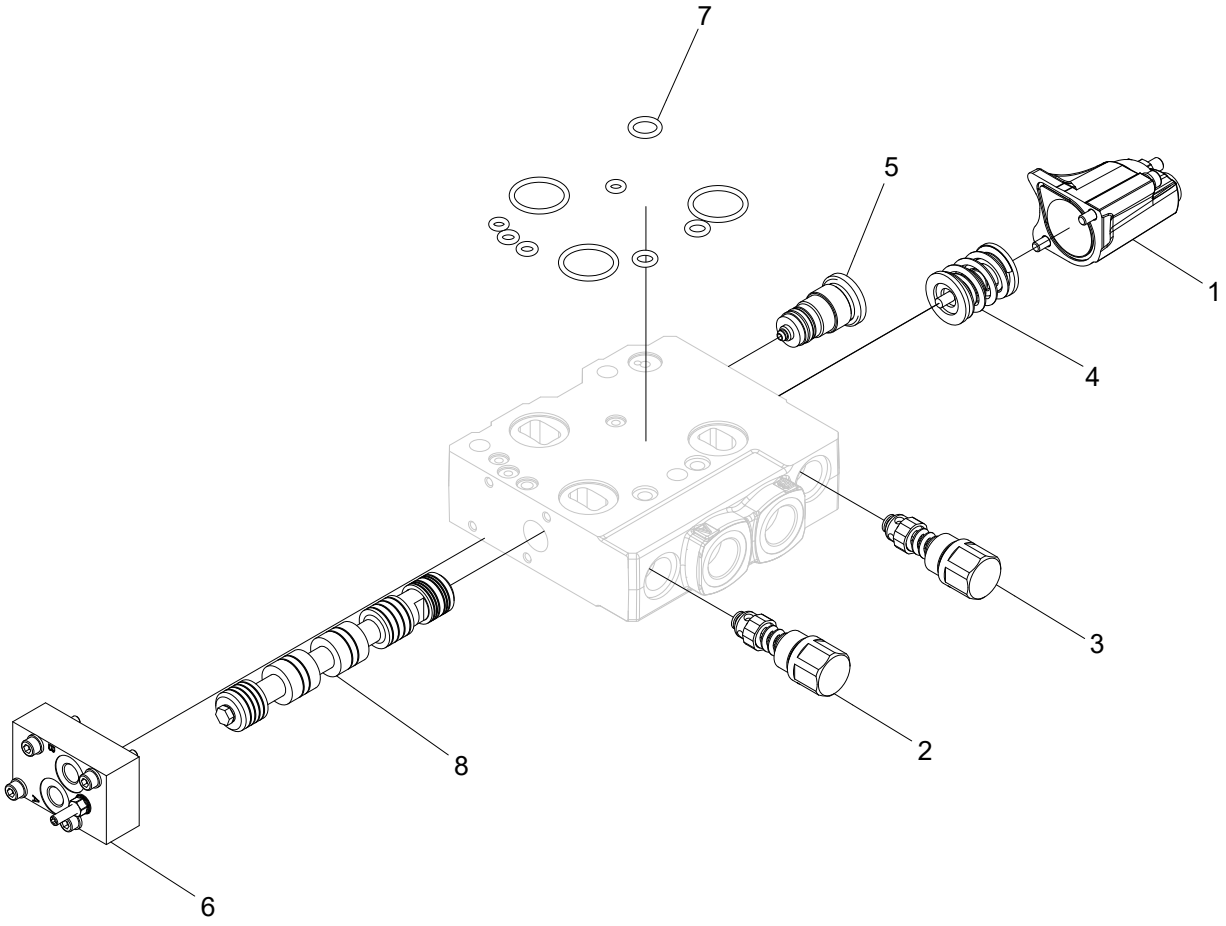
7
5
1
4
3
2
8
6

Matningssektion

Struktur 614215-10				
Pos.	Art nr.	Kvantitet	Beskrivning	Specifikation
1	611319	1	Servokåpa	
2	611191	1	Chockventil	
3	611190	1	Chockventil	
4	620519	1	Fjäderpaket	
5		1	Kompensatorplugg	
6		1	Servokåpa	
7		1	Packningssats	
8		1	Ventilslid	

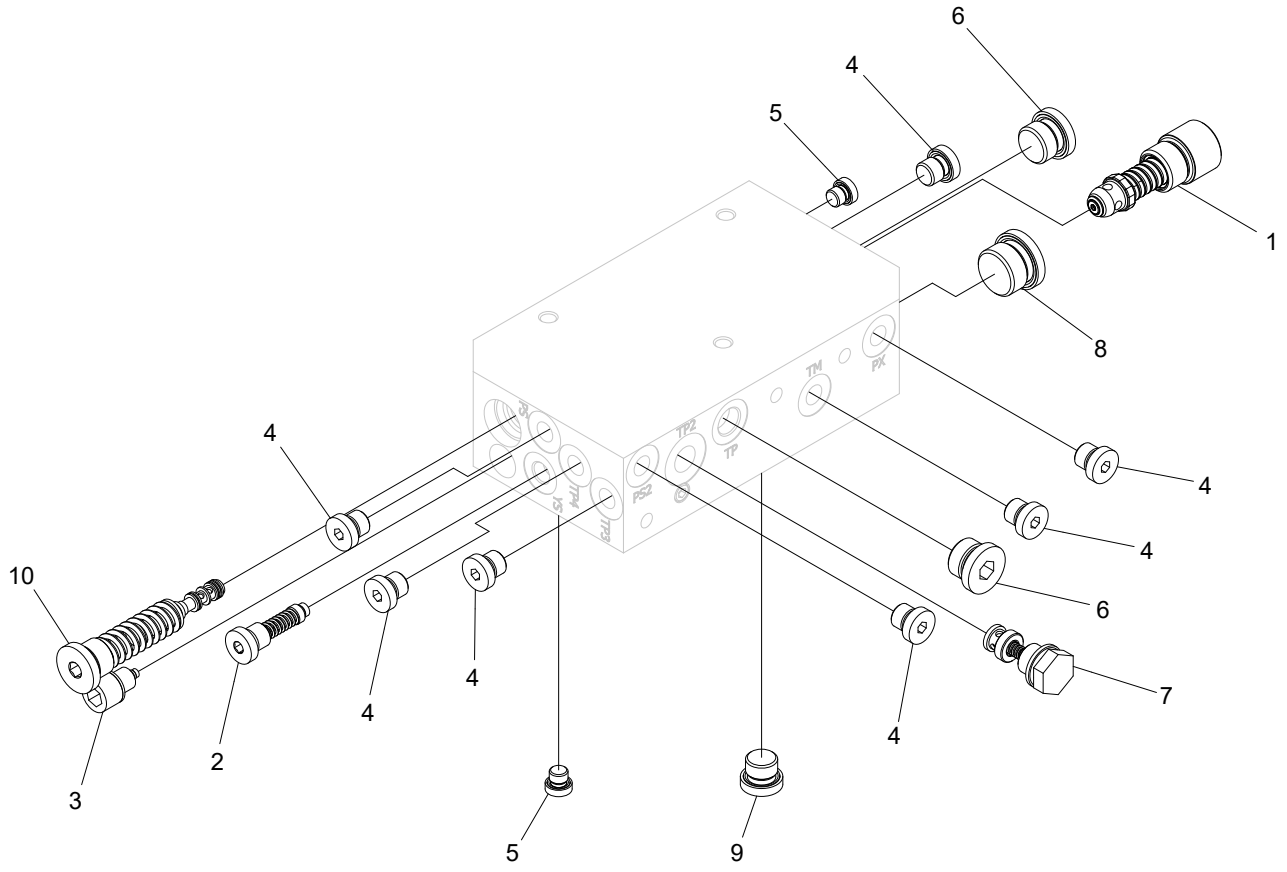
6
4
5
1
8
4
4
4
6
7
4
4
10
4
4
4
2
3
5
9

Inloppsblock

Struktur 614116-10				
Pos.	Art nr.	Kvantitet	Beskrivning	Specifikation
1	611194	1	Chockventil	
2	620426	1	Pilotfilter	
3		1	Pilottrycksventil	
4	601001	7	Insexplugg	
5	601000	2	Insexplugg	
6	601003	2	Insexplugg	
7		1	Backventil	
8	601004	1	Insexplugg	
9	601002	1	Insexplugg	
10		1	Pilottrycksventil	

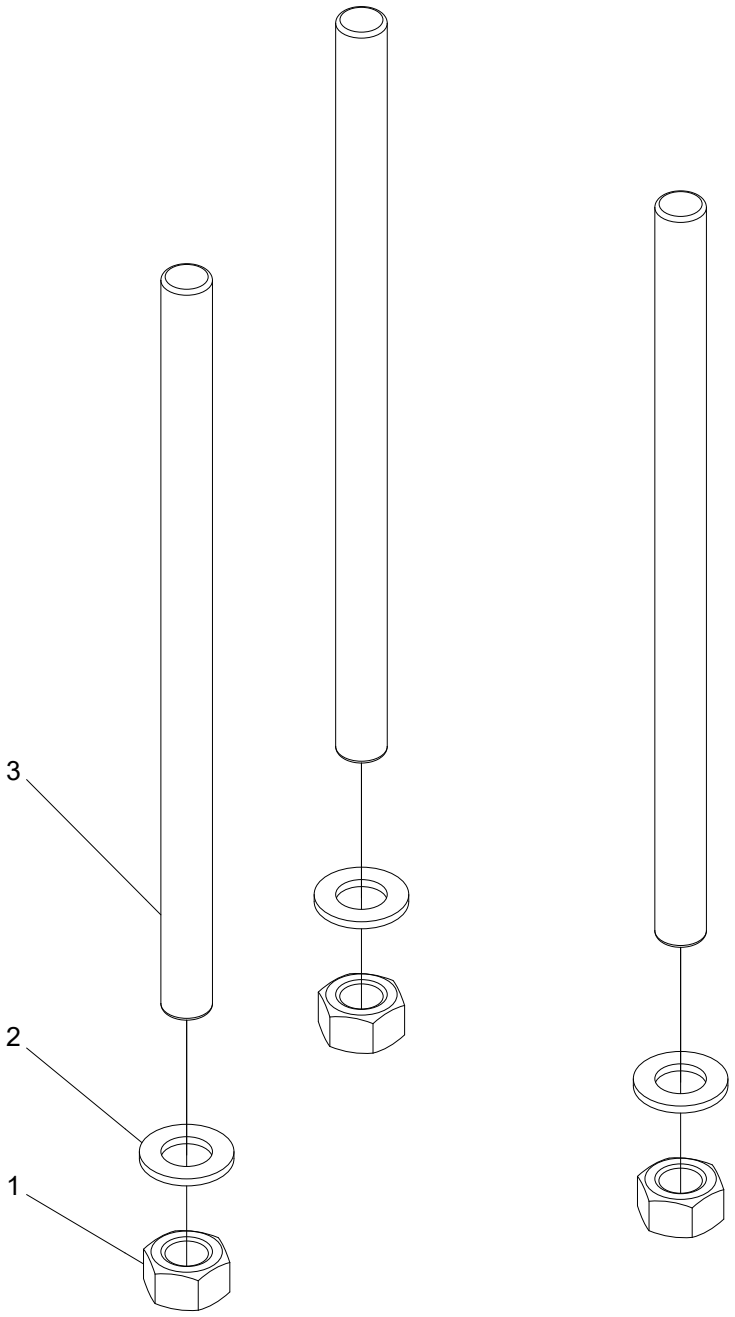
3
2
1

Dragstångskit

Struktur				
Pos.	Art nr.	Kvantitet	Beskrivning	Specifikation
1	502007	3	Mutter	M12 FZB
2	503009	3	Bricka	12x22x2 FZB
3		3	Dragstång	

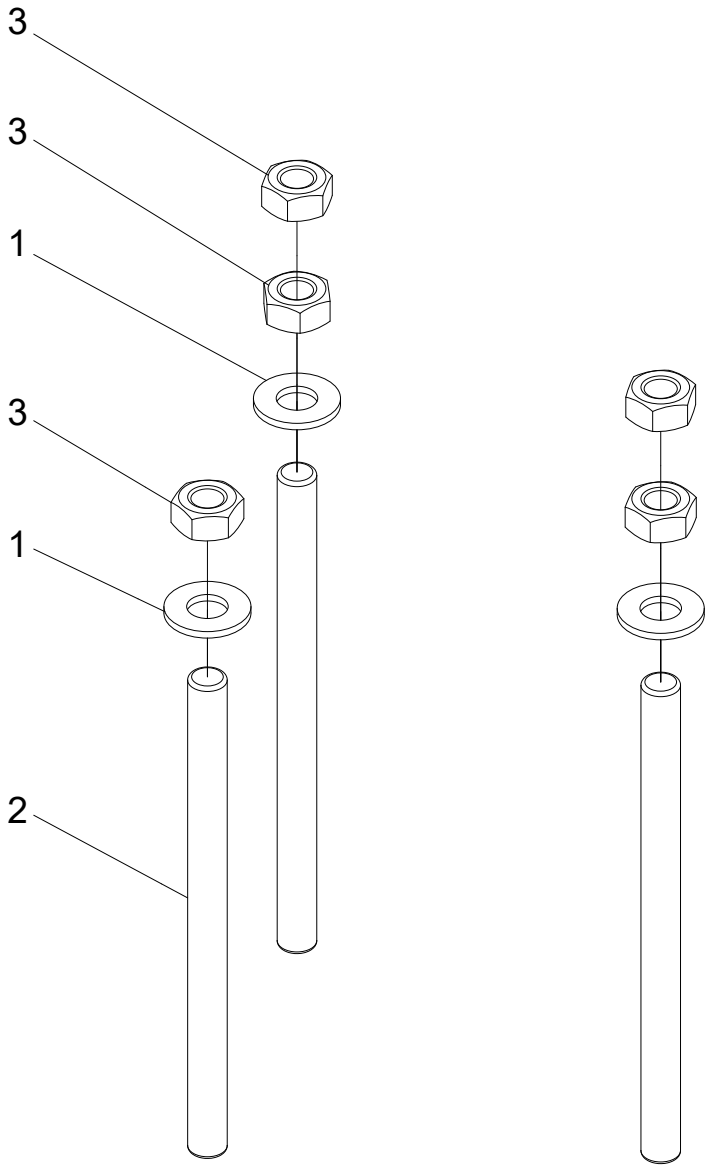
3
3
1
3
1
2

Dragstångskit

Struktur 611311-KIT				
Pos.	Art nr.	Kvantitet	Beskrivning	Specifikation
1	503007	4	Bricka	10x18x2 FZB
2	611311	3	Dragstång	
3	502006	6	Mutter	M10 FZB

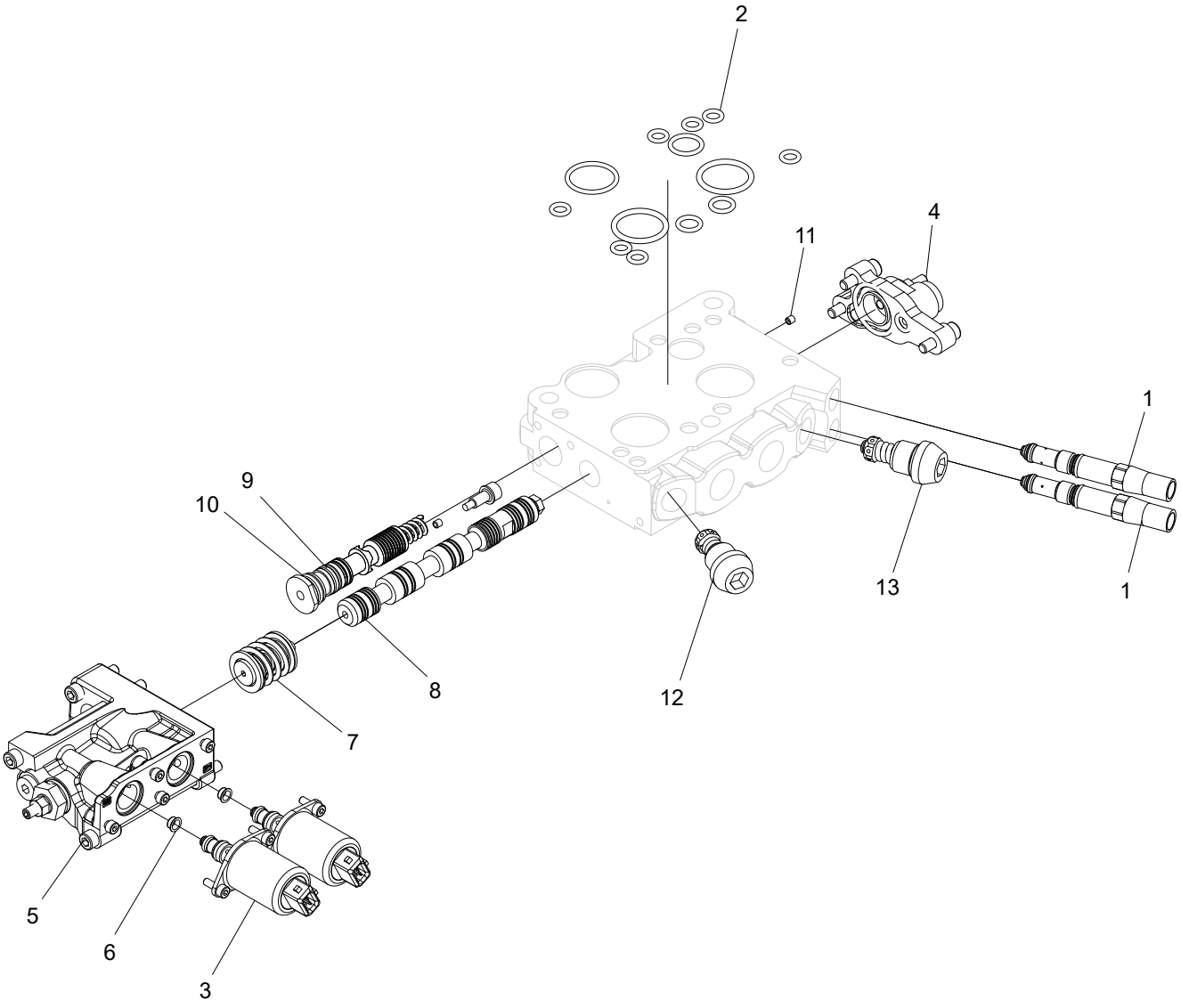
2
4
11
1
9
10
13
1
8
12
7
5
6
3

Nedre kvistknivssektion

Struktur 614111-14				
Pos.	Art nr.	Kvantitet	Beskrivning	Specifikation
1	620397	2	Matarreducerare	
2	620377	1	Packningssats	
3	620590	6	Magnetventil	
4	620390	2	Servokåpa	
5	620342	1	Servokåpa	
6	620345	2	Strypning	
7	620392	1	Fjädersats	
8		1	Ventilslid	
9	620510	1	Kompensatorkit	
10	620512	1	Kompensatorkit	
11	620508	1	Strypning	
12	620399	1	Chockventil	125 bar
13	620404	2	Chockventil	210 bar

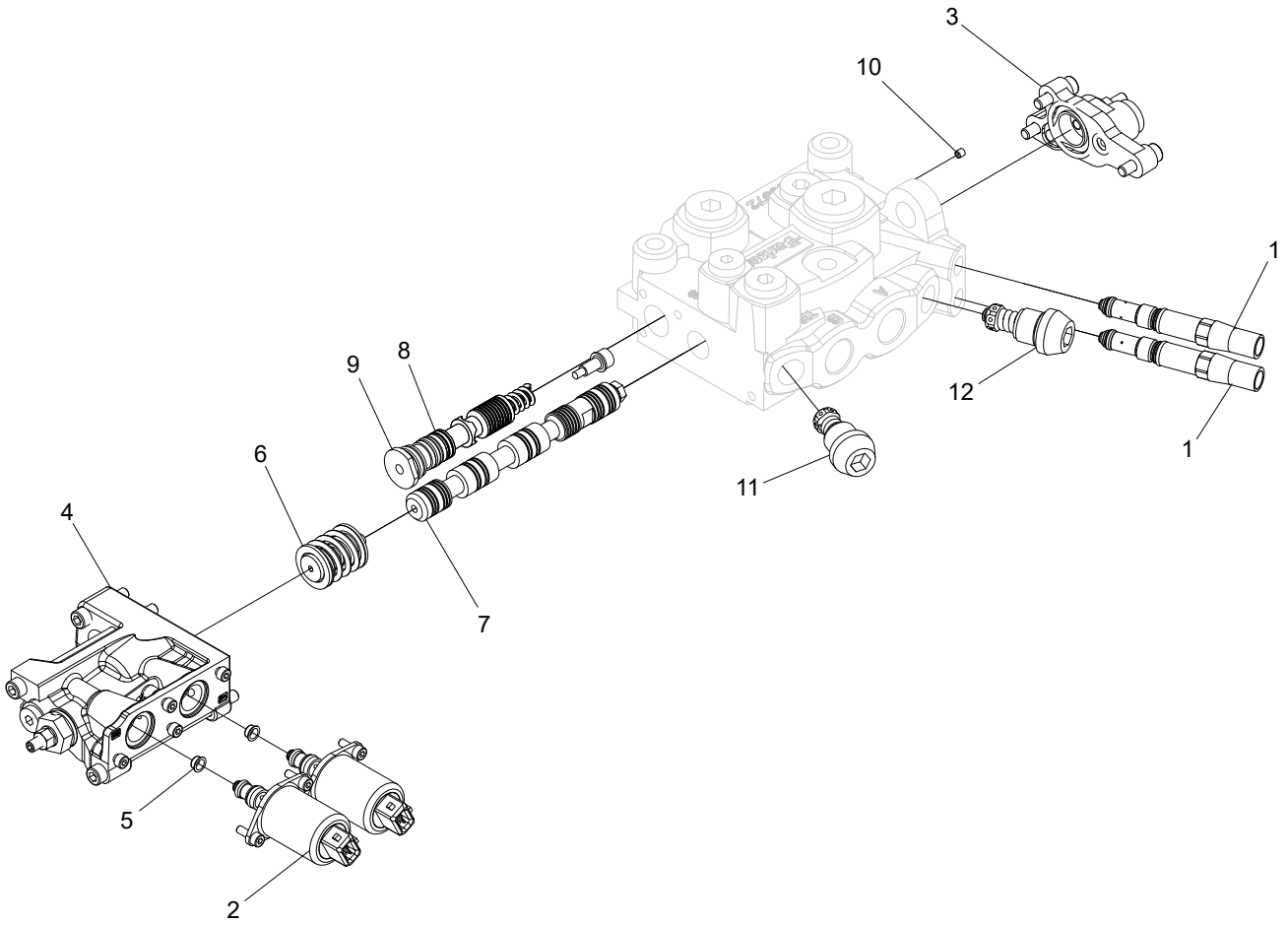
3
10
1
12
1
11
9
8
6
4
7
5
2

Kvistknivssektion

Struktur 614111-15				
Pos.	Art nr.	Kvantitet	Beskrivning	Specifikation
1	620397	2	Matarreducerare	
2	620590	6	Magnetventil	
3	620390	2	Servokåpa	
4	620342	1	Servokåpa	
5	620345	2	Strypning	
6	620392	1	Fjäderpaket	
7	620447	1	Ventilslid	
8	620511	1	Kompensatorkit	
9	620513	1	Kompensatorkit	
10	620508	1	Strypning	
11	620399	1	Chockventil	125 bar
12	620404	2	Chockventil	210 bar

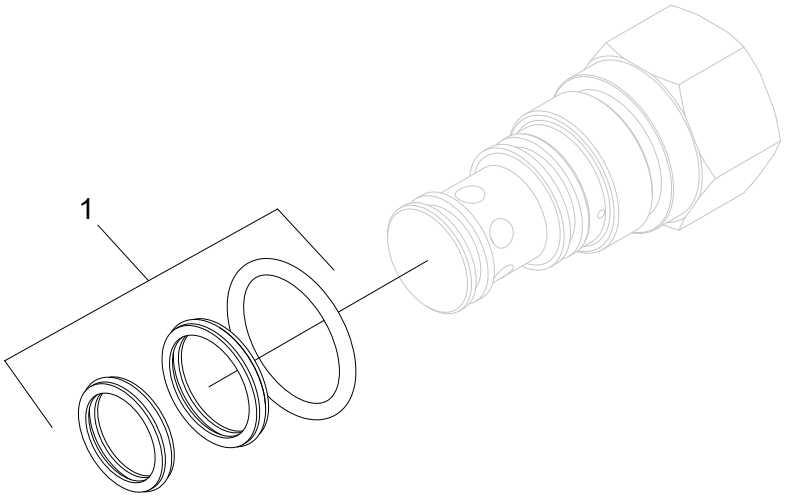
1

Reduceringsventil

Struktur 620543				
Pos.	Art nr.	Kvantitet	Beskrivning	Specifikation
1	611309	1	Packningssats	

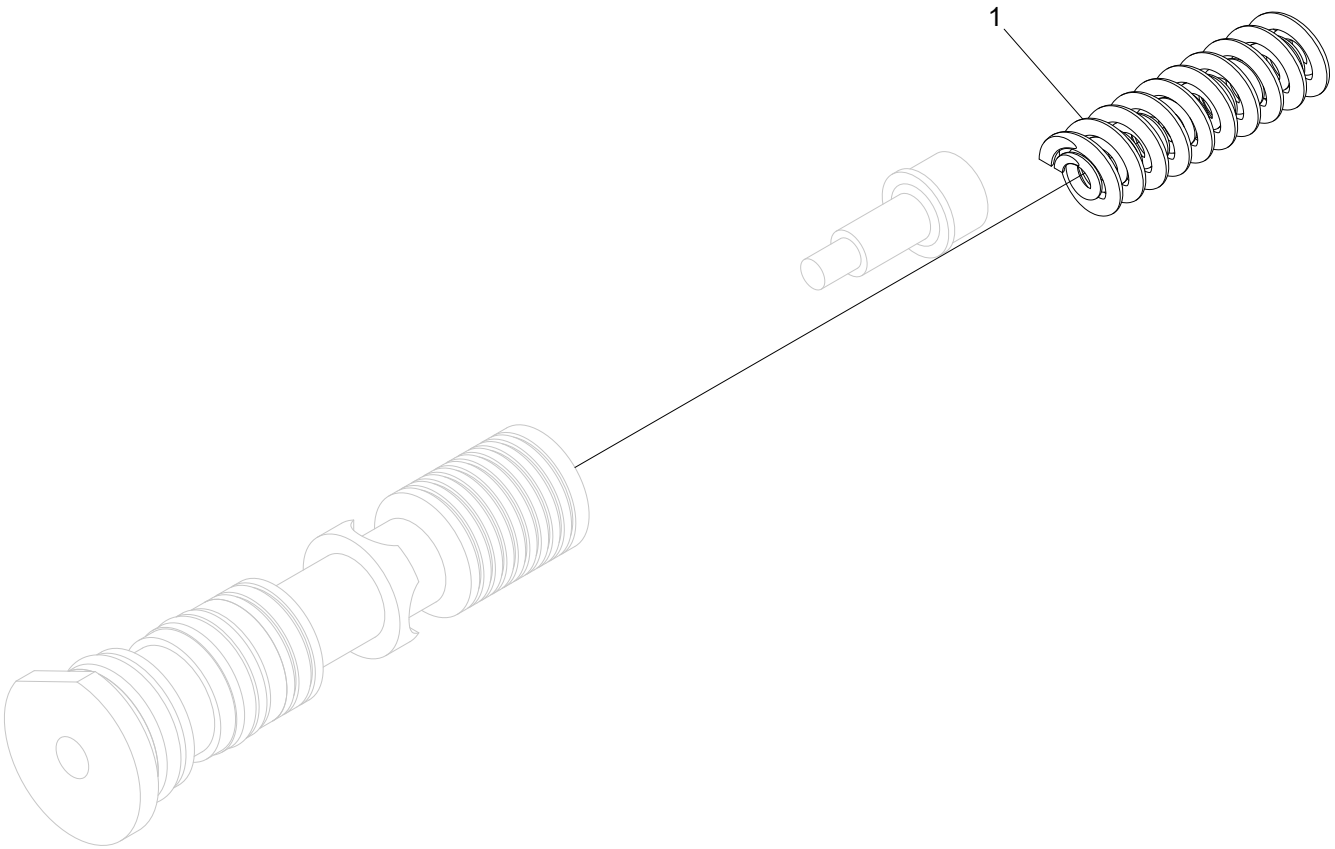
1

Kompensatorkit

Struktur 620513				
Pos.	Art nr.	Kvantitet	Beskrivning	Specifikation
1	620506	1	Fjäderpaket	

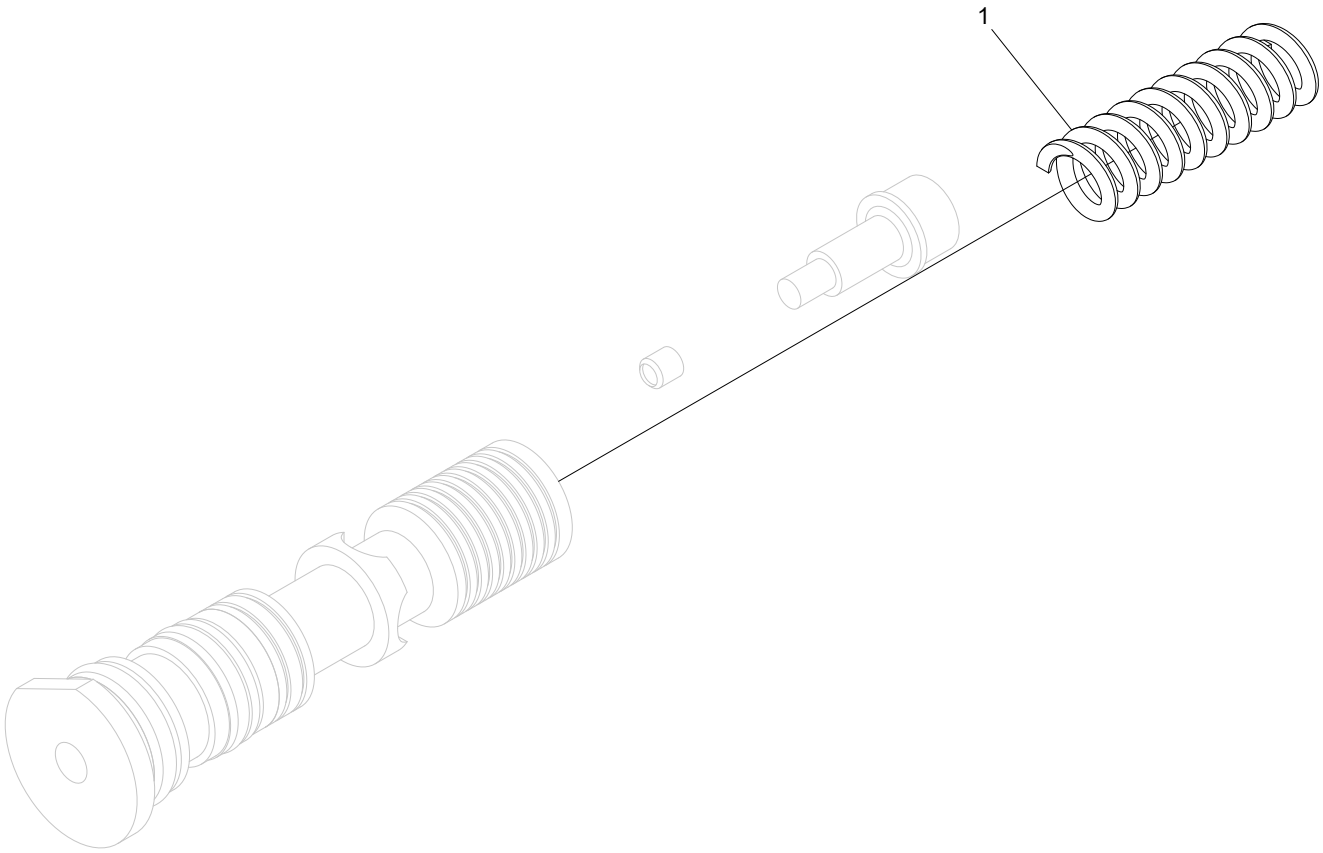
1

Kompensatorkit

Struktur 620512				
Pos.	Art nr.	Kvantitet	Beskrivning	Specifikation
1	620413	1	Fjäderpaket	

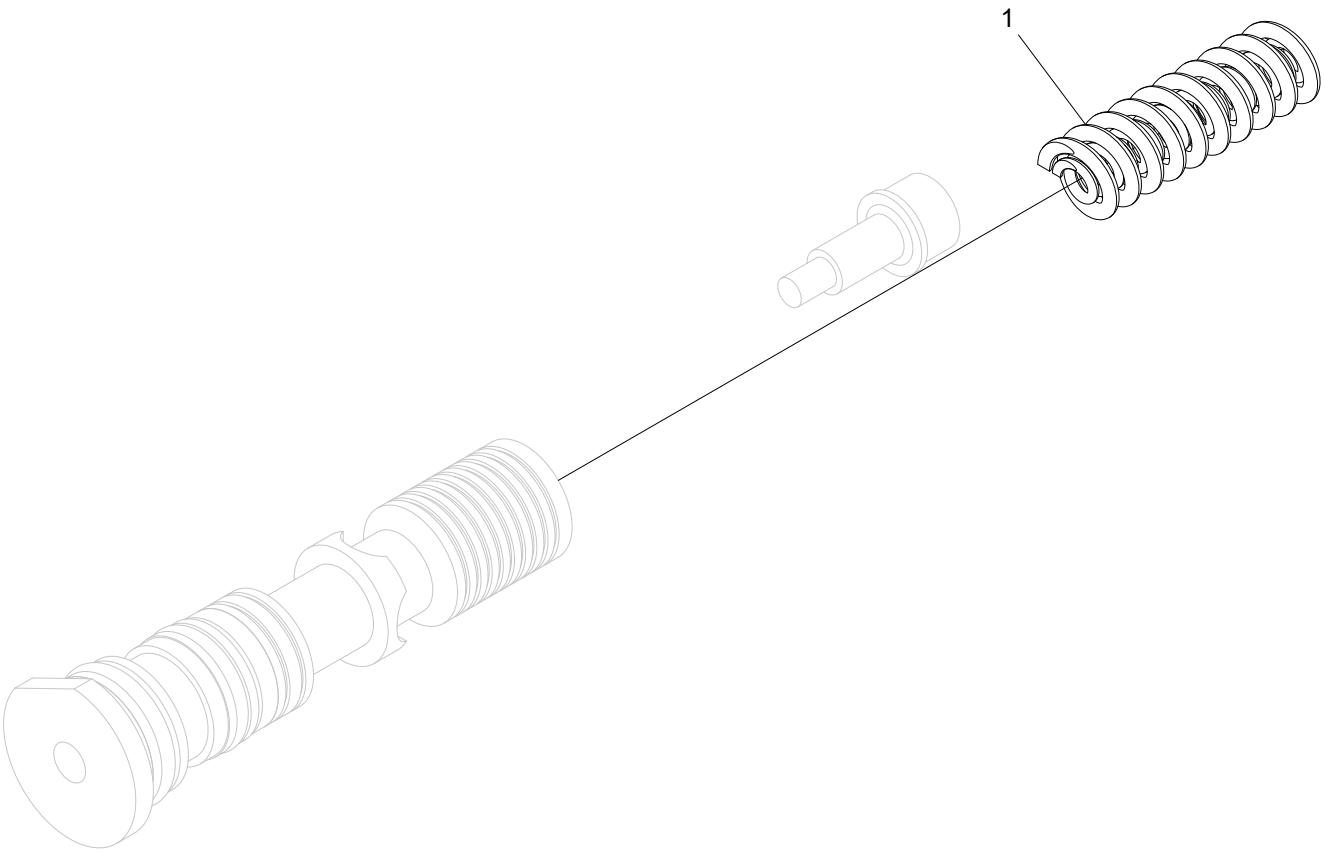
1

Kompensatorkit

Struktur 620511				
Pos.	Art nr.	Kvantitet	Beskrivning	Specifikation
1	620506	1	Fjäderpaket	

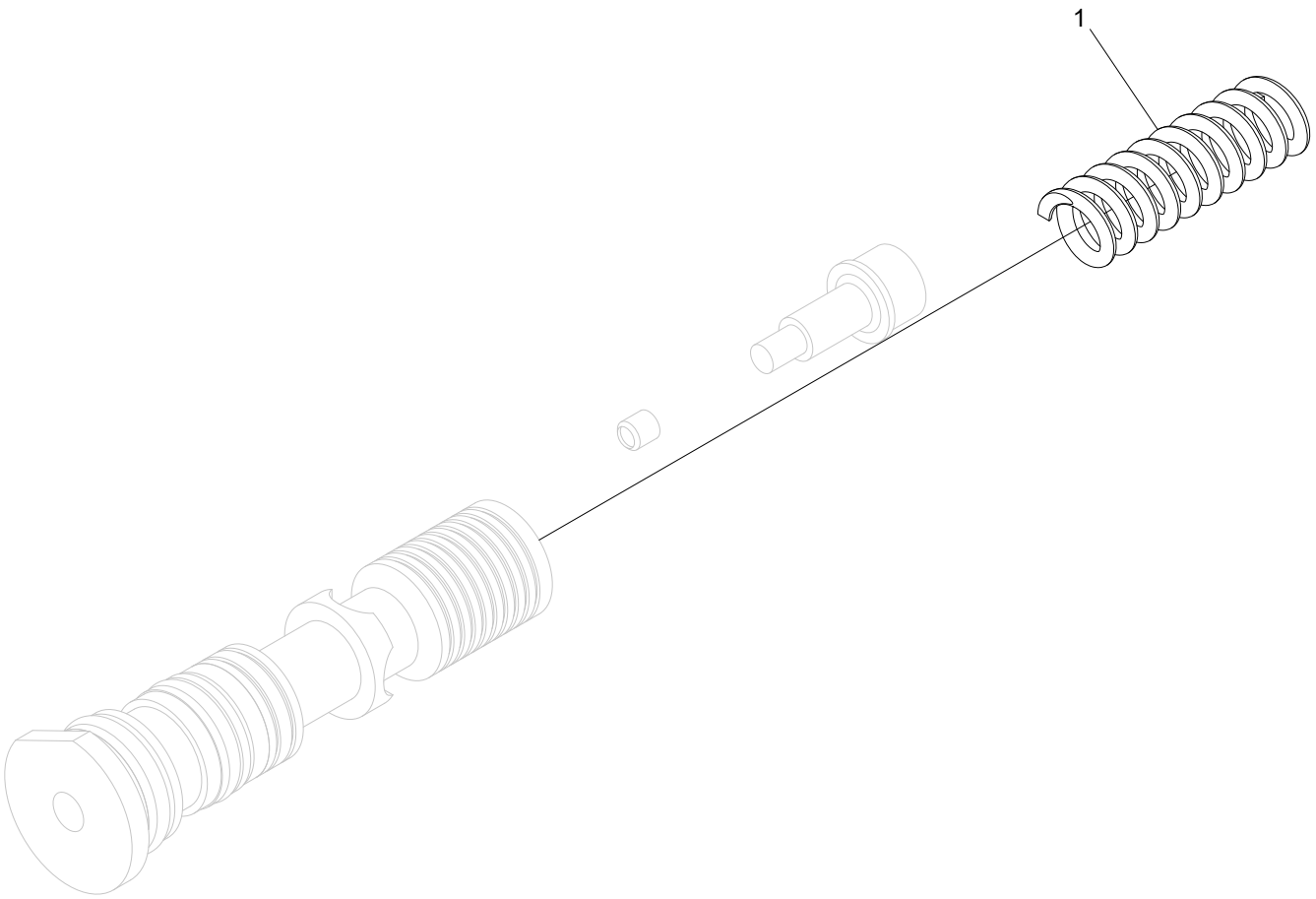
1

Kompensatorkit

Struktur 620510				
Pos.	Art nr.	Kvantitet	Beskrivning	Specifikation
1	620413	1	Fjäderpaket	

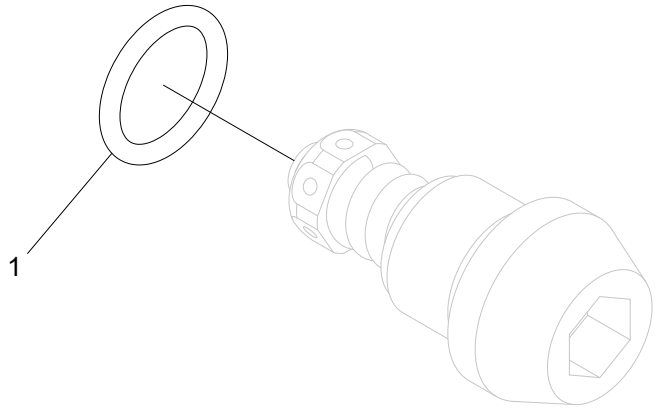
1

Chockventil 210 bar

Struktur 620404				
Pos.	Art nr.	Kvantitet	Beskrivning	Specifikation
1	540072	1	O-ring	15,3x2,4

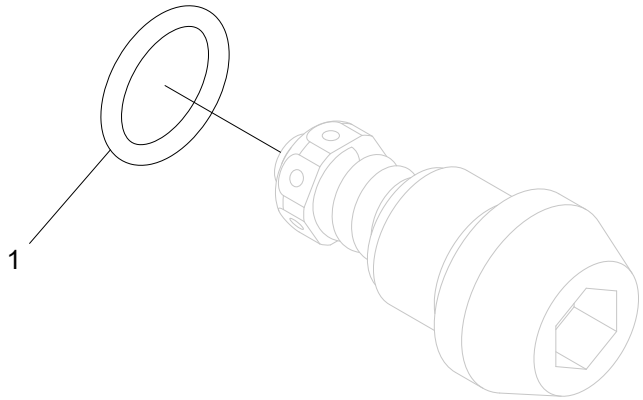
1

Chockventil 125 bar

Struktur 620399				
Pos.	Art nr.	Kvantitet	Beskrivning	Specifikation
1	540072	1	O-ring	15,3x2,4

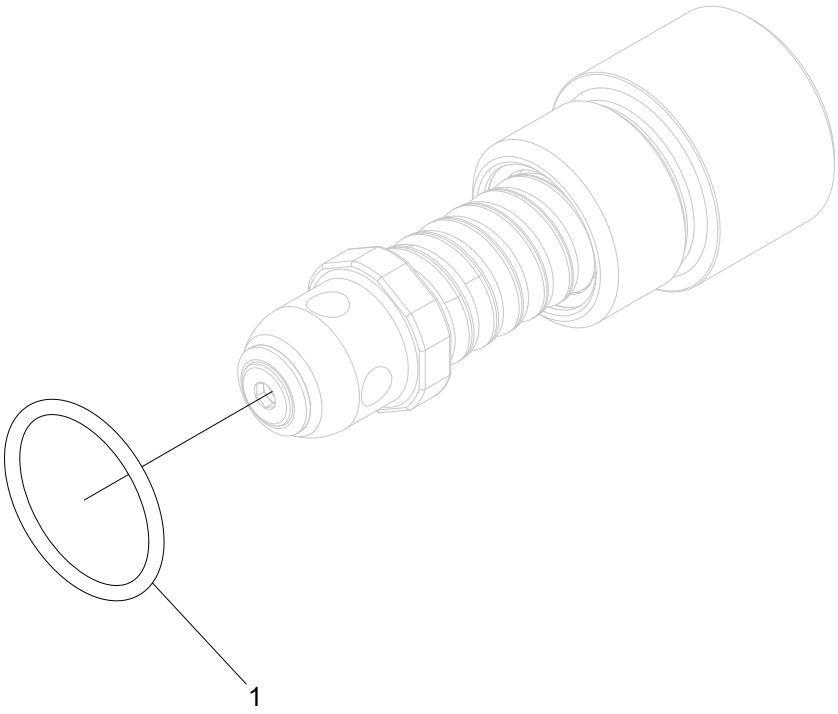
1

Chockventil 350 bar

Struktur 611194				
Pos.	Art nr.	Kvantitet	Beskrivning	Specifikation
1	540047	1	O-ring	21,95x1,78

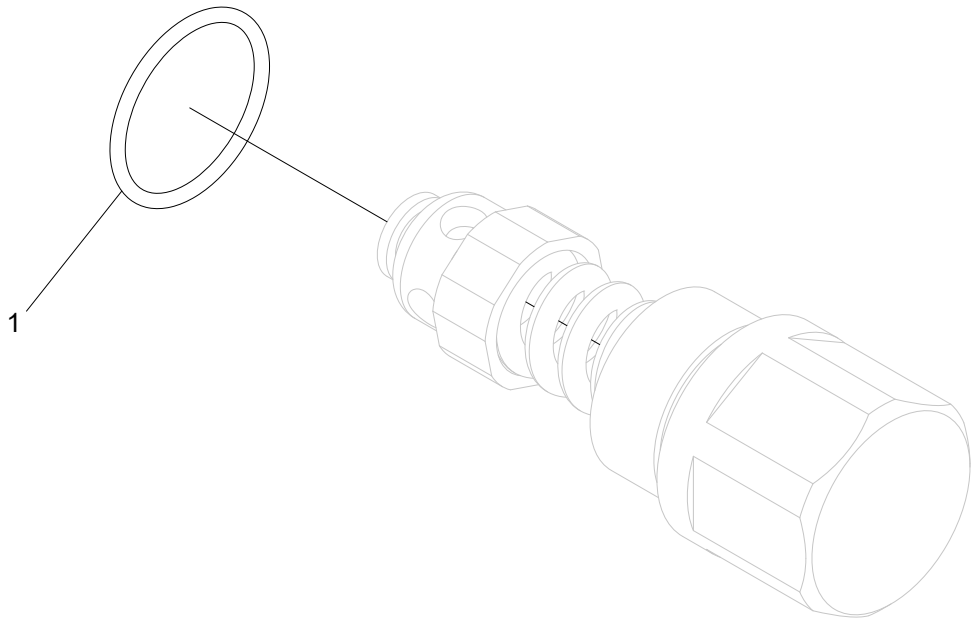
1

Chockventil 330 bar

Struktur 611191				
Pos.	Art nr.	Kvantitet	Beskrivning	Specifikation
1	540047	1	O-ring	21,95x1,78

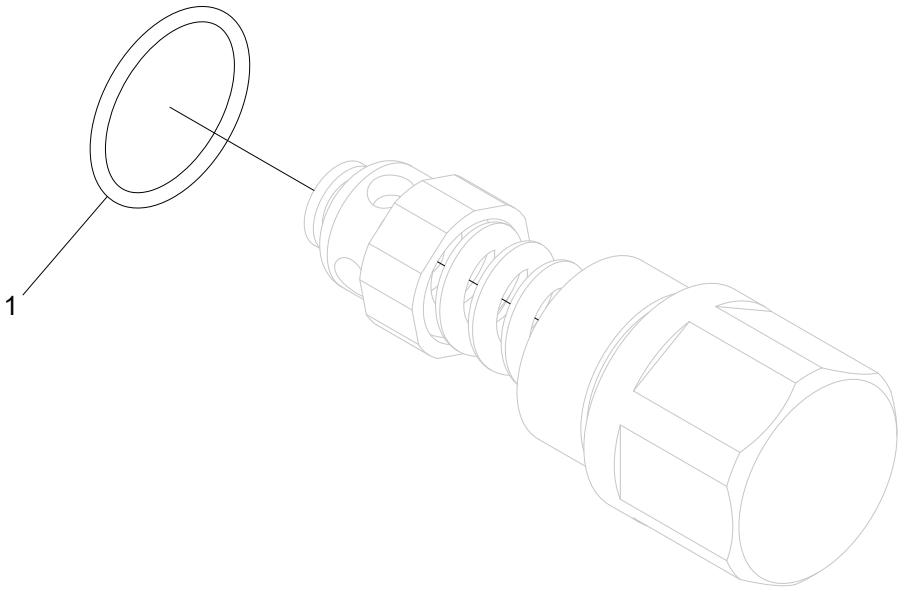
1

Chockventil 300 bar

Struktur 611190				
Pos.	Art nr.	Kvantitet	Beskrivning	Specifikation
1	540047	1	O-ring	21,95x1,78

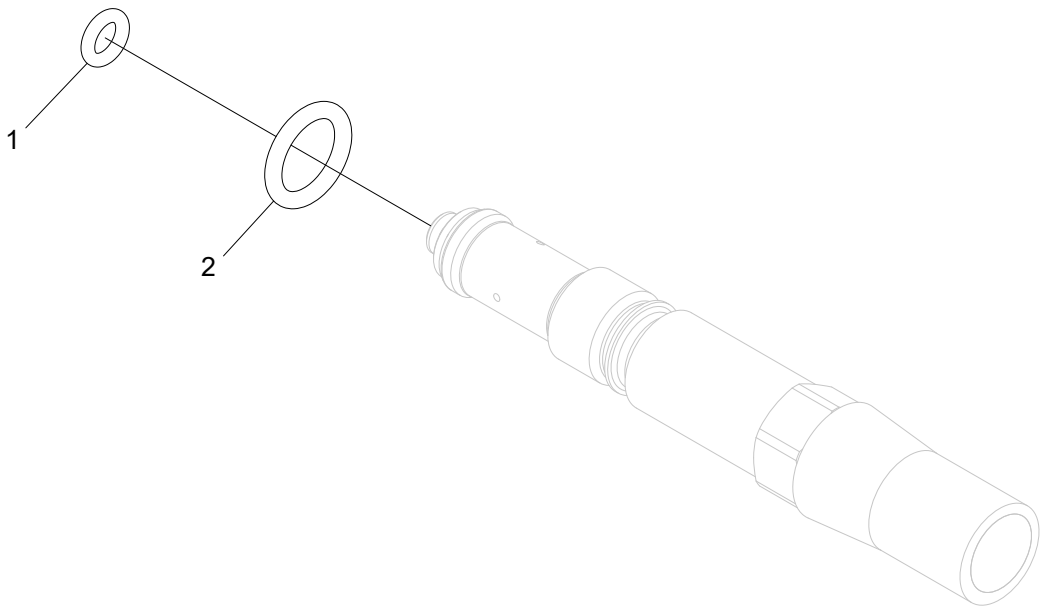
1
2

Matarreducerare

Struktur 620397				
Pos.	Art nr.	Kvantitet	Beskrivning	Specifikation
1	540001	1	O-ring	4,1x1,6
2	543022	1	O-ring	9,5x2,0

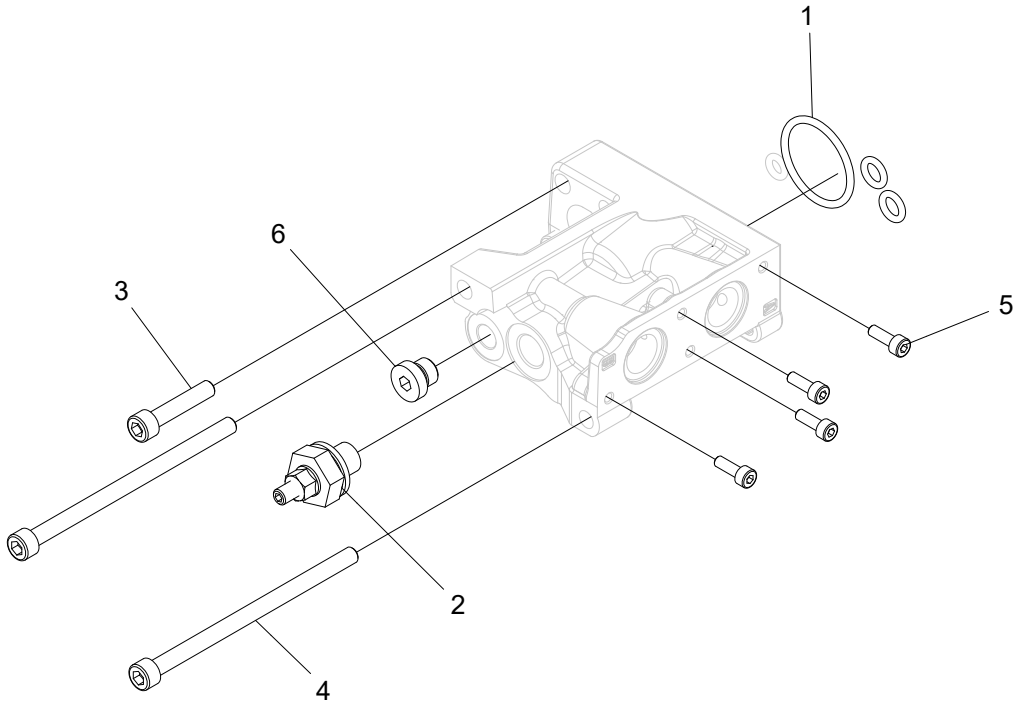
1
6
3
5
2
4

Servokåpa EC/A036

Struktur 620342				
Pos.	Art nr.	Kvantitet	Beskrivning	Specifikation
1	620379	1	Packningssats	
2	620446	1	Slangbegränsningssats	
3	501049	2	Skruv	M6x30 12.9
4	501061	2	Skruv	M6x100 12.9
5	501014	4	Skruv	M4x12 12.9
6	601000	1	Insexplugg	1/8”

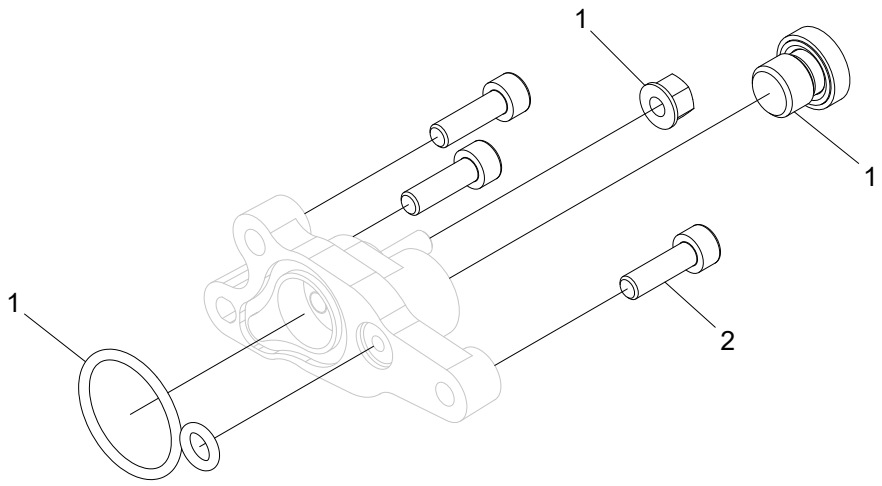
1
1
1
2

Servokåpa EC/PC

Struktur 620390				
Pos.	Art nr.	Kvantitet	Beskrivning	Specifikation
1	620383	1	Packningssats	
2	501046	3	Skruv	M6x20 12.9

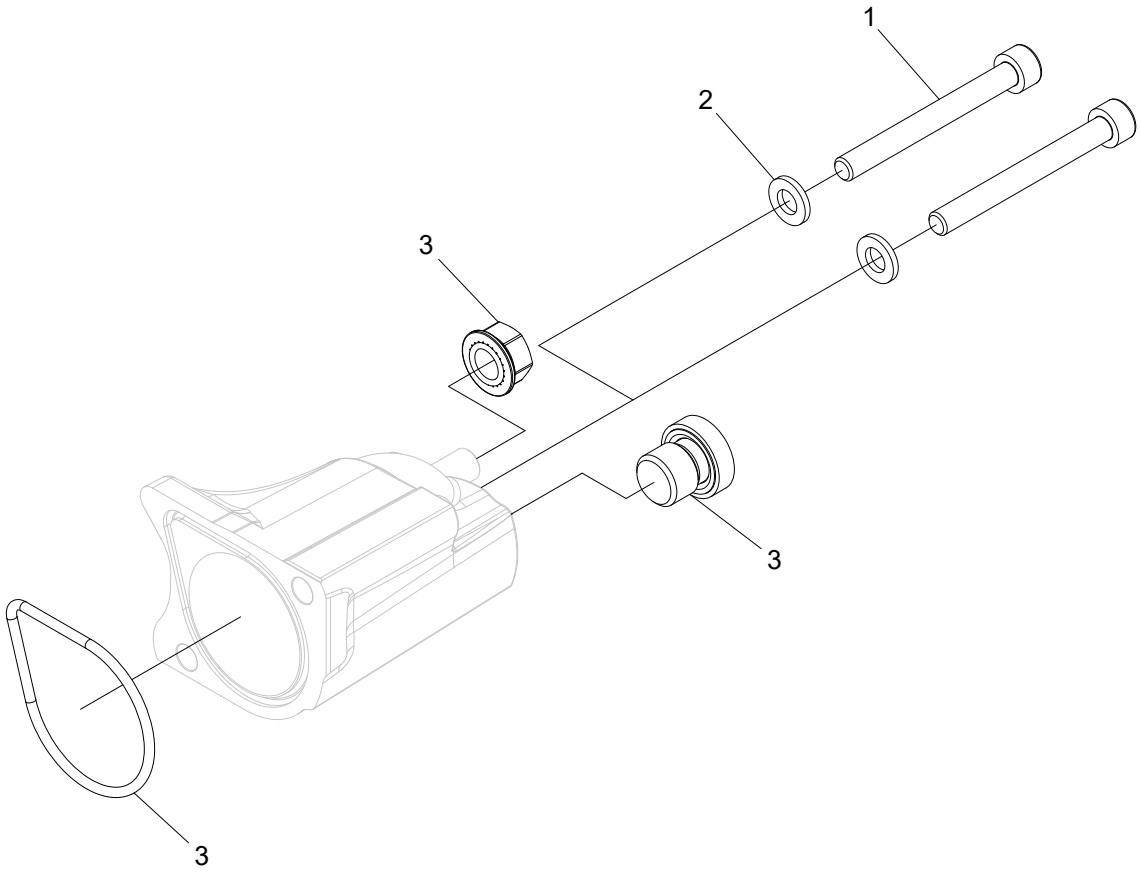
1
2
3
3
3

Servokåpa PC/B

Struktur 611319				
Pos.	Art nr.	Kvantitet	Beskrivning	Specifikation
1	501054	2	Skruv	M6x55 12.9
2	503004	2	Bricka	6,4x12x1,6 FZB
3	611313	1	Packningssats	

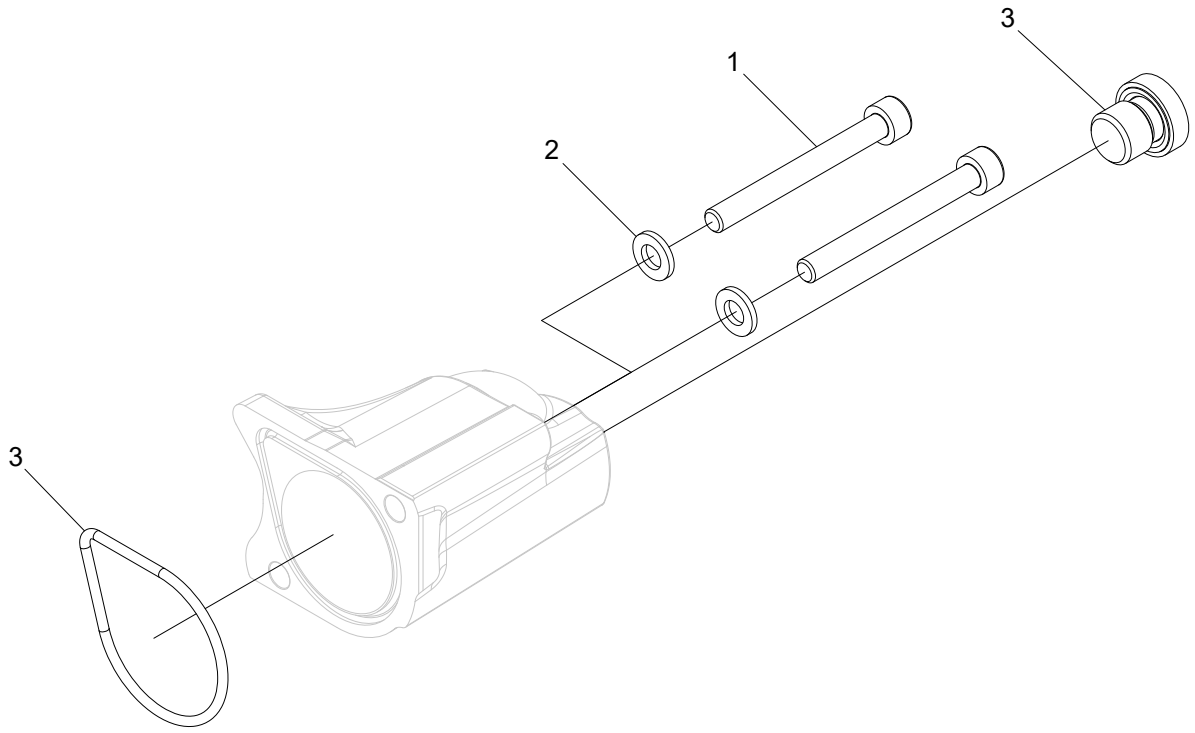
3
1
2
3

Servokåpa EC/B

Struktur 611314				
Pos.	Art nr.	Kvantitet	Beskrivning	Specifikation
1	501054	2	Skruv	M6x55 12.9
2	503004	2	Bricka	6,4x12x1,6 FZB
3	611313	1	Packningssats	

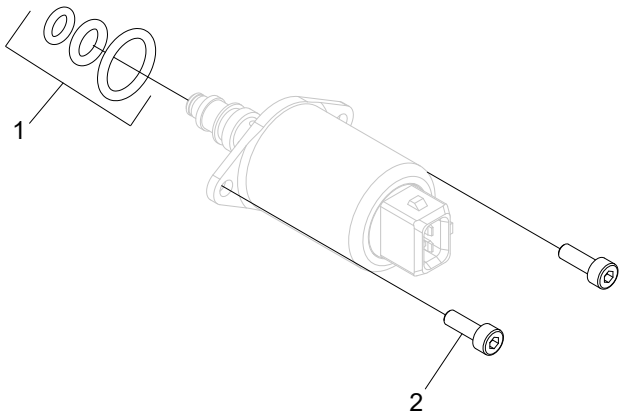
1
2

Magnetventil

Struktur 620590				
Pos.	Art nr.	Kvantitet	Beskrivning	Specifikation
1	620344	1	Packningssats	
2	501014	2	Skruv	M4x12 12.9

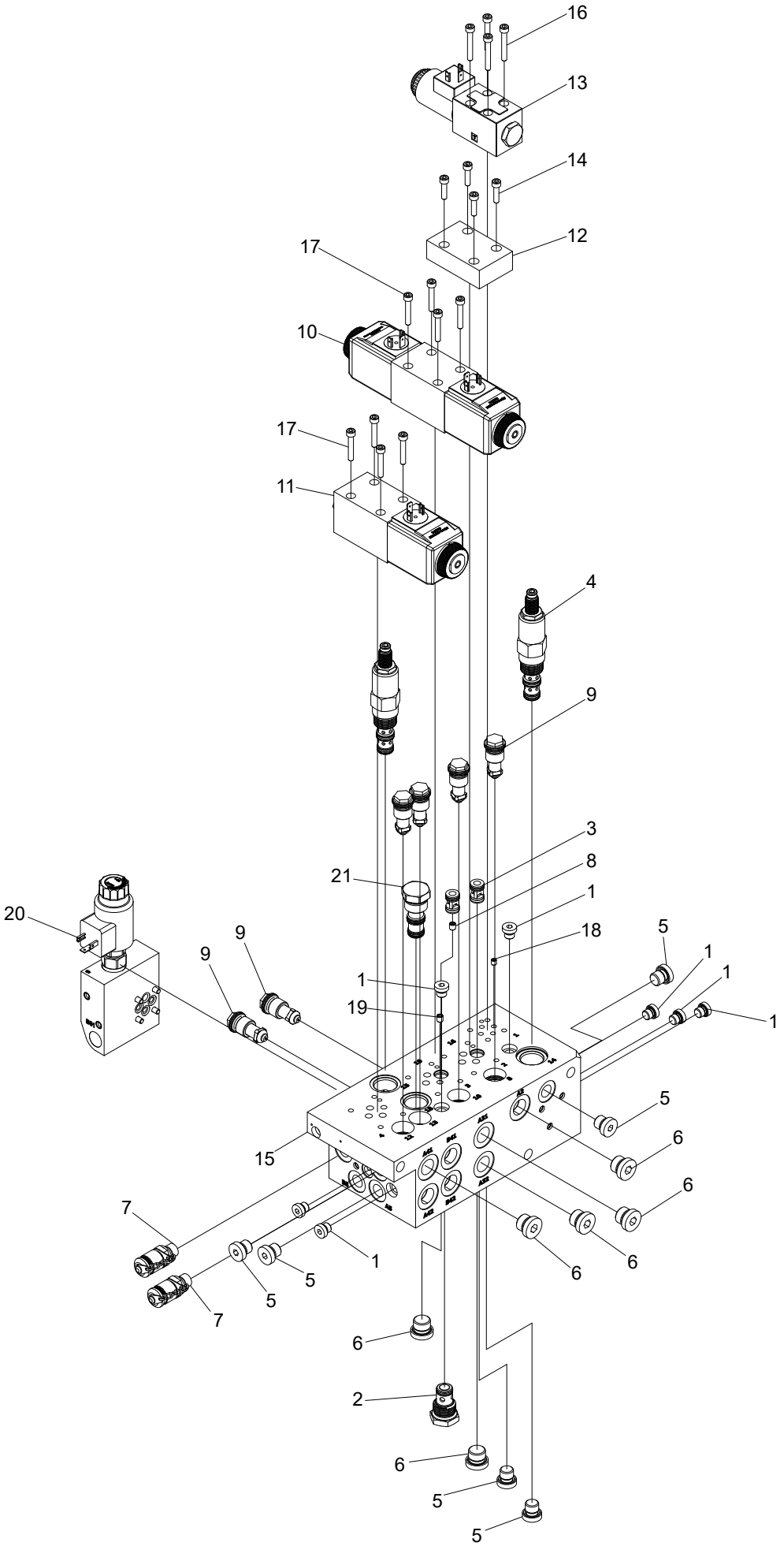
16
13
14
12
17
10
17
11
4
9
3
8
21
1
20
18
5
9
9
1
1
1
19
1
5
6
15
6
7
1
6
6
5
5
7
6
2
6
5
5

Vänster ventilblock

Struktur 018846				
Pos.	Art nr.	Kvantitet	Beskrivning	Specifikation
1	601000	7	Insexplugg	
2	617044	1	Backventil	
3	617013	2	Backventil	
4	619016	2	Tryckbegränsningsventil	
5	601001	6	Insexplugg	
6	601002	6	Insexplugg	
7	601261	2	Manometeruttag	1/4”
8	613017	1	Strypskruv	M6
9	617032	6	Tryckbegränsningsventil	
10	010280	1	Riktningsventil	
11	011626	1	Riktningsventil	
12	613045	1	Blindplatta	
13	612057	1	Riktningsventil	
14	501029	4	Skruv	M5x20 12.9
15	612033	1	Ventilblock	
16	501032	4	Skruv	M5x35 12.9
17	501031	8	Skruv	M5x30 12.9
18	613033	1	Strypskruv	M5
19	613100	1	Strypskruv	M6
20	018534	1	Ventilblock	
21	612104	1	Kavitetsplugg	

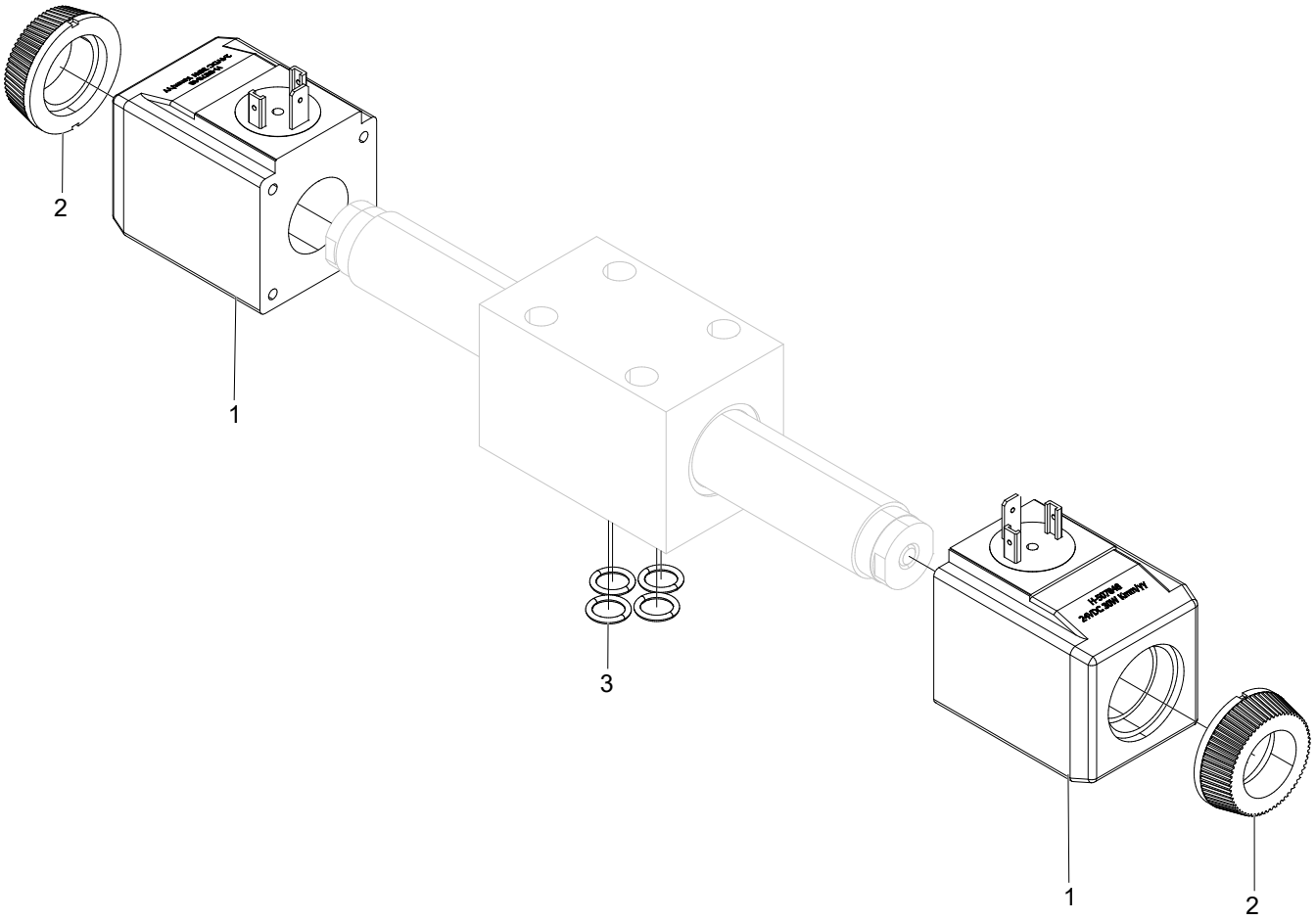
2
1
3
1
2

Riktningsventil

Struktur 010280				
Pos.	Art nr.	Kvantitet	Beskrivning	Specifikation
1	613002	2	Solenoid	
2	613059	2	Plastmutter	
3	540038	4	O-ring	9,25x1,78

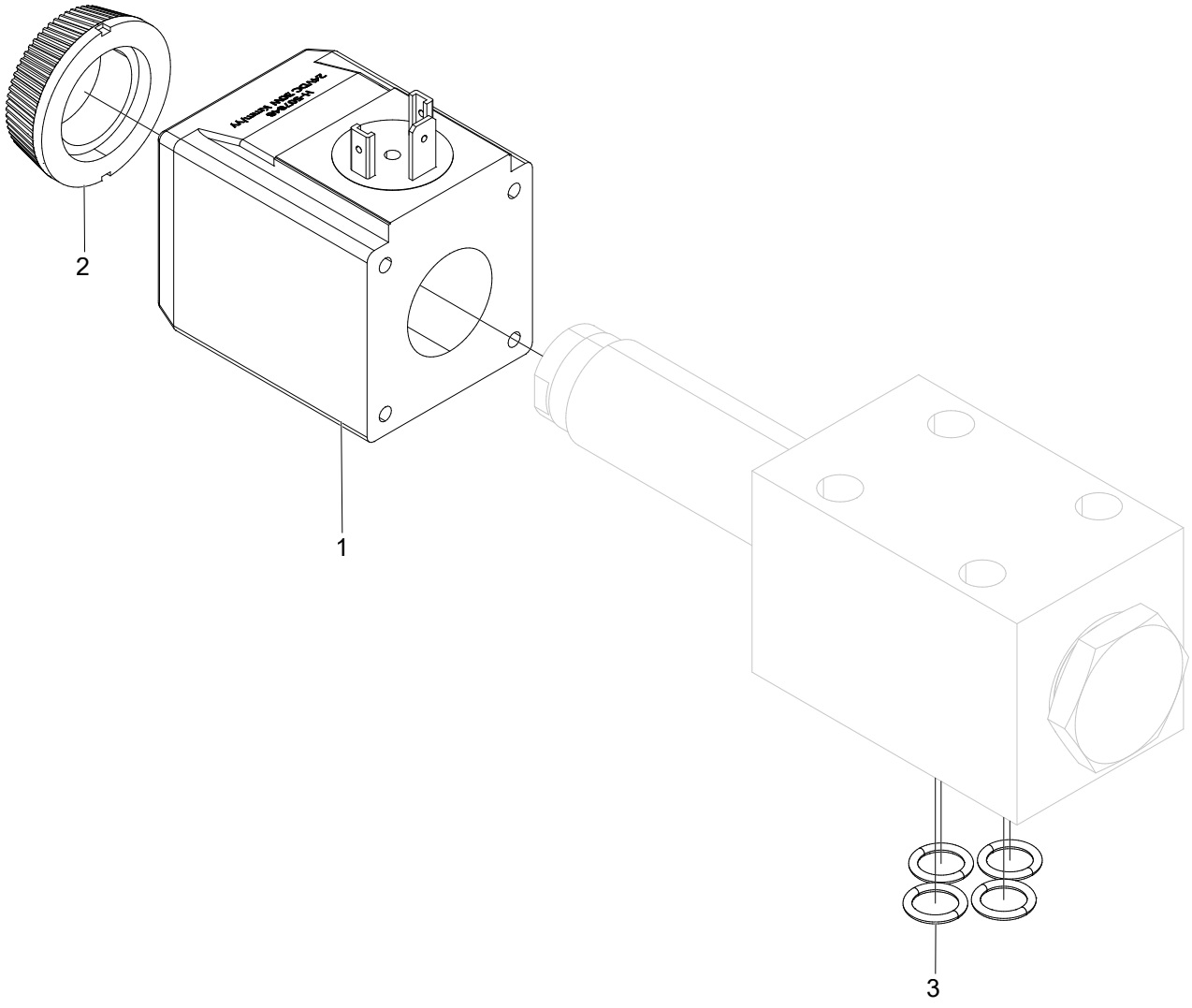
2
1
3

Riktningsventil

Struktur 011626				
Pos.	Art nr.	Kvantitet	Beskrivning	Specifikation
1	613002	1	Solenoid	
2	613059	1	Plastmutter	
3	540038	4	O-ring	9,25x1,78

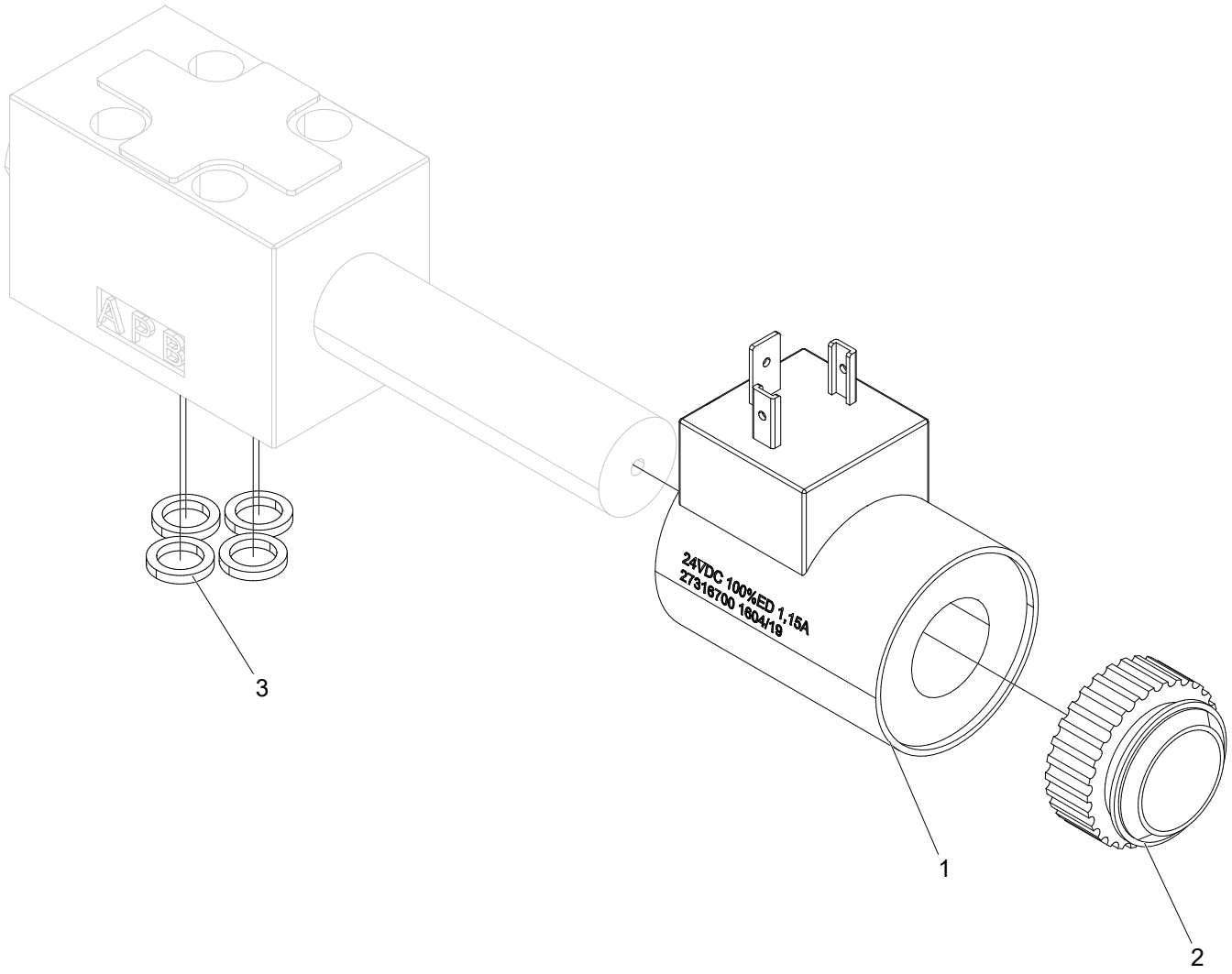
APB
24VDC 100%ED 1.15A
27316700 1604/19
3
1
2

Riktningsventil

Struktur 612057				
Pos.	Art nr.	Kvantitet	Beskrivning	Specifikation
1	613069	1	Solenoid	
2	613105	1	Plastmutter	
3	540037	4	O-ring	7,65x1,68

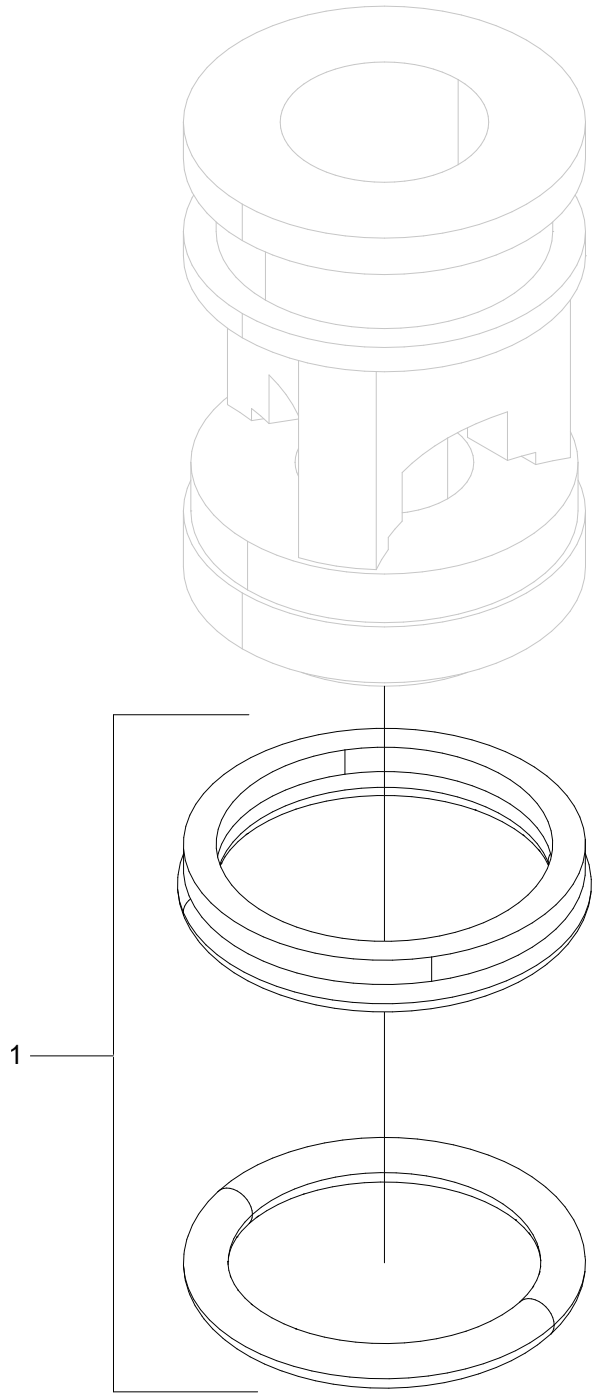
1

Backventil

Struktur 617013				
Pos.	Art nr.	Kvantitet	Beskrivning	Specifikation
1	620356	1	Packningssats	

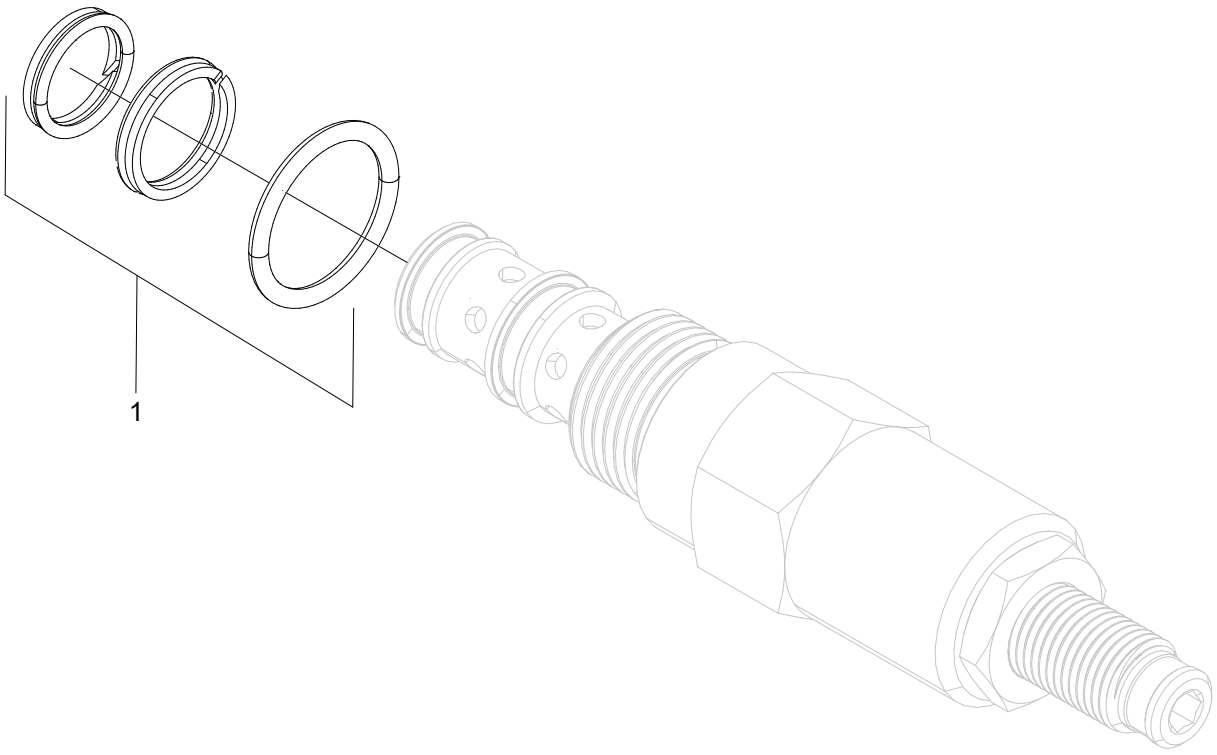
1

Tryckbegränsningsventil

Struktur 619016				
Pos.	Art nr.	Kvantitet	Beskrivning	Specifikation
1	620352	1	Packningssats	

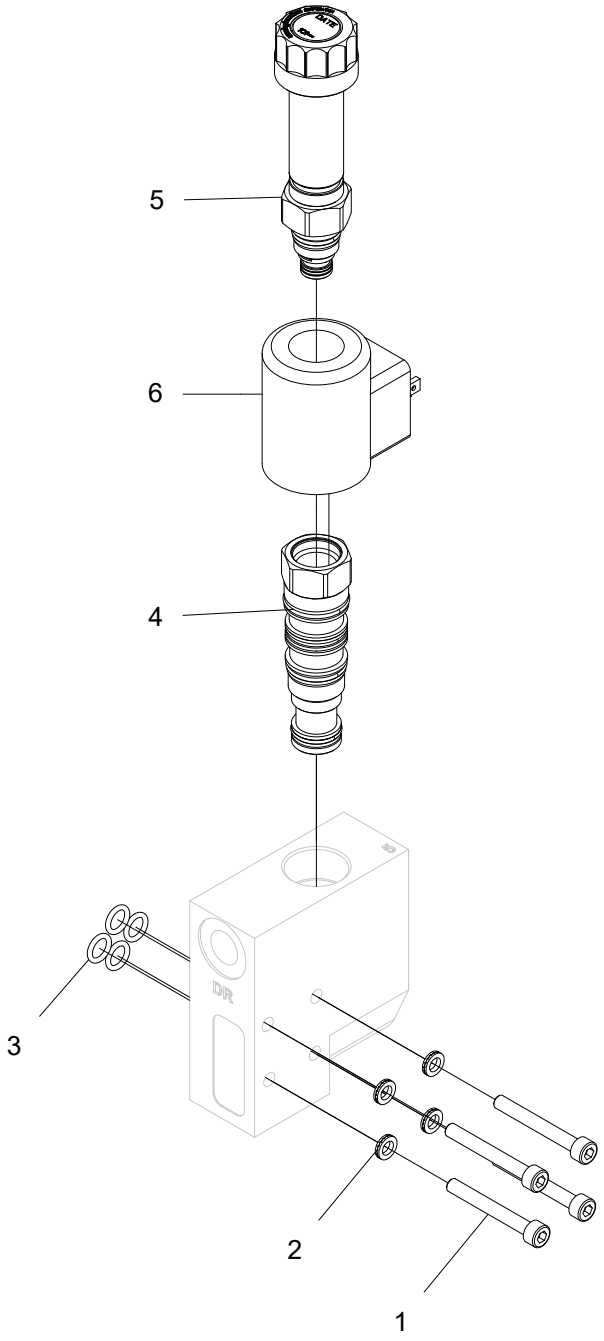
5
6
4
3
2
1

Ventilblock

Struktur 018534				
Pos.	Art nr.	Kvantitet	Beskrivning	Specifikation
1	501033	4	Skruv	M5x40 12.9
2	503066	4	Bricka	M5 NL
3	540036	4	O-ring	7,65x1,78
4	612067	1	Tryckbegränsningsventil	
5	612068	1	Tryckbegränsningsventil	
6	612069	1	Solenoid	

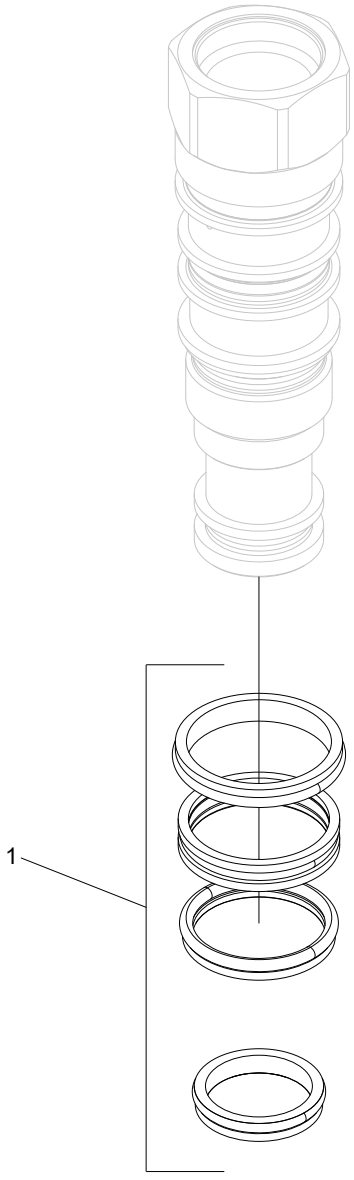
1

Tryckreduceringsventil

Struktur 612067				
Pos.	Art nr.	Kvantitet	Beskrivning	Specifikation
1	620362	1	Packningssats	

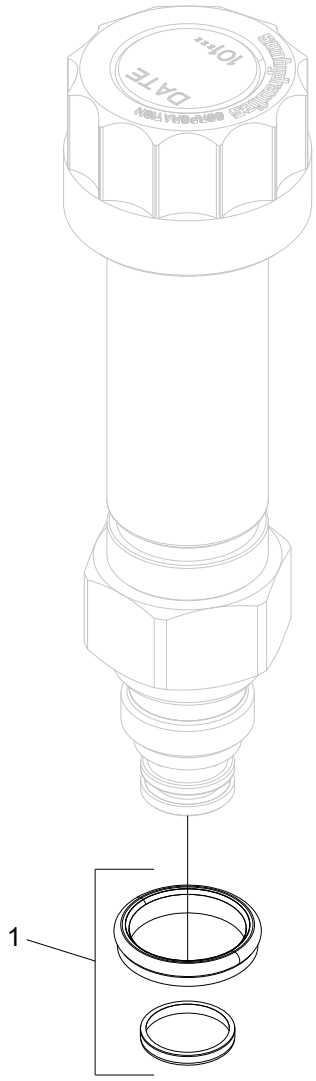
1

Tryckreduceringsventil

Struktur 612068				
Pos.	Art nr.	Kvantitet	Beskrivning	Specifikation
1	620363	1	Packningssats	

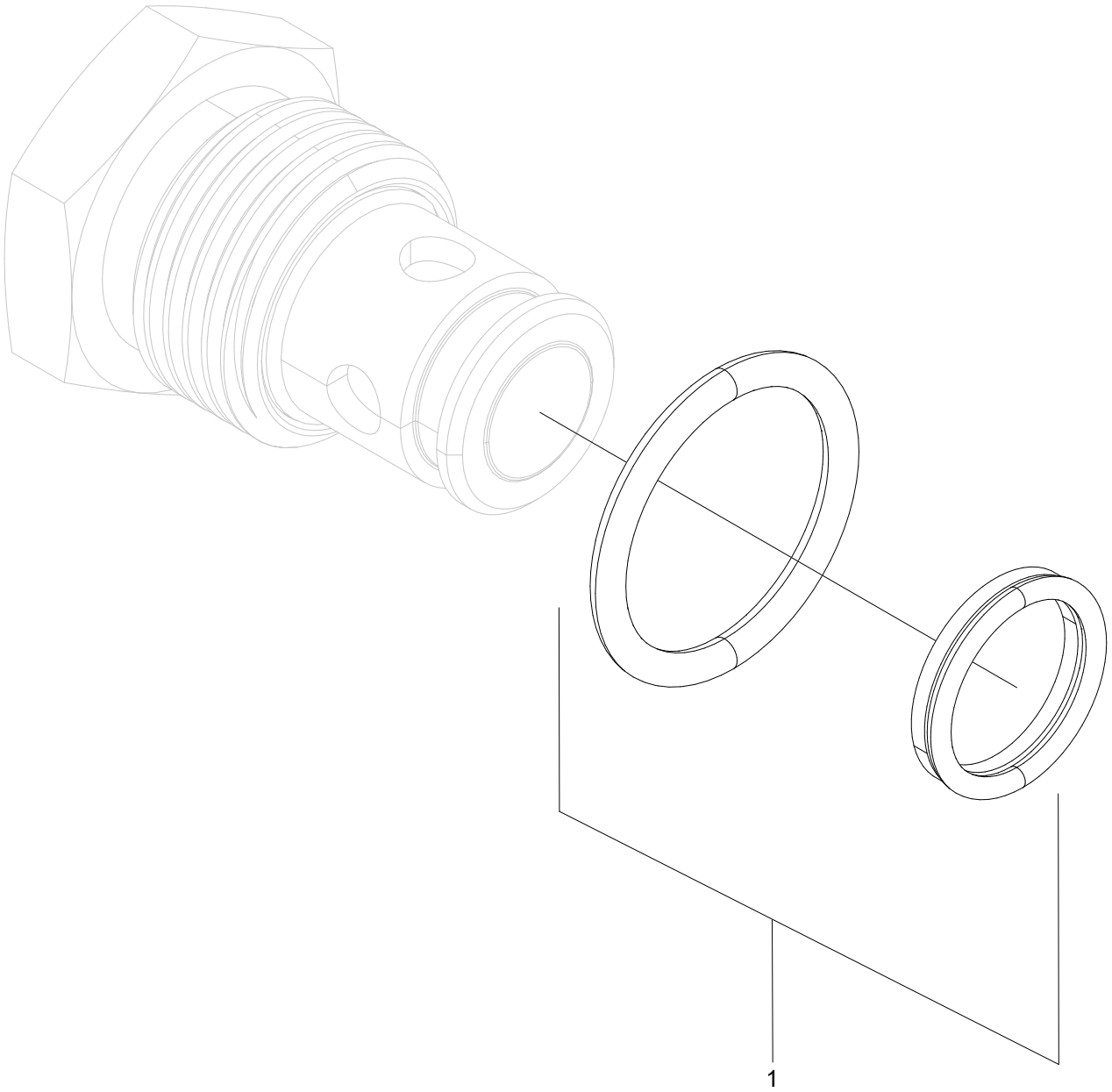
1

Tryckbegränsningsventil

Struktur 617044				
Pos.	Art nr.	Kvantitet	Beskrivning	Specifikation
1	620352	1	Packningssats	

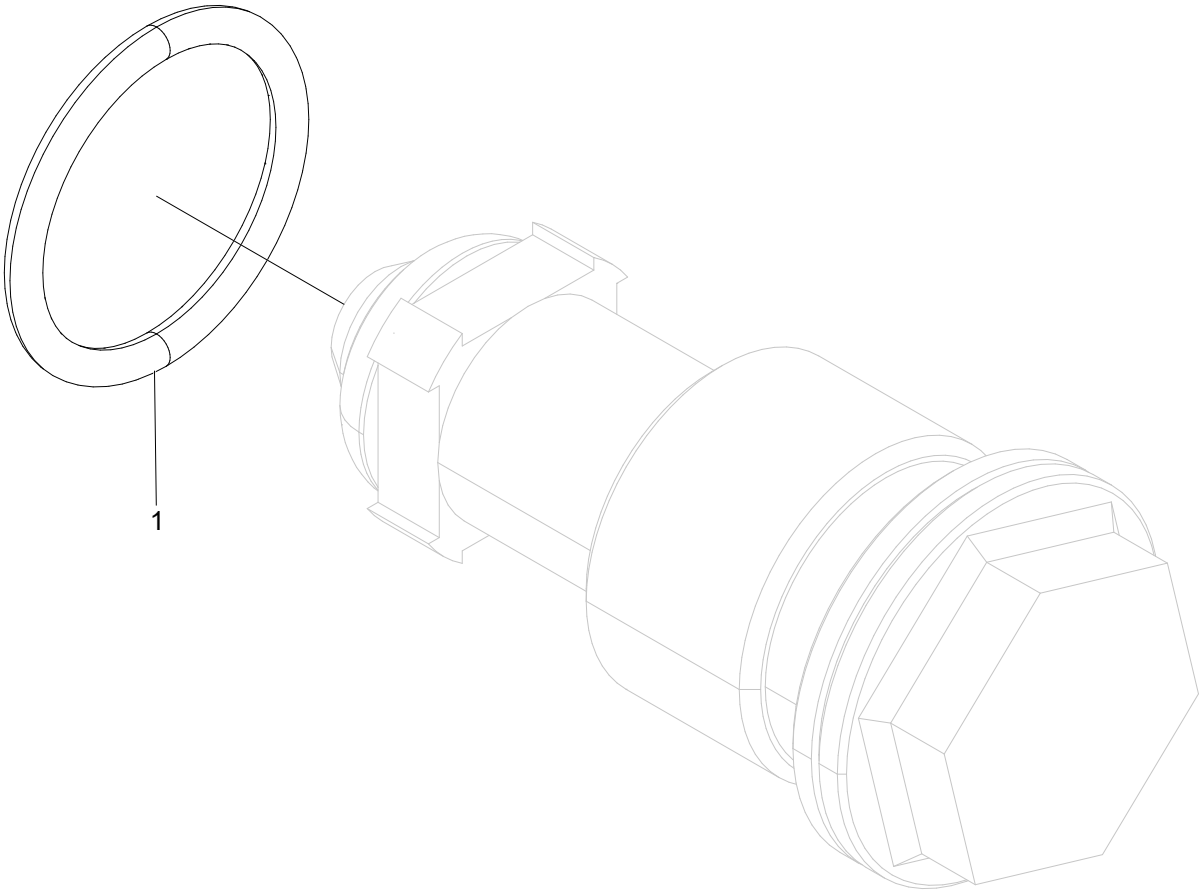
1

Tryckbegränsningsventil 210 bar

Struktur 617032				
Pos.	Art nr.	Kvantitet	Beskrivning	Specifikation
1	540043	1	O-ring	15,6x1,78

Slangsatser

Slangsats Log Max 7000XTTS-2020

Grundslangsats

Från agg.nr. 371001

Språk SV

Artikel Nr. 648400/371001

V. 200316

cyl. = cylinder | Hö. = Höger | koppl. = kopplings | Nr. = nummer | Pressm. = Pressmått | Red. = Reducerings
Stubbe. = Stubbehandling | Sv.matn.cyl. = Svärdmatningscylinder | Svärdrädd. = Svärdräddnings | Tot. = Total
Vä. = Vänster | Ut. = Utvändig | Ö. = Övre | WEOPI = Weo Plug-In

	Anslutningar	Kopplingar		Hylsor	Längd	Slangtyp		
	Anslutning 1	Koppling 1	Artikel-nr.	Artikel-nr.	Total	Storlek	Artikelnr.	Anmärkning
Slangnr.	Anslutning 2	Koppling 2			Kap	Tryckklass	Standard	Slangskydd
648430	Avluftning oljetank	ORFS -04 90	601522	601125	1055 mm	1/4"	615071	
		BSP -04 Rak Ut.	601159	601125	1000 mm	450 bar	EN 857 2SC	
648431	Hö. Block S2 PCA	BSP -04 Banjo	601532	601539	280 mm	1/4"	615091	
	Hö. Block S3 PCA	BSP -04 Banjo	601532	601539	229 mm	290 bar	EN 857 1SC	
648432	Hö. Block S2 XB	ORFS -04 90	601522	601539	285 mm	1/4"	615091	
	Hö. Block S3 XB	ORFS -04 90	601522	601539	225 mm	290 bar	EN 857 1SC	
648433	Hö. Block S1 PR	ORFS -08 Rak	601099	601122	315 mm	1/2"	615073	
	Vä. Block P3	ORFS -08 90	601568	601122	241 mm	345 bar	EN 857 2SC	
648434	Hö. Block S1 TR	ORFS -08 Rak	601099	601122	315 mm	1/2"	615073	
	Vä. Block T3	ORFS -08 90	601568	601122	241 mm	345 bar	EN 857 2SC	
648435	Hö. Block S1 PM2	ORFS -04 45	601525	601125	525 mm	1/4"	615071	
	Vä. Block PS	ORFS -04 90	601522	601125	459 mm	450 bar	EN 857 2SC	
648436	Vä. Block DR	ORFS -04 Rak	601521	601125	490 mm	1/4"	615071	
	Hö. Block S4 TP3	ORFS -04 45	601525	601125	429 mm	450 bar	EN 857 2SC	
648437	Vä. Block P2	ORFS -04 90	601522	601125	390 mm	1/4"	615071	
	Mätuttag P2	ORFS -04 90	601522	601125	330 mm	450 bar	EN 857 2SC	
648438	Vä. Block SM	ORFS -04 90	601522	601125	390 mm	1/4"	615071	
	Mätuttag SM	ORFS -04 90	601522	601125	330 mm	450 bar	EN 857 2SC	
648439	Mäthjulsarm	ORFS -06 Rak	601541	601121	710 mm	3/8"	615072	
	Fäste	BSP -06 Rak	601151	601121	660 mm	385 bar	EN 857 2SC	
648440	Vä. Block B51	BSP -06 90	601161	601121	320 mm	3/8"	615072	
	Ackumulator	BSP -06 90	601161	601121	252 mm	385 bar	EN 857 2SC	

Slangsats Log Max 7000XTTS-2020

Språk **SV**

Grundslangsats

Artikel Nr. 648400/371001

Från agg.nr. 371001

V. 200316

cyl. = cylinder | Hö. = Höger | koppl. = kopplings | Nr. = nummer | Pressm. = Pressmått | Red. = Reducerings
Stubbe. = Stubbehandling | Sv.matn.cyl. = Svärdmatningscylinder | Svärdrädd. = Svärdräddnings | Tot. = Total
Vä. = Vänster | Ut. = Utvändig | Ö. = Övre | WEOPI = Weo Plug-In

	Anslutningar	Kopplingar		Hylsor	Längd	Slangtyp		
	Anslutning 1	Koppling 1	Artikel-	Artikel-	Total	Storlek	Artikelnr.	Anmärkning
Slangnr.	Anslutning 2	Koppling 2	nr.	nr.	Kap	Tryckklass	Standard	Slangskydd
648441	Ackumulator	BSP -06 Rak	601151	601121	380 mm	3/8"	615072	
	Mäthjulscyl. A	BSP -06 45	601176	601121	312 mm	385 bar	EN 857 2SC	
648442	Hö. Block S4 PS2	ORFS -04 90	601522	601125	435 mm	1/4"	615071	
	Mäthjulscyl. B	ORFS -04 45	601525	601125	369 mm	450 bar	EN 857 2SC	
648443	Mäthjulscyl. Fett	ORFS -04 90	601522	601539	176 mm	1/4"	615091	
	Smörjpunkt ram	ORFS -04 90	601522	601539	116 mm	290 bar	EN 857 1SC	
648444	Vä. Block T4	ORFS -04 90	601522	601539	815 mm	1/4"	615091	
	Ö. Knivcyl. A	ORFS -04 45	601525	601539	750 mm	290 bar	EN 857 1SC	
648445	Vä. Block A61	ORFS -04 90	601522	601539	665 mm	1/4"	615091	
	Ö. Knivcyl. B	ORFS -04 45	601525	601539	600 mm	290 bar	EN 857 1SC	
648446	Smörjpunkt ram	BSP -02 Banjo	601531	601539	240 mm	1/4"	615091	
	N. Knivcyl. A	BSP -02 Banjo	601531	601539	189 mm	290 bar	EN 857 1SC	
648447	Hö. Block S5 B	ORFS -08 90	601098	601122	1800 mm	1/2"	615073	
	Nedre Knivcyl. B	ORFS -08 Rak	601099	601122	1730 mm	345 bar	EN 857 2SC	
648448	Hö. Block S5 A	ORFS -08 90	601098	601122	1390 mm	1/2"	615073	
	Nedre Knivcyl. A	ORFS -08 45	601114	601122	1300 mm	345 bar	EN 857 2SC	
648449	Hö. Block S6 B	ORFS -06 90	601542	601121	472 mm	3/8"	615072	
	Hö. Knivcyl. B	ORFS -06 90	601542	601121	400 mm	385 bar	EN 857 2SC	
648450	Hö. Block S6 B	ORFS -06 Rak	601541	601121	455 mm	3/8"	615072	
	Vä. Knivcyl. B	ORFS -06 90	601542	601121	392 mm	385 bar	EN 857 2SC	
648451	Hö. Block S6 A	ORFS -06 45	601545	601121	575 mm	3/8"	615072	
	Vä. Knivcyl. A	BSP -06 Banjo	601148	601121	510 mm	385 bar	EN 857 2SC	

Slangsats Log Max 7000XTTS-2020

Grundslangsats

Från agg.nr. 371001

Språk SV

Artikel Nr. 648400/371001

V. 200316

cyl. = cylinder | Hö. = Höger | koppl. = kopplings | Nr. = nummer | Pressm. = Pressmått | Red. = Reducerings
Stubbe. = Stubbehandling | Sv.matn.cyl. = Svärdmatningscylinder | Svärdrädd. = Svärdräddnings | Tot. = Total
Vä. = Vänster | Ut. = Utvändig | Ö. = Övre | WEOPI = Weo Plug-In

	Anslutningar	Kopplingar		Hylsor	Längd	Slangtyp		
	Anslutning 1	Koppling 1	Artikel-nr.	Artikel-nr.	Total	Storlek	Artikelnr.	Anmärkning
Slangnr.	Anslutning 2	Koppling 2			Kap	Tryckklass	Standard	Slangskydd
648452	Hö. Block S6 A	ORFS -06 90	601542	601121	775 mm	3/8"	615072	
	Hö. Knivcyl. A	BSP -06 Banjo	601148	601121	710 mm	385 bar	EN 857 2SC	
648453	Smörjpunkt ram	BSP -04 45	601175	601539	220 mm	1/4"	615091	
	Vä. Knivcyl. A	BSP -04 90	601160	601539	149 mm	290 bar	EN 857 1SC	
648454	Smörjpunkt ram	BSP -04 45	601175	601539	200 mm	1/4"	615091	
	Hö. Knivcyl. A	BSP -04 90	601160	601539	129 mm	290 bar	EN 857 1SC	
648455	Smörjpunkt kniv	BSP -04 45	601175	601539	191 mm	1/4"	615091	
	Hö. Knivcyl. B	BSP -04 90	601160	601539	120 mm	290 bar	EN 857 1SC	
648456	Smörjpunkt kniv	BSP -04 45	601175	601539	191 mm	1/4"	615091	
	Vä. Knivcyl. B	BSP -04 90	601160	601539	120 mm	290 bar	EN 857 1SC	
648457	Vä. Block B43	ORFS -06 90	601543	601121	300 mm	3/8"	615072	
	Ackumulator	ORFS -06 90	601543	601121	228 mm	385 bar	EN 857 2SC	
648458	Vä. Block A42	ORFS -06 90	601542	601121	935 mm	3/8"	615072	
	Vä. Hjularmscyl. B	ORFS -06 Rak	601541	601121	870 mm	385 bar	EN 857 2SC	
648459	Vä. Block B42	ORFS -06 90	601542	601121	680 mm	3/8"	615072	
	Vä. Hjularmscyl. A	ORFS -06 90	601542	601121	610 mm	385 bar	EN 857 2SC	
648460	Vä. Block B41	ORFS -06 90	601542	601121	1080 mm	3/8"	615072	
	Hö. Hjularmscyl. A	ORFS -06 90	601542	601121	1010 mm	385 bar	EN 857 2SC	
648461	Vä. Block A43	ORFS -06 90	601542	601121	1410 mm	3/8"	615072	
	Hö. Hjularmscyl. B	ORFS -06 Rak	601541	601121	1350 mm	385 bar	EN 857 2SC	
648462	Hö. Block S2 B	ORFS -12 90	601585	601580	680 mm	3/4"	615045	
	Hö. Hjulmotor B	ORFS -12 Rak	601581	601580	610 mm	350 bar	EN 856 4SP	

Slangsats Log Max 7000XTTS-2020

Grundslangsats

Från agg.nr. 371001

Språk SV

Artikel Nr. 648400/371001

V. 200316

cyl. = cylinder | Hö. = Höger | koppl. = kopplings | Nr. = nummer | Pressm. = Pressmått | Red. = Reducerings
Stubbe. = Stubbehandling | Sv.matn.cyl. = Svärdmatningscylinder | Svärdrädd. = Svärdräddnings | Tot. = Total
Vä. = Vänster | Ut. = Utvändig | Ö. = Övre | WEOPI = Weo Plug-In

	Anslutningar	Kopplingar		Hylsor	Längd	Slangtyp		
	Anslutning 1	Koppling 1	Artikel-nr.	Artikel-nr.	Total	Storlek	Artikelnr.	Anmärkning
Slangnr.	Anslutning 2	Koppling 2			Kap	Tryckklass	Standard	Slangskydd
648463	Hö. Block S2 A	ORFS -12 90	601585	601580	690 mm	3/4"	615045	
	Hö. Hjulmotor A	ORFS -12 Rak	601581	601580	620 mm	350 bar	EN 856 4SP	
648464	Hö. Block S1 DR1	ORFS -06 90	601542	601121	680 mm	3/8"	615072	
	Hö. Hjulmotor DR	ORFS -06 90	601542	601121	610 mm	385 bar	EN 857 2SC	
648465	Hö. Block S3 B	ORFS -12 45°	601377	601371	1310 mm	3/4"	615005	
	Vä. Hjulmotor A	ORFS -12 Rak	601284	601371	1210 mm	375 bar	EN 857 2SC	
648466	Hö. Block S3 A	ORFS -12 45°	601377	601371	1210 mm	3/4"	615005	
	Vä. Hjulmotor B	ORFS -12 Rak	601284	601371	1110 mm	375 bar	EN 857 2SC	
648467	Hö. Block S1 DR2	ORFS -06 45	601545	601121	1180 mm	3/8"	615072	
	Vä. Hjulmotor DR	ORFS -06 90	601542	601121	1100 mm	385 bar	EN 857 2SC	
648492	Vä. Block A33	ORFS -06 45	601545	601121	1170 mm	3/8"	615072	
	Fällänkscyl. A	ORFS -06 Rak	601541	601121	1100 mm	385 bar	EN 857 2SC	
648493	Vä. Block B3	ORFS -06 45	601545	601121	1170 mm	3/8"	615072	
	Fällänkscyl. B	ORFS -06 Rak	601541	601121	1100 mm	385 bar	EN 857 2SC	
648499	Hö. Block S4 PS	ORFS -04 45	601525	601539	2070 mm	1/4"	615091	
	Super Greasy P	ORFS -04 90	601522	601539	2000 mm	290 bar	EN 857 1SC	
648500	Super Greasy DR	ORFS -04 90	601522	601539	2170 mm	1/4"	615091	
	Hö. Block S4 TP4	ORFS -04 45	601525	601539	2100 mm	290 bar	EN 857 1SC	
648600	Super Greasy	BSP -04 Banjo	601532	601539	760 mm	1/4"	615091	
	Ventilblock 2	ORFS -04 45	601525	601539	700 mm	290 bar	EN 857 1SC	
648601	Ventilblock 1	ORFS -04 90	601522	601539	790 mm	1/4"	615091	
	Svivel L	ORFS -04 90	601522	601539	730 mm	290 bar	EN 857 1SC	

Slangsats Log Max 7000XTTS-2020

Grundslangsats

Från agg.nr. 371001

Språk sv

Artikel Nr. 648400/371001

V. 200316

cyl. = cylinder | Hö. = Höger | koppl. = kopplings | Nr. = nummer | Pressm. = Pressmått | Red. = Reducerings
Stubbe. = Stubbehandling | Sv.matn.cyl. = Svärdmatningscylinder | Svärdrädd. = Svärdräddnings | Tot. = Total
Vä. = Vänster | Ut. = Utvändig | Ö. = Övre | WEOPI = Weo Plug-In

	Anslutningar	Kopplingar		Hylsor	Längd	Slangtyp		
	Anslutning 1	Koppling 1	Artikel-	Artikel-	Total	Storlek	Artikelnr.	Anmärkning
Slangnr.	Anslutning 2	Koppling 2	nr.	nr.	Kap	Tryckklass	Standard	Slangskydd
648602	Svivel L	ORFS -04 Rak	601194	601539	625 mm	1/4"	615091	
	Svärdfäste	ORFS -04 45	601376	601539	560 mm	290 bar	EN 857 1SC	
648603	Ventilblock 3	ORFS -04 45	601525	601539	3570 mm	1/4"	615091	
	Sågmotor R	ORFS -04 90	601522	601539	3500 mm	290 bar	EN 857 1SC	
648604	Find End	M 20 Rak Ut.	601551	601121	450 mm	3/8"	615072	
				601121	422 mm	385 bar	EN 857 2SC	
615051	Slangskydd				0 mm	2"		
615051	Slangskydd				0 mm	2"		
615050	Slangskydd				0 mm	1"		
	Fällänkscyl.							

Slangsats Log Max 7000XTTS-2020

Såg 611

Från agg.nr. 371001

Språk SV

Artikel Nr. 648401/371001

V. 200316

cyl. = cylinder | Hö. = Höger | koppl. = kopplings | Nr. = nummer | Pressm. = Pressmått | Red. = Reducerings
Stubbe. = Stubbehandling | Sv.matn.cyl. = Svärdmatningscylinder | Svärdrädd. = Svärdräddnings | Tot. = Total
Vä. = Vänster | Ut. = Utvändig | Ö. = Övre | WEOPI = Weo Plug-In

	Anslutningar	Kopplingar		Hylsor	Längd	Slangtyp		
	Anslutning 1	Koppling 1	Artikel-	Artikel-	Total	Storlek	Artikelnr.	Anmärkning
Slangnr.	Anslutning 2	Koppling 2	nr.	nr.	Kap	Tryckklass	Standard	Slangskydd
648485	Hö. Block Psaw	ORFS -12 45°	601377	601371	1460 mm	3/4"	615005	
	Sågmotor A	ORFS -12 Rak	601284	601371	1360 mm	375 bar	EN 857 2SC	
648486	Sågventil A	ORFS -12 Rak	601284	601123	1550 mm	3/4"	615074	
	Hö. Block S1 T4	ORFS -12 45°	601377	601123	1450 mm	280 bar	EN 857 2SC	
648487	Sågmotor DR	ORFS -06 90	601542	601121	675 mm	3/8"	615072	
	Backventil	ORFS -06 Rak	601541	601121	610 mm	385 bar	EN 857 2SC	
648488	Backventil	ORFS -06 Rak	601541	601121	1350 mm	3/8"	615072	
	Hö. Block S1 DR3	ORFS -06 45	601545	601121	1280 mm	385 bar	EN 857 2SC	
648489	Vä. Block A1	ORFS -06 45	601545	601121	280 mm	3/8"	615072	
	Strypbackventil	ORFS -06 45	601545	601121	202 mm	385 bar	EN 857 2SC	
648490	Strypbackventil	ORFS -06 Rak	601541	601121	1680 mm	3/8"	615072	
	Sv.matn.cyl. B	ORFS -06 Rak	601541	601121	1620 mm	385 bar	EN 857 2SC	
648491	Vä. Block B1	ORFS -06 45	601545	601121	1790 mm	3/8"	615072	
	Sv.matn.cyl. A	ORFS -06 45	601545	601121	1710 mm	385 bar	EN 857 2SC	

Slangsats Log Max 7000XTTS-2020

Toppsåg

Från agg.nr. 371001

Språk SV

Artikel Nr. 648402/648402

V. 200316

cyl. = cylinder | Hö. = Höger | koppl. = kopplings | Nr. = nummer | Pressm. = Pressmått | Red. = Reducerings
Stubbe. = Stubbehandling | Sv.matn.cyl. = Svärdmatningscylinder | Svärdrädd. = Svärdräddnings | Tot. = Total
Vä. = Vänster | Ut. = Utvändig | Ö. = Övre | WEOPI = Weo Plug-In

	Anslutningar	Kopplingar		Hylsor	Längd	Slangtyp		
	Anslutning 1	Koppling 1	Artikel-	Artikel-	Total	Storlek	Artikelnr.	Anmärkning
Slangnr.	Anslutning 2	Koppling 2	nr.	nr.	Kap	Tryckklass	Standard	Slangskydd
648474	Hö. Block S6 P2	ORFS -08 90	601568	601122	495 mm	1/2"	615073	
	Sågmotor A	SAE6 -12 90	601400	601122	411 mm	345 bar	EN 857 2SC	
648475	Hö. Block S6 P2	ORFS -08 Rak	601099	601122	520 mm	1/2"	615073	
	Ventilblock P	ORFS -08 45	601114	601122	442 mm	345 bar	EN 857 2SC	
648476	Sågmotor B	SAE6 -12 90	601400	601122	710 mm	1/2"	615073	
	Ventilblock SR	ORFS -08 45	601114	601122	620 mm	345 bar	EN 857 2SC	
648477	Ventilblock T	ORFS -08 Rak	601099	601122	565 mm	1/2"	615073	
	Hö. Block S6 T2	ORFS -08 90	601568	601122	491 mm	345 bar	EN 857 2SC	
648478	Sågmotor DR	ORFS -06 90	601542	601121	665 mm	3/8"	615072	
	Ventilblock DR2	ORFS -06 45	601545	601121	590 mm	385 bar	EN 857 2SC	
648479	Ventilblock DR2	ORFS -06 90	601542	601121	545 mm	3/8"	615072	
	Hö. Block S1 DR5	ORFS -06 90	601542	601121	473 mm	385 bar	EN 857 2SC	
648480	Hö. Block S4 PS	ORFS -04 45	601525	601539	270 mm	1/4"	615091	
	Ventilblock PS1	ORFS -04 90	601522	601539	204 mm	290 bar	EN 857 1SC	
648481	Ventilblock PCT2	ORFS -04 90	601522	601539	580 mm	1/4"	615091	
	Sågmotor S	ORFS -04 90	601522	601539	520 mm	290 bar	EN 857 1SC	
648482	Ventilblock A	ORFS -06 45	601545	601121	295 mm	3/8"	615072	
	Sv.matn.cyl. A	ORFS -06 Rak	601541	601121	228 mm	385 bar	EN 857 2SC	
648483	Ventilblock B	ORFS -06 90	601543	601121	435 mm	3/8"	615072	
	Sv.matn.cyl. B	ORFS -06 Rak	601541	601121	372 mm	385 bar	EN 857 2SC	
648484	Smörjpunkt ram	ORFS -04 90	601522	601539	660 mm	1/4"	615091	
	Sågmotor T	ORFS -04 90	601522	601539	600 mm	290 bar	EN 857 1SC	

Slangsats Log Max 7000XTTS-2020

Matarhjul

Från agg.nr. 371001

Språk SV

Artikel Nr. 648403/371001

V. 200316

cyl. = cylinder | Hö. = Höger | koppl. = kopplings | Nr. = nummer | Pressm. = Pressmått | Red. = Reducerings
Stubbe. = Stubbehandling | Sv.matn.cyl. = Svärdmatningscylinder | Svärdrädd. = Svärdräddnings | Tot. = Total
Vä. = Vänster | Ut. = Utvändig | Ö. = Övre | WEOPI = Weo Plug-In

	Anslutningar	Kopplingar		Hylsor	Längd	Slangtyp		
	Anslutning 1	Koppling 1	Artikel-	Artikel-	Total	Storlek	Artikelnr.	Anmärkning
Slangnr.	Anslutning 2	Koppling 2	nr.	nr.	Kap	Tryckklass	Standard	Slangskydd
648468	Hö. Block S2 B	ORFS -12 90	601585	601580	0 mm	3/4"	615045	
	Hö. Hjulmotor L	ORFS -12 90	601585	601580		350 bar	EN 856 4SP	
648469	Hö. Block S2 A	ORFS -12 90	601585	601580	0 mm	3/4"	615045	
	Hö. Hjulmotor R	ORFS -12 90	601585	601580		350 bar	EN 856 4SP	
648470	Hö. Block S1 DR1	ORFS -06 90	601542	601121	0 mm	3/8"	615072	
	Hö. Hjulmotor DR	ORFS -06 90	601542	601121		385 bar	EN 857 2SC	
648471	Hö. Block S3 B	ORFS -12 45	601583	601580	0 mm	3/4"	615045	
	Vä. Hjulmotor R	ORFS -12 90	601585	601580		350 bar	EN 856 4SP	
648472	Hö. Block S3 A	ORFS -12 45	601583	601580	0 mm	3/4"	615045	
	Vä. Hjulmotor L	ORFS -12 90	601585	601580		350 bar	EN 856 4SP	
648473	Hö. Block S1 DR2	ORFS -06 Rak	601541	601121	0 mm	3/8"	615072	
	Vä. Hjulmotor DR	ORFS -06 90	601542	601121		385 bar	EN 857 2SC	
615051	Slangskydd				0 mm	2"		
615051	Slangskydd				0 mm	2"		

Slangsats Log Max 7000XTTS-2020

Färgmärkningsutrustning

Från agg.nr. 371001

Språk SV

Artikel Nr. 648404/371001

V. 200316

cyl. = cylinder | Hö. = Höger | koppl. = kopplings | Nr. = nummer | Pressm. = Pressmått | Red. = Reducerings
Stubbe. = Stubbehandling | Sv.matn.cyl. = Svärdmatningscylinder | Svärdrädd. = Svärdräddnings | Tot. = Total
Vä. = Vänster | Ut. = Utvändig | Ö. = Övre | WEOPI = Weo Plug-In

	Anslutningar	Kopplingar		Hylsor	Längd	Slangtyp		
	Anslutning 1	Koppling 1	Artikel-nr.	Artikel-nr.	Total	Storlek	Artikelnr.	Anmärkning
Slangnr.	Anslutning 2	Koppling 2			Kap	Tryckklass	Standard	Slangskydd
648613	Vä. Block PM	ORFS -04 45	601525	601539	62 mm	1/4"	615091	
	Färgpump P	ORFS -04 90	601522	601539		290 bar	EN 857 1SC	
648614	Färgpump DR	ORFS -04 90	601522	601539	50 mm	1/4"	615091	
	Hö. Block TP	ORFS -04 90	601522	601539		290 bar	EN 857 1SC	
648615	Vä. Färgtank	ORFS -04 90	601522	601539	46 mm	1/4"	615091	
	Adapter 1	ORFS -04 Rak	601521	601539		290 bar	EN 857 1SC	
648616	Adapter 1	ORFS -04 Rak	601521	601539	46 mm	1/4"	615091	
	Färgpump C1T	ORFS -04 90	601522	601539		290 bar	EN 857 1SC	
648617	Hö. Färgtank	ORFS -04 90	601522	601539	46 mm	1/4"	615091	
	Adapter 2	ORFS -04 Rak	601521	601539		290 bar	EN 857 1SC	
648618	Adapter 2	ORFS -04 Rak	601521	601539	46 mm	1/4"	615091	
	Färgpump C2T	ORFS -04 90	601522	601539		290 bar	EN 857 1SC	
648619	Färgpump C1P	ORFS -04 90	601522	601539	62 mm	1/4"	615091	
	Färgblock 1	ORFS -04 45	601525	601539		290 bar	EN 857 1SC	
648620	Färgpump C2P	ORFS -04 90	601522	601539	62 mm	1/4"	615091	
	Färgblock 2	ORFS -04 45	601525	601539		290 bar	EN 857 1SC	

Slangsats Log Max 7000XTTS-2020

Keto Rotator

Från agg.nr. 371001

Språk SV

Artikel Nr. 648405/371001

V. 200316

cyl. = cylinder | Hö. = Höger | koppl. = kopplings | Nr. = nummer | Pressm. = Pressmått | Red. = Reducerings
Stubbe. = Stubbehandling | Sv.matn.cyl. = Svärdmatningscylinder | Svärdrädd. = Svärdräddnings | Tot. = Total
Vä. = Vänster | Ut. = Utvändig | Ö. = Övre | WEOPI = Weo Plug-In

	Anslutningar	Kopplingar		Hylsor	Längd	Slangtyp		
	Anslutning 1	Koppling 1	Artikel-	Artikel-	Total	Storlek	Artikelnr.	Anmärkning
Slangnr.	Anslutning 2	Koppling 2	nr.	nr.	Kap	Tryckklass	Standard	Slangskydd
615052	Slangskydd				2100 mm			
648605	Rotator P	ORFS -16 90°	601401	601594	2320 mm	1"	615081	
	Hö. Block S1 P	ORFS -16 Rak	601595	601594	2200 mm	345 bar	SAE 100 R13	
648606	Rotator T	ORFS -16 90°	601401	601594	2130 mm	1"	615081	
	Hö. Block S1 T1	ORFS -16 Rak	601595	601594	2010 mm	345 bar	SAE 100 R13	
648607	Rotator D	ORFS -12 Rak	601284	601371	2310 mm	3/4"	615080	
	Hö. Block S1 DR4	ORFS -12 45°	601377	601371	2200 mm	345 bar	SAE 100 R13	
648608	Vä. Block A2	ORFS -06 90	601542	601121	3445 mm	3/8"	615072	
	Rotator A	ORFS -06 90	601542	601121	3370 mm	385 bar	EN 857 2SC	
648609	Vä. Block B2	ORFS -06 90	601542	601121	3315 mm	3/8"	615072	
	Rotator B	ORFS -06 90	601542	601121	3240 mm	385 bar	EN 857 2SC	
648610	Rotator T	ORFS -04 90	601522	601539	250 mm	1/4"	615091	
	Rotator DR	ORFS -04 90	601522	601539	190 mm	290 bar	EN 857 1SC	
648611	Skyddsslang EL	ORFS -16 90°	601401	601594	2220 mm	1"	615081	
		ORFS -16 Rak	601595	601594	2100 mm	345 bar	SAE 100 R13	
648612	Vä. Block Ventil 2	ORFS -04 90	601522	601539	305 mm	1/4"	615091	
	Vä. Block A5	ORFS -04 90	601522	601539	245 mm	290 bar	EN 857 1SC	

Log Max
HEADS ABOVE THE COMPETITION
7000XT TS
Reservdels-katalog
371001-
sv